УДК 621.643.4.062

Группа Г-18

ОТРАСЛЕВОЙ СТАНДАРТ

ОСТ 1 10383-71
ОСТ 1 10384-71

УГОЛЬНИКИ ПРОХОДНЫЕ В СБОРЕ
Конструкция и размеры

На 3 страницах:

Взамен 6521А, 6522А

Распоряжением Министерства от 18 февраля 1972 г. № 087-16

срок введения установлен с 1/IX 1972 г.

Несоблюдение стандарта преследуется по закону

ИЗДЕЛИЕ ПО ОСТ 1 10383-71, ОСТ 1 10384-71 ВЗАИМОЗАМЕНЯЕМО С ИЗДЕЛИЕМ ПО ОТРАСЛЕВОЙ НОРМАЛИ 6521А, 6522А

1. Настоящий стандарт распространяется на угольники проходные в сборе, предназначенные для соединения трубопроводов по внутреннему конусу с обжимными гайками.

Инв.№ дубликата 432 | Взам.инв.№ 1 | Инв.№ подлинника 7555

Издание официальное ★

Перепечатка воспрещена

gost.e-ecolog.ru

2. Конструкция и размеры проходных угольников в сборе должны соответствовать указанным на чертеже и в таблице.

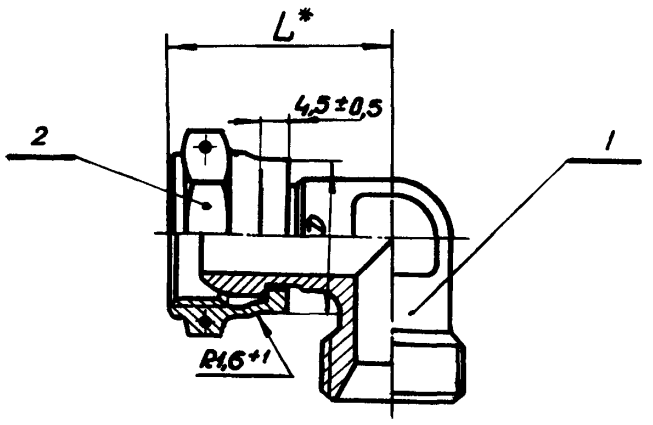

Размеры в мм

Наружный диаметр трубы $D_н$	Обозначение угольника проходного в сборе	Применяемость	D Пред. откл. +0,2 −0,1	L	Поз. 1 Угольник проходной	Поз. 2 Гайка обжимная	Масса 100 шт., кг
					Количество		
					1	1	
					Обозначение		
6	6-ОСТ 1 10383-71 6-ОСТ 1 10384-71		15,6	29,5	6-ОСТ 1 10405-71 6-ОСТ 1 10406-71	6-ОСТ 1 10427-71 6-ОСТ 1 10428-71	3,79
8	8-ОСТ 1 10383-71 8-ОСТ 1 10384-71		17,6	30,5	8-ОСТ 1 10405-71 8-ОСТ 1 10406-71	8-ОСТ 1 10427-71 8-ОСТ 1 10428-71	4,81
10	10-ОСТ 1 10383-71 10-ОСТ 1 10384-71		19,3	32,0	10-ОСТ 1 10405-71 10-ОСТ 1 10406-71	10-ОСТ 1 10427-71 10-ОСТ 1 10428-71	5,68
12	12-ОСТ 1 10383-71 12-ОСТ 1 10384-71		21,3	33,0	12-ОСТ 1 10405-71 12-ОСТ 1 10406-71	12-ОСТ 1 10427-71 12-ОСТ 1 10428-71	6,86
14	14-ОСТ 1 10383-71 14-ОСТ 1 10384-71		23,2	34,5	14-ОСТ 1 10405-71 14-ОСТ 1 10406-71	14-ОСТ 1 10427-71 14-ОСТ 1 10428-71	7,79
16	16-ОСТ 1 10383-71 16-ОСТ 1 10384-71		25,2	37,5	16-ОСТ 1 10405-71 16-ОСТ 1 10406-71	16-ОСТ 1 10427-71 16-ОСТ 1 10428-71	9,71
18	18-ОСТ 1 10383-71 18-ОСТ 1 10384-71		28,2	38,0	18-ОСТ 1 10405-71 18-ОСТ 1 10406-71	18-ОСТ 1 10427-71 18-ОСТ 1 10428-71	11,45
20	20-ОСТ 1 10383-71 20-ОСТ 1 10384-71		31,7	41,0	20-ОСТ 1 10405-71 20-ОСТ 1 10406-71	20-ОСТ 1 10427-71 20-ОСТ 1 10428-71	14,40
22	22-ОСТ 1 10383-71 22-ОСТ 1 10384-71		33,7	42,0	22-ОСТ 1 10405-71 22-ОСТ 1 10406-71	22-ОСТ 1 10427-71 22-ОСТ 1 10428-71	17,65
25	25-ОСТ 1 10383-71 25-ОСТ 1 10384-71		36,7	44,0	25-ОСТ 1 10405-71 25-ОСТ 1 10406-71	25-ОСТ 1 10427-71 25-ОСТ 1 10428-71	20,63
28	28-ОСТ 1 10383-71 28-ОСТ 1 10384-71		39,5	46,0	28-ОСТ 1 10405-71 28-ОСТ 1 10406-71	28-ОСТ 1 10427-71 28-ОСТ 1 10428-71	25,15
30	30-ОСТ 1 10383-71 30-ОСТ 1 10384-71		40,9		30-ОСТ 1 10405-71 30-ОСТ 1 10406-71	30-ОСТ 1 10427-71 30-ОСТ 1 10428-71	28,40

Пример условного обозначения проходного угольника в сборе к трубопроводу с $D_н$ 14 мм из стали марки 30ХГСА:

Угольник проходной 14-ОСТ 1 10383-71

То же, из стали марки 13Х11Н2В2МФ-Ш:

Угольник проходной 14-ОСТ 1 10384-71

3. Гайку (поз. 2) обжать, обеспечив свободное вращение.

4. Технические условия – по ОСТ 1 00531-71.

---

* Размер для справок.

ЛИСТ РЕГИСТРАЦИИ ИЗМЕНЕНИЙ

№ изм.	Номера страниц				Номер "Изв. об изм."	Подпись	Дата	Срок введения изменения
	Измененных	Замененных	Новых	Аннулированных				
1	1,2	–	3	–	7555	Шабд-	11.1.79	1.07.79

gost.e-ecolog.ru