УДК 629.7.028.4

Группа Д15

ОТРАСЛЕВОЙ СТАНДАРТ

ОСТ 1 10239-71, ОСТ 1 10240-71

На 4 страницах

БОЛТЫ
Конструкция и размеры

Введен впервые

ОКП 75 9560

Распоряжением Министерства от 25 ноября 1971 г. № 087-16

дата введения 1/1У 1972 г

1. Конструкция, размеры и коды ОКП болтов должны соответствовать указанным на чертеже и в таблице.

Лит.изм.	а	2	3	4		6
№ изв.	5416	6081	7383	11362	11890	12881

Ин. № дубликата	117
Ин. № подлинника	

gost.e-ecolog.ru

6,3

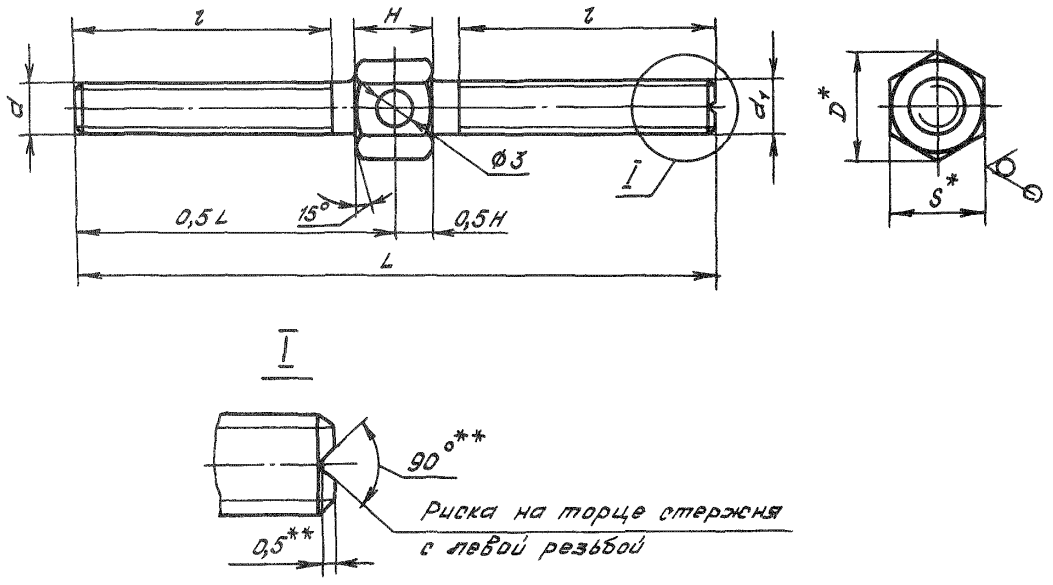

Размеры, мм

Типоразмер	Обозначение	Код ОКП	d	d_1	D	S	l Пред. откл. ±0,5	L	H	Масса, кг
1	1-ОСТ 1 10239-71	75 9569 2591 07	М4-6е	М4 L H-6е	8,1	7	20	50	6	0,006
	1-ОСТ 1 10240-71	75 9569 2611 09								
2	2-ОСТ 1 10239-71	75 9569 2592 06	М5-6е	М5 L H-6е			25	60	7	0,009
	2-ОСТ 1 10240-71	75 9569 2612 08								
3	3-ОСТ 1 10239-71	75 9569 2593 05	М6-6е	М6 L H-6е			32	76		0,015
	3-ОСТ 1 10240-71	75 9569 2613 07								
4	4-ОСТ 1 10239-71	75 9569 2594 04	М8-6е	М8 L H-6е	11,5	10	41	96	8	0,033
	4-ОСТ 1 10240-71	75 9569 2614 06								
5	5-ОСТ 1 10239-71	75 9569 2595 03	М10-6е	М10L H-6е	13,8	12	52	120	10	0,064
	5-ОСТ 1 10240-71	75 9569 2615 05								

*Размеры для справок.

**Размеры обеспечиваются инструментом.

Инв. № дубликата | Инв. № подлинника | 117 | Лит.изм. | № изв. | а | 5416 | 4 | 11362

2. Материал: сталь 45 по ГОСТ 1050-88; сталь 10Х11Н23Т3МР-ВД (ЭП33-ВД) по ТУ 14-1-3957-85.

3. Термическая обработка: 30,0...42,5 $HRC_э$ - для стали 10Х11Н23Т3МР-ВД. Группа контроля 3 ОСТ 1 00021-78.

4. Покрытие болтов:

- из стали 45: типоразмеров 1 и 2 - Кд6-9.хр*; типоразмеров 3, 4 и 5 - Кд9-15.хр*;

- из стали 10Х11Н23Т3МР-ВД - М3-6*;

5. Сбег и фаска резьбы - по ОСТ 1 00010-81.

6. Неуказанные предельные отклонения размеров, формы и расположения поверхностей - по ОСТ 1 00022-80.

7. Маркировать обозначение и клеймить окончательную приемку на бирке.

Пример наименования и обозначения болта типоразмера 1 из стали 45:

Болт 1-ОСТ 1 10239-71

То же из стали 10Х11Н23Т3МР-ВД:

Болт 1-ОСТ 1 10240-71

---

* По действующим отраслевым документам.

№ изм. | 2 | 6081
№ изв. | 3 | 7383
4 | 11362
5 | 11809
Инв. № дубликата
Инв. № подлинника | 117

ЛИСТ РЕГИСТРАЦИИ ИЗМЕНЕНИЙ

№ изм.	Номера страниц				Номер "Изв. об изм."	Подпись	Дата	Срок введения изменения
	Измененных	Замененных	Новых	Аннулированных				
1	2	—	—	—	5416	Шпаз	28/II-74	1/VII-74
2	3	—	—	—	6081	Шпаз	17/VII-75	1/I-76
3	1,3,4	—	—	—	7383	[illegible]	11.09.78	1.01.79г.

gost.e-ecolog.ru