УДК 629.7.028.4

Группа Д15

ОТРАСЛЕВОЙ СТАНДАРТ

ОСТ 1 10237-71, ОСТ 1 10238-71

На 5 страницах

ВАЛИКИ
Конструкция и размеры

Введен впервые

ОКП 75 9360

Распоряжением Министерства от 25 ноября 1971 г. № 087-16

дата введения 1/1У 1972 г.

1. Настоящий стандарт устанавливает конструкцию, размеры и коды ОКП валиков двух исполнений.

Инт.изм.	а	2	3	4	5	6
№ изв.	5416	6081	7383	11362	11809	12881

Инв. № дубликата

Инв. № подлинника 116

gost.e-ecolog.ru

2. Конструкция и размеры должны соответствовать указанным:

- исполнения 1 – на черт. 1 и в таблице;
- исполнения 2 – на черт. 2 и в таблице.

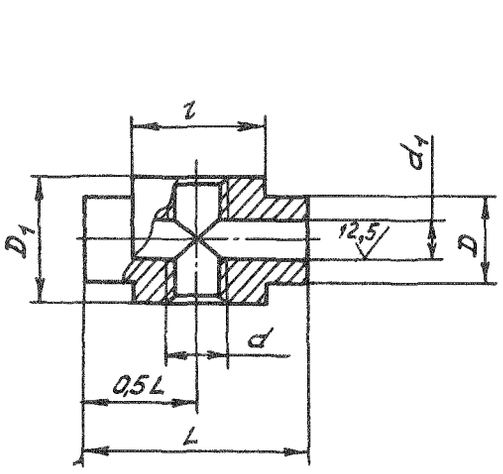

Черт. 1

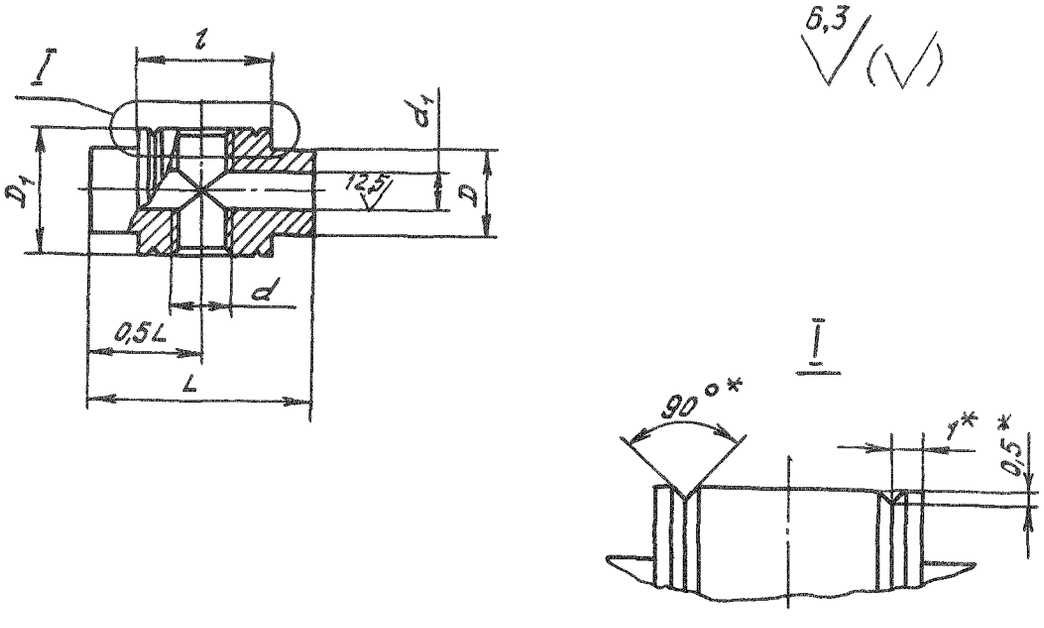

Черт. 2

*Размеры обеспеч. инструментом.

Инв. № дубликата
Инв. № подлинника
116
Лит. изм.
№ изв.
а
5614
4
11362

Размеры, мм

Исполнение	Типоразмер	Обозначение	Код ОКП	d	d_1 H14	D	D_1	l Пред. откл. −0,4	L	Масса, кг
1	1	1-1-ОСТ 1 10237-71	75 9360 1001 06	M4-5H6H	3	6	8,5	9	15	0,004
		1-1-ОСТ 1 10238-71	75 9360 3001 07							
2		2-1-ОСТ 1 10237-71	75 9560 1008 08	M4 ∠ H-5H6H						
		2-1-ОСТ 1 10238-71	75 9360 3008 00							
1	2	1-2-ОСТ 1 10237-71	75 9360 1002 03	M5-5H6H	4	8	10,5		20	0,007
		1-2-ОСТ 1 10238-71	75 9360 3002 06							
2		2-2-ОСТ 1 10237-71	75 9360 1009 07	M5 ∠ H-5H6H						
		2-2-ОСТ 1 10238-71	75 9360 3009 10							
1	3	1-3-ОСТ 1 10237-71	75 9360 1003 02	M5-5H6H					25	0,009
		1-3-ОСТ 1 10238-71	75 9360 3003 05							
2		2-3-ОСТ 1 10237-71	75 9360 1010 03	M5 ∠ H-5H6H						
		2-3-ОСТ 1 10238-71	75 9360 3010 06							
1	4	1-4-ОСТ 1 10237-71	75 9360 1004 01	M6-5H6H	5	10	13,0	10	30	0,016
		1-4-ОСТ 1 10238-71	75 9360 3004 04							
2		2-4-ОСТ 1 10237-71	75 9360 1011 02	M6 ∠ H-5H6H						
		2-4-ОСТ 1 10238-71	75 9360 3011 05							
1	5	1-5-ОСТ 1 10237-71	75 9360 1005 00	M8-5H6H	6	12	15,5	12	40	0,030
		1-5-ОСТ 1 10238-71	75 9360 3005 03							
2		2-5-ОСТ 1 10237-71	75 9360 1012 01	M8 ∠ H-5H6H						
		2-5-ОСТ 1 10238-71	75 9360 3012 04							
1	6	1-6-ОСТ 1 10237-71	75 9360 1006 10	M8-5H6H					50	0,037
		1-6-ОСТ 1 10238-71	75 9360 3006 02							
2		2-6-ОСТ 1 10237-71	75 9360 1013 00	M8 ∠ H-5H6H						
		2-6-ОСТ 1 10238-71	75 9360 3013 03							
1	7	1-7-ОСТ 1 10237-71	75 9360 1007 09	M10-5H6H	8	14	20,0	14	60	0,059
		1-7-ОСТ 1 10238-71	75 9360 3007 01							
2		2-7-ОСТ 1 10237-71	75 9360 1014 10	M10 ∠ H-5H6H						
		2-7-ОСТ 1 10238-71	75 9360 3014 02							

Инв. № дубликата
Инв. № подлинника
116
Лит изм
№ изв
3
11362
6
12881

3. Материал: сталь 45 по ГОСТ 1050-88; сталь 10Х11Н23Т3МР-ВД (ЭП33-ВД) по ТУ 14-1-3957-85.

4. Термическая обработка: 30,0...42,5 $HRC_э$ - для стали 10Х11Н23Т3МР-ВД. Группа контроля 3 ОСТ 1 00021-78.

5. Покрытие валиков:

- из стали 45 - Кд6-9.Хим.Оксфос*;
- из стали 10Х11Н23Т3МР-ВД - Хим.Пас*.

6. Неуказанные предельные отклонения размеров, формы и расположения поверхностей - по ОСТ 1 00022-80.

7. Сбег и фаска резьбы - по ОСТ 1 00010-81.

8. Маркировать обозначение и клеймить окончательную приемку на бирке.

Пример наименования и обозначения валика исполнения 1 типоразмера 1 из стали 45:

Валик 1-1-ОСТ 1 10237-71

То же из стали 10Х11Н23Т3МР-ВД:

Валик 1-1-ОСТ 1 10238-71

---

* По действующим отраслевым документам.

№ изм. 2 6081 | 3 7383 | 4 11362 | 5 11809
№ изв.
Инв. № дубликата
Инв. № подлинника 116

ЛИСТ РЕГИСТРАЦИИ ИЗМЕНЕНИЙ

№ изм.	Номера страниц				Номер "Изв. об изм."	Подпись	Дата	Срок введения изменения
	Измененных	Замененных	Новых	Аннулированных				
1	2, 3	—	—	—	5416	Шитц	28/II-74	1/VII-74
2	4	—	—	—	6081	Шитц	17/VII-75	1/I-76
3	1, 4, 5	—	—	—	7383	Кан	11.09.78	1.01.79г.

gost.e-ecolog.ru