УДК 629.7.028.4 Группа Д15

ОТРАСЛЕВОЙ СТАНДАРТ

ОСТ 1 10231-71, ОСТ 1 10232-71

На 7 страницах

ЗВЕНЬЯ
Конструкция и размеры

Введен впервые

ОКП 75 9560

Распоряжением Министерства от 25 ноября 1971 г. № 087-16

дата введения 1/1У 1972 г

1. Настоящий стандарт устанавливает конструкцию и размеры звеньев трех исполнений.

Ин. № дубликата	Ин. № подлинника	Ин. № изв.	ит. изм.	а	2	3	4		6
		113		5416	6080	7383	11362	11809	12881

официальное ГР 402-403 от 23.12.71 Перепечатка воспрещена

gost.e-ecolog.ru

2. Конструкция и размеры звеньев должны соответствовать указанным:

- исполнения 1 – на черт. 1 и в табл. 1 и 2;
- исполнения 2 – на черт. 2 и в табл. 1 и 2;
- исполнения 3 – на черт. 3 и в табл. 1 и 2.

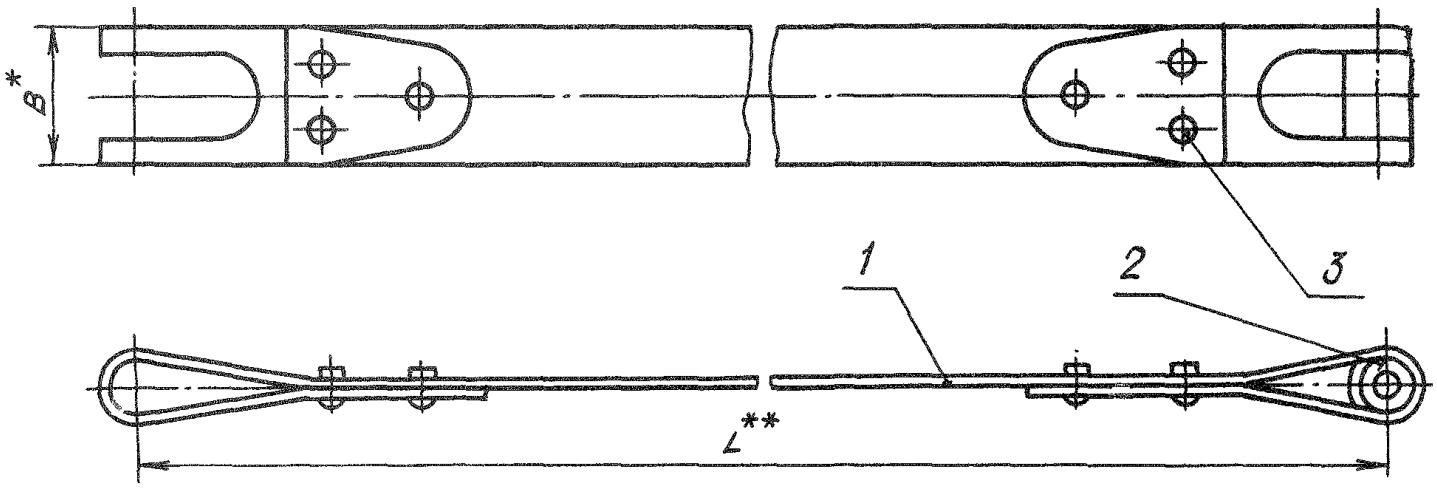

Черт. 1

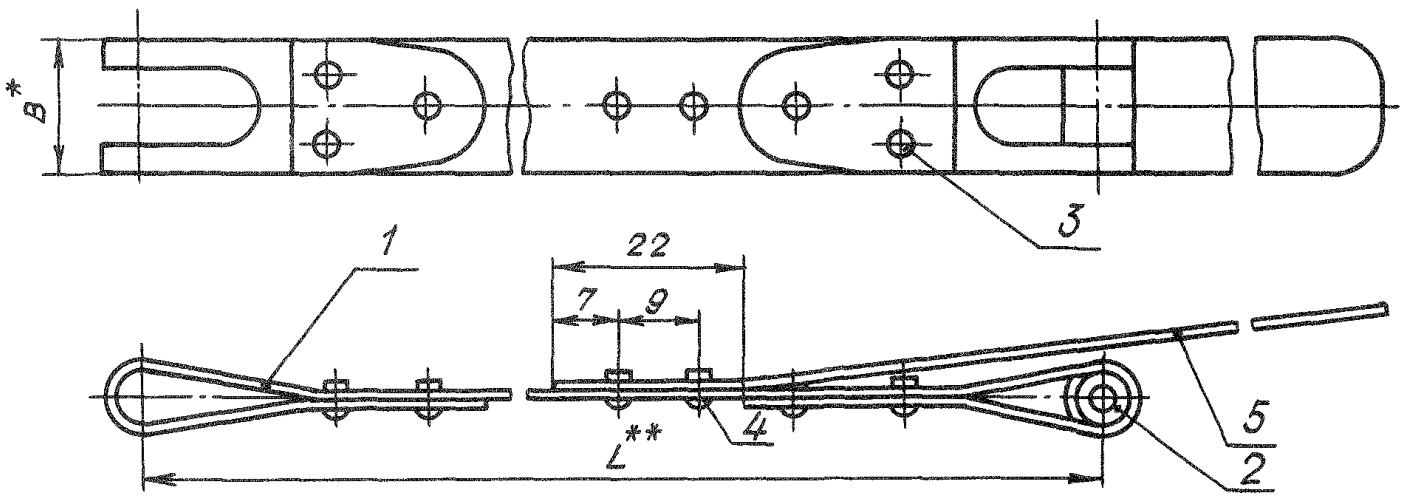

Черт. 2.

*Размеры для справок.

**Размер устанавливается конструктором.

Инв. № дубликата | Инв. № подлинника | 113 | Лит.изм. | № изв.

Исполнение 3 – зеркальное отражение исполнения 1.

Остальное – см. исполнение 1

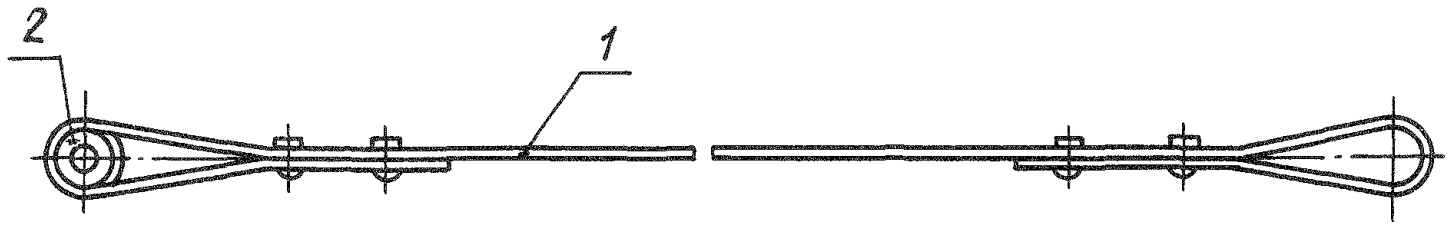

Черт. 3

Таблица 1

B, мм	Расположение заклепок	B, мм	Расположение заклепок
15	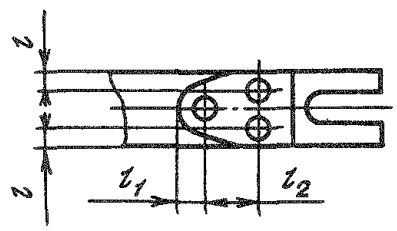	30	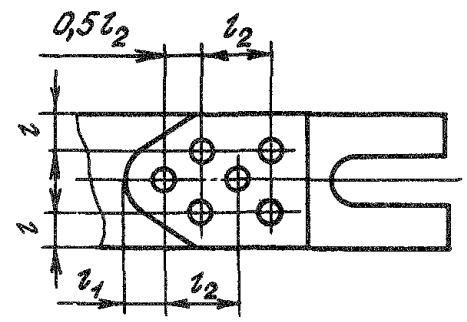
20		40	
		50	
25	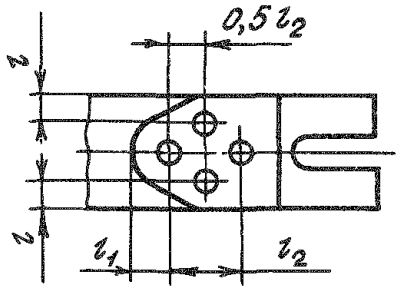	60	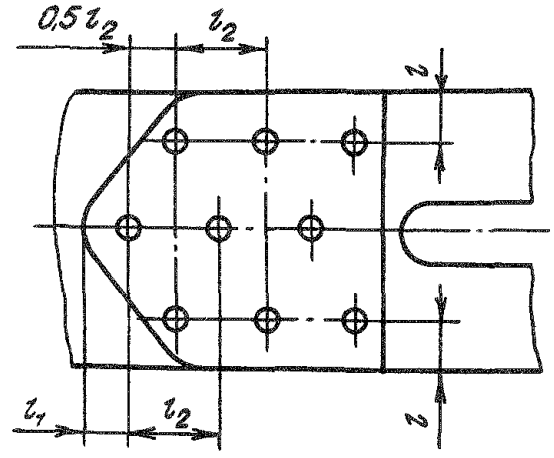

Инв. № дубликата
Инв. № подлинника
113
Лит.изм.
№ изв.

Таблица 2

Исполнение	Типоразмер	Обозначение	B, мм	l_3, мм	l_1, мм	l_2, мм	Поз. 1 Лента	Поз. 2 Валик	Поз. 3 Заклепка		Поз. 4 Заклепка	Поз. 5 Прокладка
							Количество				Количество	
							1	1	Обозначение	Количество	2	1
							Обозначение				Обозначение	
1	1	1-1-Л-ОСТ 1 10231-71	15	3,5	6	12	1-Л-ОСТ 1 10233-71	1-1-ОСТ 1 10237-71	2,6-5-Кд-ОСТ 1 34073-85	6	-	-
		1-1-Л-ОСТ 1 10232-71					1-Л-ОСТ 1 10234-71	1-1-ОСТ 1 10238-71	2,6-5-Хим.Пас-ОСТ 1 34075-85		-	-
2		2-1-Л-ОСТ 1 10231-71					1-Л-ОСТ 1 10233-71	1-1-ОСТ 1 10237-71	2,6-5-Кд-ОСТ 1 34073-85		2,6-4-Кд-ОСТ 1 34073-85	1-ОСТ 1 10235-71
		2-1-Л-ОСТ 1 10232-71					1-Л-ОСТ 1 10234-71	1-1-ОСТ 1 10238-71	2,6-5-Хим.Пас-ОСТ 1 34075-85		2,6-4-Хим.Пас-ОСТ 1 34075-85	1-ОСТ 1 10236-71
3		3-1-Л-ОСТ 1 10231-71					1-Л-ОСТ 1 10233-71	2-1-ОСТ 1 10237-71	2,6-5-Кд-ОСТ 1 34073-85		-	-
		3-1-Л-ОСТ 1 10232-71					1-Л-ОСТ 1 10234-71	2-1-ОСТ 1 10238-71	2,6-5-Хим.Пас-ОСТ 1 34075-85		-	-
1	2	1-2-Л-ОСТ 1 10231-71	20	5,0			2-Л-ОСТ 1 10233-71	1-2-ОСТ 1 10237-71	3-5-Кд-ОСТ 1 34073-85		-	-
		1-2-Л-ОСТ 1 10232-71					2-Л-ОСТ 1 10234-71	1-2-ОСТ 1 10238-71	3-5-Хим.Пас-ОСТ 1 34075-85		-	-
2		2-2-Л-ОСТ 1 10231-71					2-Л-ОСТ 1 10233-71	1-2-ОСТ 1 10237-71	3-5-Кд-ОСТ 1 34073-85		2,6-4-Кд-ОСТ 1 34073-85	2-ОСТ 1 10235-71
		2-2-Л-ОСТ 1 10232-71					2-Л-ОСТ 1 10234-71	1-2-ОСТ 1 10238-71	3-5-Хим.Пас-ОСТ 1 34075-85		2,6-4-Хим.Пас-ОСТ 1 34075-85	2-ОСТ 1 10236-71
3		3-2-Л-ОСТ 1 10231-71					2-Л-ОСТ 1 10233-71	2-2-ОСТ 1 10237-71	3-5-Кд-ОСТ 1 34073-85		-	-
		3-2-Л-ОСТ 1 10232-71					2-Л-ОСТ 1 10234-71	2-2-ОСТ 1 10238-71	3-5-Хим.Пас-ОСТ 1 34075-85		-	-
1	3	1-3-Л-ОСТ 1 10231-71	25	6,0	8	16	3-Л-ОСТ 1 10233-71	1-3-ОСТ 1 10237-71	3-5-Кд-ОСТ 1 34073-85	8	-	-
		1-3-Л-ОСТ 1 10232-71					3-Л-ОСТ 1 10234-71	1-3-ОСТ 1 10238-71	3-5-Хим.Пас-ОСТ 1 34075-85		-	-
2		2-3-Л-ОСТ 1 10231-71					3-Л-ОСТ 1 10233-71	1-3-ОСТ 1 10237-71	3-5-Кд-ОСТ 1 34073-85		2,6-4-Кд-ОСТ 1 34073-85	3-ОСТ 1 10235-71
		2-3-Л-ОСТ 1 10232-71					3-Л-ОСТ 1 10234-71	1-3-ОСТ 1 10238-71	3-5-Хим.Пас-ОСТ 1 34075-85		2,6-4-Хим.Пас-ОСТ 1 34075-85	3-ОСТ 1 10236-71
3		3-3-Л-ОСТ 1 10231-71					3-Л-ОСТ 1 10233-71	2-3-ОСТ 1 10237-71	3-5-Кд-ОСТ 1 34073-85		-	-
		3-3-Л-ОСТ 1 10232-71					3-Л-ОСТ 1 10234-71	2-3-ОСТ 1 10238-71	3-5-Хим.Пас-ОСТ 1 34075-85		-	-
1	4	1-4-Л-ОСТ 1 10231-71	30	8,0			4-Л-ОСТ 1 10233-71	1-4-ОСТ 1 10237-71	3-5-Кд-ОСТ 1 34073-85	12	-	-
		1-4-Л-ОСТ 1 10232-71					4-Л-ОСТ 1 10234-71	1-4-ОСТ 1 10238-71	3-5-Хим.Пас-ОСТ 1 34075-85		-	-
2		2-4-Л-ОСТ 1 10231-71					4-Л-ОСТ 1 10233-71	1-4-ОСТ 1 10237-71	3-5-Кд-ОСТ 1 34073-85		2,6-4-Кд-ОСТ 1 34073-85	4-ОСТ 1 10235-71
		2-4-Л-ОСТ 1 10232-71					4-Л-ОСТ 1 10234-71	1-4-ОСТ 1 10238-71	3-5-Хим.Пас-ОСТ 1 34075-85		2,6-4-Хим.Пас-ОСТ 1 34075-85	4-ОСТ 1 10236-71
3		3-4-Л-ОСТ 1 10231-71					4-Л-ОСТ 1 10233-71	2-4-ОСТ 1 10237-71	3-5-Кд-ОСТ 1 34073-85		-	-
		3-4-Л-ОСТ 1 10232-71					4-Л-ОСТ 1 10234-71	2-4-ОСТ 1 10238-71	3-5-Хим.Пас-ОСТ 1 34075-85		-	-

Инв. № дубликата | Инв. № подлинника | 113
Лит. изм. | 4 | № изв. | 11362

Продолжение

Исполнение	Типоразмер	Обозначение	B, мм	l, мм	l_1, мм	l_2, мм	Поз. 1 Лента	Поз. 2 Валик	Поз. 3 Заклепка		Поз. 4 Заклепка	Поз. 5 Прокладки
							Количество				Количество	
							1	1	Обозначение	Количество	2	1
		Обозначение									Обозначение	
1	5	1-5-Л-ОСТ 1 10231-71	40		8	16	5-Л-ОСТ 1 10233-71	1-5-ОСТ 1 10237-71	4-6-Кд-ОСТ 1 34073-85	12	–	–
		1-5-Л-ОСТ 1 10232-71					5-Л-ОСТ 1 10234-71	1-5-ОСТ 1 10238-71	4-6-Хим.Пас-ОСТ 1 34075-85		–	–
2		2-5-Л-ОСТ 1 10231-71					5-Л-ОСТ 1 10233-71	1-5-ОСТ 1 10237-71	4-6-Кд-ОСТ 1 34073-85		2,6-5-Кд-ОСТ 1 34073-85	5-ОСТ 1 10235-71
		2-5-Л-ОСТ 1 10232-71					5-Л-ОСТ 1 10234-71	1-5-ОСТ 1 10238-71	4-6-Хим.Пас-ОСТ 1 34075-85		2,6-5-Хим.Пас-ОСТ 1 34075-85	5-ОСТ 1 10236-71
3		3-5-Л-ОСТ 1 10231-71					5-Л-ОСТ 1 10233-71	2-5-ОСТ 1 10237-71	4-6-Кд-ОСТ 1 34073-85		–	–
		3-5-Л-ОСТ 1 10232-71					5-Л-ОСТ 1 10234-71	2-5-ОСТ 1 10238-71	4-6-Хим.Пас-ОСТ 1 34075-85		–	–
1	6	1-6-Л-ОСТ 1 10231-71	50	10,0	10	30	6-Л-ОСТ 1 10233-71	1-6-ОСТ 1 10237-71	4-6-Кд-ОСТ 1 34073-85		–	–
		1-6-Л-ОСТ 1 10232-71					6-Л-ОСТ 1 10234-71	1-6-ОСТ 1 10238-71	4-6-Хим.Пас-ОСТ 1 34075-85		–	–
2		2-6-Л-ОСТ 1 10231-71					6-Л-ОСТ 1 10233-71	1-6-ОСТ 1 10237-71	4-6-Кд-ОСТ 1 34073-85		2,6-5-Кд-ОСТ 1 34073-85	6-ОСТ 1 10235-71
		2-6-Л-ОСТ 1 10232-71					6-Л-ОСТ 1 10234-71	1-6-ОСТ 1 10238-71	4-6-Хим.Пас-ОСТ 1 34075-85		2,6-5-Хим.Пас-ОСТ 1 34075-85	6-ОСТ 1 10236-71
3		3-6-Л-ОСТ 1 10231-71					6-Л-ОСТ 1 10233-71	2-6-ОСТ 1 10237-71	4-6-Кд-ОСТ 1 34073-85		–	–
		3-6-Л-ОСТ 1 10232-71					6-Л-ОСТ 1 10234-71	2-6-ОСТ 1 10238-71	4-6-Хим.Пас-ОСТ 1 34075-85		–	–
1	7	1-7-Л-ОСТ 1 10231-71	60				7-Л-ОСТ 1 10233-71	1-7-ОСТ 1 10237-71	4-7-Кд-ОСТ 1 34073-85	18	–	–
		1-7-Л-ОСТ 1 10232-71					7-Л-ОСТ 1 10234-71	1-7-ОСТ 1 10238-71	4-7-Хим.Пас-ОСТ 1 34075-85		–	–
2		2-7-Л-ОСТ 1 10231-71					7-Л-ОСТ 1 10233-71	1-7-ОСТ 1 10237-71	4-7-Кд-ОСТ 1 34073-85		2,6-5-Кд-ОСТ 1 34073-85	7-ОСТ 1 10235-71
		2-7-Л-ОСТ 1 10232-71					7-Л-ОСТ 1 10234-71	1-7-ОСТ 1 10238-71	4-7-Хим.Пас-ОСТ 1 34075-85		2,6-5-Хим.Пас-ОСТ 1 34075-85	7-ОСТ 1 10236-71
3		3-7-Л-ОСТ 1 10231-71					7-Л-ОСТ 1 10233-71	2-7-ОСТ 1 10237-71	4-7-Кд-ОСТ 1 34073-85		–	–
		3-7-Л-ОСТ 1 10232-71					7-Л-ОСТ 1 10234-71	2-7-ОСТ 1 10238-71	4-7-Хим.Пас-ОСТ 1 34075-85		–	–

Инв. № дубликата
Инв. № подлинника
113
Лит. изм. а
№ изв. 5416
4 11362

3. Отверстия под заклепки – по ОСТ 1 34102-80.

4. Неуказанные предельные отклонения размеров, формы и расположения поверхностей – по ОСТ 1 00022-80.

5. Для сборки звеньев из сталей 12Х17Г9АН4-М, 12Х18Н10Т-Н, 08Х18Н10-ИН допускается применять вместо заклепок контактную точечную сварку по ПИ 1.4.853-81.

Категория соединения – II.

Для лент с размером B = 15 мм диаметр литого ядра точки равен 3 мм.

6. После сборки звеньев с лентами из стали 20 головки заклепок (поз. 3) покрыть: эмаль ЭП-140, любой, 108 ОСТ 1 90055-85.

7. Маркировать обозначение и клеймить окончательную приемку на бирке.

Пример наименования и обозначения звена исполнения 1 типоразмера 1 с длиной L, с лентой из стали 20:

Звено 1-1-L-ОСТ 1 10231-71

То же с лентой 12Х17Г9АН4-М:

Звено 1-1-L-ОСТ 1 10232-71

Инв. № дубликата		
Инв. № подлинника	113	

№ изм.	2	3	4	5
№ изв.	6080	7383	11362	11809

ЛИСТ РЕГИСТРАЦИИ ИЗМЕНЕНИЙ

№ изм.	Номера страниц				Номер "Изв. об изм."	Подпись	Дата	Срок введения изменения
	Измененных	Замененных	Новых	Аннулированных				
1	5	—	—	—	5416	Шитая	28/II-74	1/VII-74
2	6	—	—	—	6080	Шитая	17/VII-75	1/I 76
3	1, 6, 7	—	—	—	7383	[illegible]	11.0378	1.01.79г.

gost.e-ecolog.ru