УДК 621.882.3 Группа Д15

ОТРАСЛЕВОЙ СТАНДАРТ

ОСТ 1 37102-89

ГАЙКИ САМОКОНТРЯЩИЕСЯ ПОД РАЗВАЛЬЦОВКУ

Конструкция

На 5 страницах

ОКП 75 9425

Дата введения 01.01.90

Несоблюдение стандарта преследуется по закону

1. Конструкция и размеры гаек должны соответствовать указанным на черт.1, 2 и 3 и в табл.1.

Издание официальное Перепечатка воспрещена

№ изм. № изв. 545 Инв. № дубликата Инв. № подлинника

gost.e-ecolog.ru

6,3 (√)

Для D = MR3

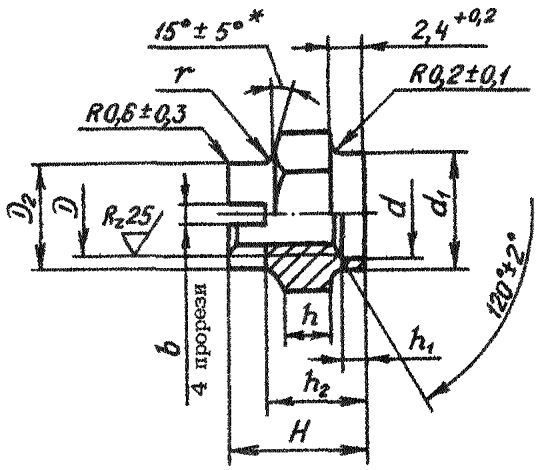

После обжатия

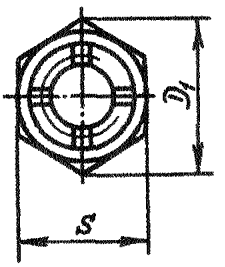

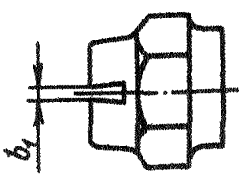

Черт.1

Для D = MR8 и MR10

Остальное – см. черт.1

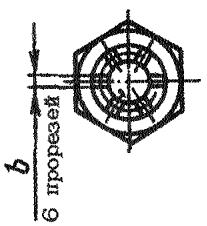

Черт.2

Для D = MR12x1,5

Остальное – см. черт.1

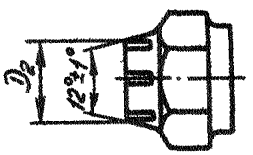

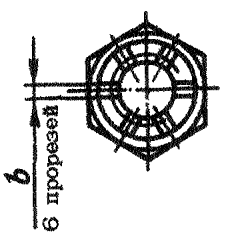

Черт.3

Таблица 1

Размеры, мм

D	D_1 min	D_2 +0,2	d ф0,1	d_1 –0,1	S h12	H h14	h h14	h_1 +0,2	h_2 h14	b Номин.	b Пред. откл.	b_1 ±0,1	r ±0,5	Масса 100 шт., кг
MR3	6,0	4,2	3,5	4,6	5,5	7,9	2,3	1,7	5,4	0,6	+0,10	0,2	1,0	0,06
MR8	15,5	9,6	10,0	11,5	14,0	12,4	4,7	2,3	8,4	1,2	+0,25	0,6	1,6	0,45
MR10	18,8	11,8	14,0	15,5	17,0	14,9	6,1		10,4					0,76
MR12x1,5	21,1	13,8	15,0	16,5	19,0	16,9	7,6		11,9	1,6		0,8	2,5	1,33

* Размер обеспеч. инстр.

№ изм. № изв. Инв. № дубликата Инв. № подлинника 545

2. Материал: сталь 30ХГСА.

3. Термическая обработка: $\sigma_в$ = 880...1080 МПа (90...110 кгс/мм^2). При светлой изотермической закалке $\sigma_в$ = 880...1320 МПа (90...135 кгс/мм^2).

4. Поле допуска резьбы под металлическое покрытие – 5Н6Н, под неметаллическое покрытие и без покрытия – 4Н6Н для D = MR3 и 4Н5Н для $D \geqslant$ MR8.

5. Покрытие: Ц 6.хр, Кд 6.хр.

Другие виды покрытия – по ОСТ 1 33102.

6. Коды ОКП гаек должны соответствовать указанным в табл.2.

Таблица 2

D	Обозначение покрытия в обозначении гайки*	
	Ц	Кд
	Код ОКП	
MR3	75 9425 8101 09	75 9425 8111 07
MR8	75 9425 8102 08	75 9425 8112 06
MR10	75 9425 8103 07	75 9425 8113 05
MR12x1,5	75 9425 8104 06	75 9425 8114 04

7. В обозначениях гаек должны применяться цифровые обозначения полей допусков резьбы: 1 – для 5Н6Н, 2 – для 4Н6Н и 4Н5Н.

8. Технические условия – по ОСТ 1 33102.

Пример наименования и обозначения гайки под развальцовку с резьбой MR12x1,5 – 5Н6Н, с покрытием Ц.хр:

Гайка 12-1-Ц-ОСТ 1 37102-89

То же, с резьбой MR12x1,5 – 5Н6Н, с покрытием Кд.хр:

Гайка 12-1-Кд-ОСТ 1 37102-89

То же, с резьбой MR12x1,5 – 4Н5Н, с покрытием Хим.Фос.хр.прм:

Гайка 12-2-Хим.Фос.прм-ОСТ 1 37102-89

* Коды ОКП гаек с другими покрытиями выдаются головной организацией по стандартизации по запросам предприятий.

№ изм. № изв. Инв. № дубликата Инв. № подлинника 545

ИНФОРМАЦИОННЫЕ ДАННЫЕ

1. УТВЕРЖДЕН Министерством 29.08.89

   ЗАРЕГИСТРИРОВАН ЦГО за № 274 от 27.09.89

2. Срок первой проверки - 1999 г., периодичность проверки - 10 лет.

3. ВЗАМЕН ОСТ 1 37018-80.

4. ССЫЛОЧНЫЕ НОРМАТИВНО-ТЕХНИЧЕСКИЕ ДОКУМЕНТЫ

Обозначение НТД, на который дана ссылка	Номер пункта
ОСТ 1 33102-80	5, 8

№ изм. № изв.
545
Инв. № дубликата
Инв. № подлинника
gost.e-ecolog.ru