УДК 621.88-229.2.001.24

Группа Г30

ОТРАСЛЕВОЙ СТАНДАРТ

ОСТ1 39504-79

ГОЛОВКИ ШЕСТИГРАННЫЕ БОЛТОВ И ВИНТОВ

Размеры

На 5 страницах

Введен впервые

~~Проверен в 1986 г.~~
~~Срок действия продлен до 01.01.96~~
Снято ограничение срока действия (ИУС 1-96)
~~Проверен в 1992 г.~~
Подлежит проверке в 1997 г.

Распоряжением Министерства от 29 января 1979 года № 087-16/1

срок действия установлен с 1 июля 1979 года
до 1 июля 1984 года

Несоблюдение стандарта преследуется по закону

1. Настоящий стандарт устанавливает размеры нормальных, нормальных облегченных, уменьшенных шестигранных головок болтов и винтов и размеры радиусов под головками.

2. Размеры нормальных шестигранных головок болтов и винтов должны соответствовать указанным на черт.1 и в табл.1.

Издание официальное

ГР № 8122783 от 26.03.79

Перепечатка воспрещена

gost.e-ecolog.ru

Параметр

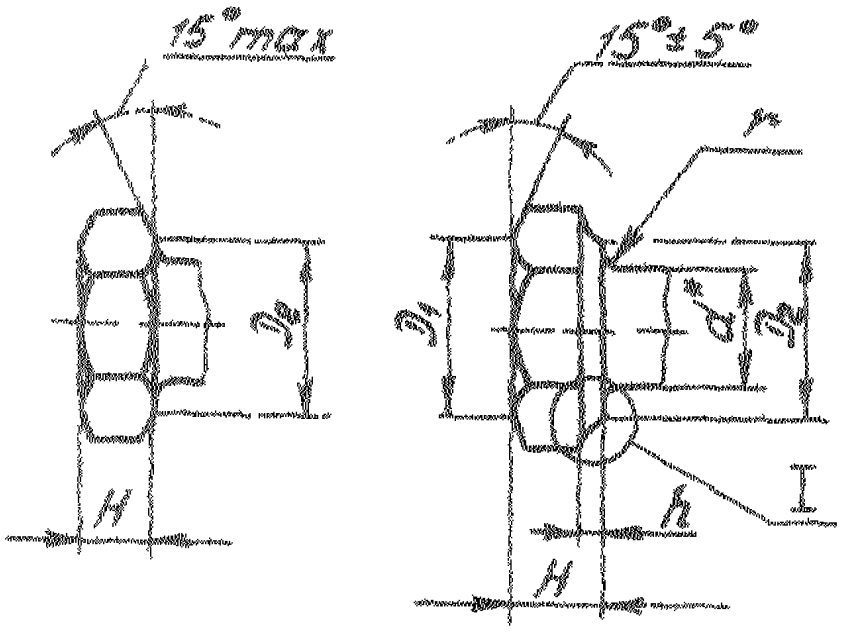

I

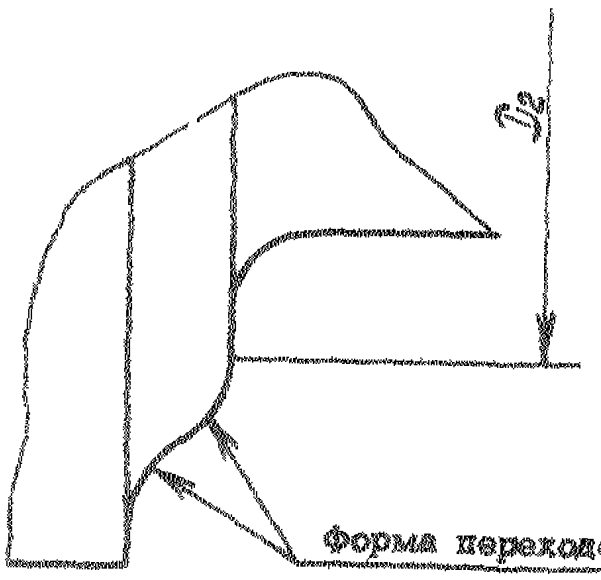

Черт. 1

* Размер для справок.

Инв. № подл. | Подпись и дата | Взам. инв. № | Инв. № дубл. | Подпись и дата

Таблица 1

мм

d	D	D_1	D_2	D_3	S	H	h		h_1	r_1
	min			Пред. откл.			Номин.	Пред. откл.	Пред. откл. по h14	Пред. откл. +0,2
				+0,2	по h12	по h14				
2,5	5,5	4,8	4,3	–	5,0	1,8	0,4	–0,2	–	–
3,0	6,0	5,3	4,8	–	5,5	2,0			–	–
4,0	7,7	6,8	6,3	4,0	7,0	2,5	0,5	–0,3	1,6	1,2
5,0	8,8	7,8	7,3	5,5	8,0	3,0			2,0	1,6
6,0	11,0	9,8	9,2	7,0	10,0	3,5			2,3	2,0
8,0	14,3	12,7	12,2	10,5	13,0	4,5			3,0	3,0
10,0	18,8	16,7	16,0	12,5	17,0	5,0	0,6		3,4	4,0
12,0	21,1	18,7	18,0	14,5	19,0	6,0			4,0	5,0
14,0	24,5	21,6	21,0	16,5	22,0	7,0			4,7	6,0
16,0	26,8	23,6	23,0	18,5	24,0	8,0			5,4	7,0
18,0	30,1	26,6	26,0	20,5	27,0	9,0			6,0	8,0
20,0	33,6	29,6	29,0	22,5	30,0	10,0			6,7	9,0
22,0	35,8	31,6	31,0	24,5	32,0	11,0			7,3	10,0
24,0	40,3	35,6	35,0	26,5	36,0	12,0			7,9	11,0

3. Размеры нормальных шестигранных облегченных головок болтов и винтов должны соответствовать указанным на черт.2 и в табл.1.

Остальное – см черт 1

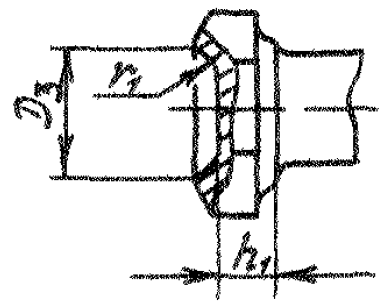

Черт.2

Инв. № дубликата | 170
Инв. № подлинника | 8705
№ изм. | 1
№ изв.

4. Размеры уменьшенных шестигранных головок болтов и винтов должны соответствовать указанным на черт.1 и в табл.2.

Таблица 2

мм

d	D	D_1	D_2	S	H	h
	min			Пред.откл.		
				по $h12$	по $h14$	-0,3
4	7,7	6,8	6,3	7	2,0	0,5
5	8,8	7,8	7,3	8	2,5	
6	11,0	9,8	9,2	10		
8	13,3	11,8	11,2	12	3,0	
10	15,7	13,7	13,0	14	3,5	0,6
12	18,8	16,7	16,0	17	4,0	
14	21,1	18,7	18,0	19		
16	24,5	21,6	21,0	22	4,5	
18	26,8	23,6	23,0	24	5,0	
20	30,1	26,6	26,0	27		
22	33,6	29,6	29,0	30	6,0	
24	35,8	31,8	31,0	32		

5. Размеры радиусов под шестигранной головкой болтов и винтов (см. черт.1) должны соответствовать указанным в табл.3.

Таблица 3

Размеры в мм

d	r		
	Номин.	Пред. откл.	Пред.откл -0,2
	Временное сопротивление разрыву $\sigma_в$, МПа (кгс/мм^2)		
	менее 1373 (140)		1373 (140) и более
2,5	0,4	-0,2	-
3,0			
4,0			0,6
5,0	0,5		0,8
6,0	0,7		1,0
8,0			
10,0	0,9	-0,3	1,2
12,0			1,4
14,0	1,1		
16,0			1,8
18,0	1,3		
20,0			
22,0	1,4		2,0
24,0			

Инв. № дубл. | Инв. № подл. | 170 | № изм. | 8705 | № изм. | 1

ЛИСТ РЕГИСТРАЦИИ ИЗМЕНЕНИЙ

№ изм	Номера страниц				Номер "Изв. об изм."	Подпись	Дата	Срок введения изменения
	Измененных	Замененных	Новых	Аннулированных				
3	1	—	—	—	11830	[illegible]	26.03.97	

Инвентарный № 170

gost.e-ecolog.ru