УДК 621.643 4 621 11

Группа Г 18

ОТРАСЛЕВОЙ СТАНДАРТ

Детали и сборочные единицы трубопроводов АС
Рраб < 2,2 МПа (22 кгс/см^2), t≤350 °С

ОТВОДЫ ГНУТЫЕ

ОКП 31 1311

ОСТ
34-42-661-84

Срок действия не ограничен

Несоблюдение стандарта преследуется по закону

1 Настоящий стандарт распространяется на гнутые отводы из углеродистой стали для трубопроводов групп В и С атомных станций по " Правилам АЭУ "

Стандарт соответствует требованиям " Правил АЭУ "

2 Допускается применение гнутых отводов по настоящему стандарту для трубопроводов, на которые распространяются " Правила пара и горячей воды " и СНиП 3 05 05-84

Издание официальное

Перепечатка воспрещена

Г.Р. № 8330038 от 21 09.84

gost.e-ecolog.ru

2 Конструкция и размеры гнутых отводов должны соответствовать указанным на рисунке 1 и в таблице 1.

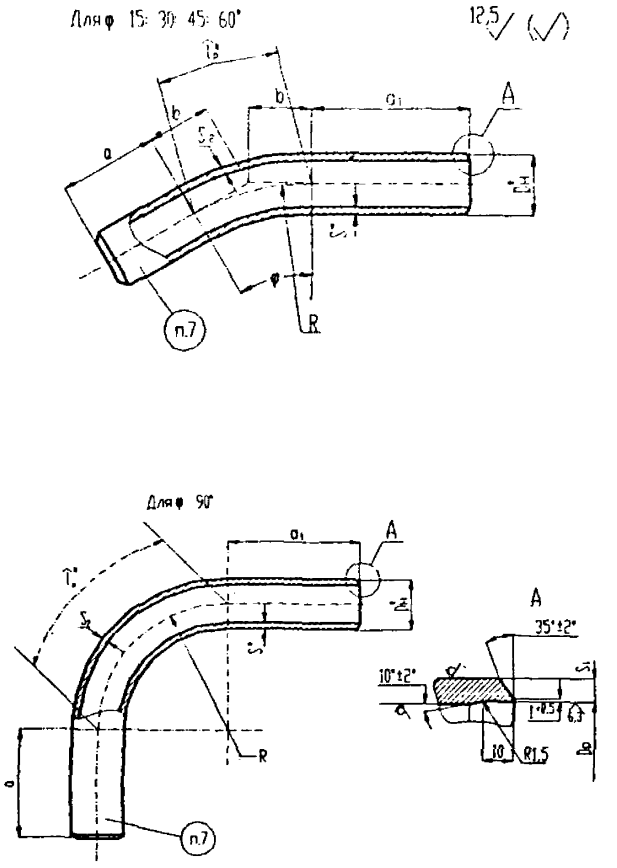

* Размеры для справок

Рисунок 1

Условный проход D_y	ное давление P_y, Мпа (кгс/см^2)	Размеры присоединяемых труб	$D_н$	$D_г$		S	S_1	S_2	a	a_1	R	Углы гибов φ										Масса 1 м, кг
												15^0		30^0		45^0		60^0		90^0		
				номин	Пред. откл		не менее					$l_р$	b	$l_р$	b	$l_р$	b	$l_р$	b	$l_р$	b	
10	4(40)	14×2	14	11	+0,18	2	1,5	1,5	100	100	100	26	13	52	27	78	41	106	58	157	100	0,59
15		18×2	18	15																		0,79
20		25×2	25	22	+0,21																	1,13
25		32×2	32	29																		1,48
32		38×2	38	35	+0,25						150	39	20	79	40	118	52	157	87	236	150	1,78
50		57×3	57	52	+0,30	3	2,5	2,2	150	150	300	79	40	157	80	236	124	314	173	471	300	4,00
65		76×3	76	71																		5,40
80		89×3,5	89	84	+0,35	3,5	3,0	2,5	200		400	105	53	210	107	314	166	419	231	628	400	7,38

Пример условного обозначения гнутого гиба с углом гиба 60^0 из трубы диаметром 57 мм и толщиной стенки 3 мм с прямыми участками a=150 мм и a_1=150 мм, с длиной развертки 614 мм, на условное давление P_y 4 МПа для трубопроводовгруппы В по «Правилам АЭУ».

Отвод В 60^0 57×3–150×150–614–4 ОСТ 34–42–661–84

тоже, для трубопроводов группы С

ОТВОД С 60^0 57 × 3-150 × 150-614-4 ОСТ 34-42-661-84

тоже, для трубопроводов, на которые распространяются " Правила пара и горячей воды ".

ОТВОД П 60^0 57 × 3 -150 × 150 -614-4 ОСТ 34-42-661-84.

тоже, для трубопроводов, на которые распространяются СНиП 3. 05 05-84

ОТВОД 60^0 57 × 3 -150 × 150 -614-4 ОСТ 34-42-661-84.

4 Материал - трубы бесшовные в соответствии с сортаментом труб ОСТ 34-42-658, раздел 1.

5. Неуказанные предельные отклонения размеров $\pm\frac{IT14}{2}$.

6. Общие требования к подготовке кромок отводов под сварку с трубопроводом- по ОСТ34-42-659.

7. Маркировать товарный знак завода - изготовителя, угол гиба, наружный диаметр, толщину стенки, условное давление и обозначение по настоящему стандарту.

8 Остальные технические требования -по ОСТ34-42-660

ИНФОРМАЦИОННЫЕ ДАННЫЕ

УТВЕРЖДЕН ПРИКАЗОМ Министерства энергетики и электрификации СССР от 24. 04. 1984 г. № 163

ИСПОЛНИТЕЛИ: Л.Б.Грузер, Н.Г.Нечаева, В.А.Малашонок, В. И. Есарев, В.В Горбачев, И. А. Головин, Л. М. Иванова, Л. Е. Иевлева, М. В. Морозюк, Е. А. Голубева

ЗАРЕГИСТРИРОВАН ВИФС

за № 8330038 от 21. 09. 84

ССЫЛОЧНЫЕ НОРМАТИВНО-ТЕХНИЧЕСКИЕ ДОКУМЕНТЫ

Обозначение НТД, на которые дана ссылка	номер пункта, подпункта. перечисления, приложения
Правила АЭУ	1, абзацы 1 и 2; 3, пример обозначения
Правила пара и горячей воды	
РД 03-94	2; 3, пример обозначения
СНиП3.05.05-84	2; 3, пример обозначения
ОСТ 34-42-658-84	4
ОСТ 34-42-659-84	6
ОСТ 34-42-660-84	8

ПЕРЕИЗДАНИЕ С ИЗМЕНЕНИЯМИ:

Извещение № 1 от 06.03.86 № 32а

Изменение № 2 от 20.09.88 № 374а

Извещение № 3 от 25.12.90 № 176а

Изменение № 4 от 02.06.95 № 117

Изменение № 5 от 23.01.01 № 18

Лист регистрации изменений ОСТ 34-42-661-84

Изм	Номера листов (страниц)				Номер документа	Подпись	Дата	Срок введения изменения
	измененных	замененных	новых	аннулированных				

gost.e-ecolog.ru