УДК 621.643.4 : 621 11

Группа Г 18

ОТРАСЛЕВОЙ СТАНДАРТ

Детали и сборочные единицы трубопроводов АС
Рраб < 2,2 МПа (22 кгс/см^2), t≤350 °С

КОЛЬЦА ПОДКЛАДНЫЕ ДЛЯ ОТВЕТВЛЕНИЙ

ОСТ
34-42-672-84

ОКП 31 1311

Срок действия не ограничен

Несоблюдение стандарта преследуется по закону

1 Настоящий стандарт распространяется на кольца подкладные для ответвлений из углеродистой стали для трубопроводов групп В и С атомных станций по "Правилам АЭУ"

Стандарт соответствует требованиям "Правил АЭУ"

2 Допускается применение подкладных колец по настоящему стандарту для ответвлений трубопроводов, на которые распространяются "Правила пара и горячей воды" и СНиП 3 05.05-84

Издание официальное

Перепечатка воспрещена

Г.Р. № 8330148 от 21 09 84

gost.e-ecolog.ru

3 Конструкция и размеры подкладных колец для ответствлений трубопроводов должны соответствовать указанным на рисунке 1 и в таблице 1.

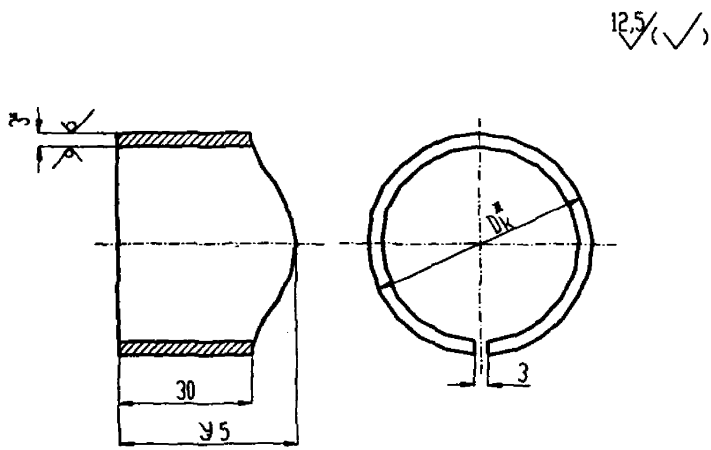

Развертка

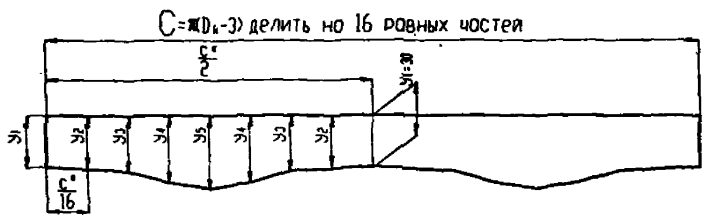

---

* Размеры для справок

Рисунок 1

Таблица 1

Размеры в миллиметрах

Обозначение	Условные проходы ответвления		Размеры штуцера	Dк	Шаблон для разметки					Масса, кг
	Dy	Dy_1	$Dн_1 \times S$		c	y_2	y_3	y_4	y_5	
01	125; 150	80	89 × 3,5	82	248	32	36	41	42	0,22
02	от 200 до 250					31	34	36	37	0,20
03	от 300 до 400						32	34	35	0,18
04	500; 600					30	31	33	34	
05	от 70 до 1600						30	30	30	
06	150	100	108 × 4	100	305	32	38	45	48	0,27
07	200					31	36	40	42	0,26
08	250						35	38	40	0,25
09	от 300 до 400						33	36	37	0,24
10	400		108 × 6	96	292					0,23
11	от 500 до 700		108 × 4	100	305	30	32	33	34	
12	от 700 до 1000		108 × 6	96	292					0,22
13	от 800 до 1600		108 × 4	100	305		30	30	30	
14	200	125	133 × 6	121	371	33	39	45	48	0,36
15			133 × 4	125	383					
16	250					32	37	43	45	0,33
17	300						36	40	43	0,32
18			133 × 6	121	371					
19	350; 400		133 × 4	125	383	31	35	39	41	0,30
20	500; 600						33	35	36	
21	600; 900		133 × 6	121	371					0,29
22	от 700 до 1000		133 × 4	125	383					

Продолжение таблицы 1

Размеры в миллиметрах

Обозначение	Условные проходы ответвления		Размеры штуцера	Dк	Шаблон для разметки					Масса, кг
	Dy	Dy_1	$Dн_1 \times S$		c	y_2	y_3	y_4	y_5	
23	от 1200 до 1600	125	133 × 4		373	30	31	32	33	0,28
24	250	150	159 × 5	149	459	33	41	49	52	0,45
25			159 × 7	145	446					0,43
26	300		159 × 5	149	459		39	45	48	0,42
27			159 × 7	145	446					0,41
28	350; 600		159 × 5	149	459	32	36	40	42	0,40
29	350	150	159 × 7	145	446	32	36	40	42	0,39
30	500; 600		159 × 5	149	459	31	35	38	40	0,38
31			159 × 7	145	446					0,37
32	от 700 до 900		159 × 5	149	459		33	36	37	0,36
33	от 100 до 1600						32	34	35	035
34	300	200	219 × 7	205	635	35	47	60	66	0,70
35	350					34	44	55	60	0,67
36										0,66
37	400						43	52	56	0,64
38	500					33	40	48	51	0,60
39	600, 700					32	38	44	46	0,57
40	800; 900						37	41	43	0,54
41	1000; 1200					31	35	39	40	0,52
42	1400, 1600						34	36	37	0,50
43	400	250	273 × 8	257	798	36	51	67	74	0,97
44	500					35	46	58	63	0,87

Окончание таблицы 1

Размеры в миллиметрах

Обозначение	Условные проходы ответвления		Размеры штуцера	Dк	Шаблон для разметки					Масса, кг
	Dy	Dy_1	$Dн_1 \times S$		c	y_2	y_3	y_4	y_5	
45	600	250	273 × 8	257	798	34	43	53	57	0,81
46	700					33	42	50	54	0,79
47	800						40	48	51	0,75
48	900						39	46	48	0,73
49	1000, 1200					32	38	44	46	0,69
50	1400; 1600						36	40	42	0,68

Пример условного обозначения подкладного кольца:

Кольцо 01 ОСТ34-42-672-84

4 Материал – лист по ГОСТ 1577 из стали марки 20 по ГОСТ 1050.

5 Предельное отклонение размеров $\pm\frac{IT14}{2}$.

6 Остальные технические требования – по ОСТ34-42-660.

ИНФОРМАЦИОННЫЕ ДАННЫЕ

УТВЕРЖДЕН ПРИКАЗОМ Министерства энергетики и электрификации СССР от 24. 04 1984 г № 163

ИСПОЛНИТЕЛИ.Л Б.Грузер, Н.Г.Нечаева, В А.Малашонок, В. И. Есарев, В.В Горбачев, И. А. Головин, Л. М Иванова, Л. Е. Иевлева, М. В. Морозюк, Е. А. Голубева

ЗАРЕГИСТРИРОВАН ВИФС
за № 8330148 от 21 09 84

Взамен ОСТ 34-42-672-84

ССЫЛОЧНЫЕ НОРМАТИВНО-ТЕХНИЧЕСКИЕ ДОКУМЕНТЫ

Обозначение НТД, на которые дана ссылка	номер пункта, подпункта. перечисления, приложения
Правила АЭУ	1, абзацы $1^{ый}$ и $2^{ой}$
Правила пара и горячей воды	2
РД 03-94	
СНиПЗ 05.05-84	2
ГОСТ 1050-88	4
ОСТ 34-42-660-84	6

ПЕРЕИЗДАНИЕ С ИЗМЕНЕНИЯМИ:

Изменение № 1 от 20 09 88 № 374а

Извещение № 2 от 25.12.90 № 176а

Изменение № 3 от 02 06.95 № 117

Изменение № 4 от *23 01.01* № *18*

Лист регистрации изменений ОСТ 34-42-672-84

Изм.	Номера листов (страниц)				Номер документа	Подпись	Дата	Срок введения изменения
	измененных	замененных	новых	аннулированных				

gost.e-ecolog.ru