ОТРАСЛЕВЫЕ СТАНДАРТЫ

ДЕТАЛИ И СБОРОЧНЫЕ ЕДИНИЦЫ ТРУБОПРОВОДОВ ИЗ БЕСШОВНЫХ И ЭЛЕКТРОСВАРНЫХ ТРУБ ИЗ УГЛЕРОДИСТОЙ СТАЛИ НА Рраб<2,2 МПА (22КГС/СМ²), t ≤ 350 °С ДЛЯ АТОМНЫХ СТАНЦИЙ

Конструкция и размеры

ОСТ 34-42-668-84÷ОСТ 34-42-672-84

ЧАСТЬ 2

gost.e-ecolog.ru gost.e-ecolog.ru gost.e-ecolog.ru gost.e-ecolog.ru gost.e-ecolog.ru

УДК 621.643.4 : 621.11 Группа Г 18

ОТРАСЛЕВОЙ СТАНДАРТ

Детали и сборочные единицы трубопроводов АС Рраб < 2,2 МПа (22 кгс/см^2), t≤350 °С

ФЛАНЦЫ ПЛОСКИЕ ПРИВАРНЫЕ С ПАТРУБКОМ

ОКП 31 1311

ОСТ 34-42-668-84

Срок действия не ограничен

Несоблюдение стандарта преследуется по закону

1 Настоящий стандарт распространяется на фланцы плоские приварные с патрубком углеродистой стали и низколегированной сталей для трубопроводов атомных станций, на которые распространяются «Правила пара и горячей воды» и СНиП 3.05.05-84.

2 Пределы применения фланцев приведены в таблице 1

Таблица 1

Условное давление Ру, МПа (кгс/см^2)	Рабочее давление Рраб, МПа (кгс/см^2) для температуры среды, ° С			
	200	250	300	350
4,00 (40,0)	2,20 (22,0)	2,20 (22,0)	2,20 (22,0)	2,20 (22,0)
2,50 (25,0)			1,90 (19,0)	1,70 (17,0)
1,60 (16,0)	1,60 (16,0)	1,40 (14,0)	1,20 (12,0)	1,10 (11,0)
1,00 (10,0)	1,00 (10,0)	0,90 (9,0)	0,75 (7,5)	0,66 (6,6)
0,63 (6,3)	0,60 (6,0)	0,54 (5,4)	0,48 (4,8)	0,40 (4,0)
0,25 (2,5)	0,25 (2,5)	0,23 (2,3)	0,19 (1,9)	0,17 (1,7)

Издание официальное Перепечатка воспрещена

Г.Р. № 8330106 от 21.09.84

155

3 Конструкция и размеры плоских приварных фланцев с патрубком должны соответствовать указанным на рисунке 1 и в таблицах 2 и 3.

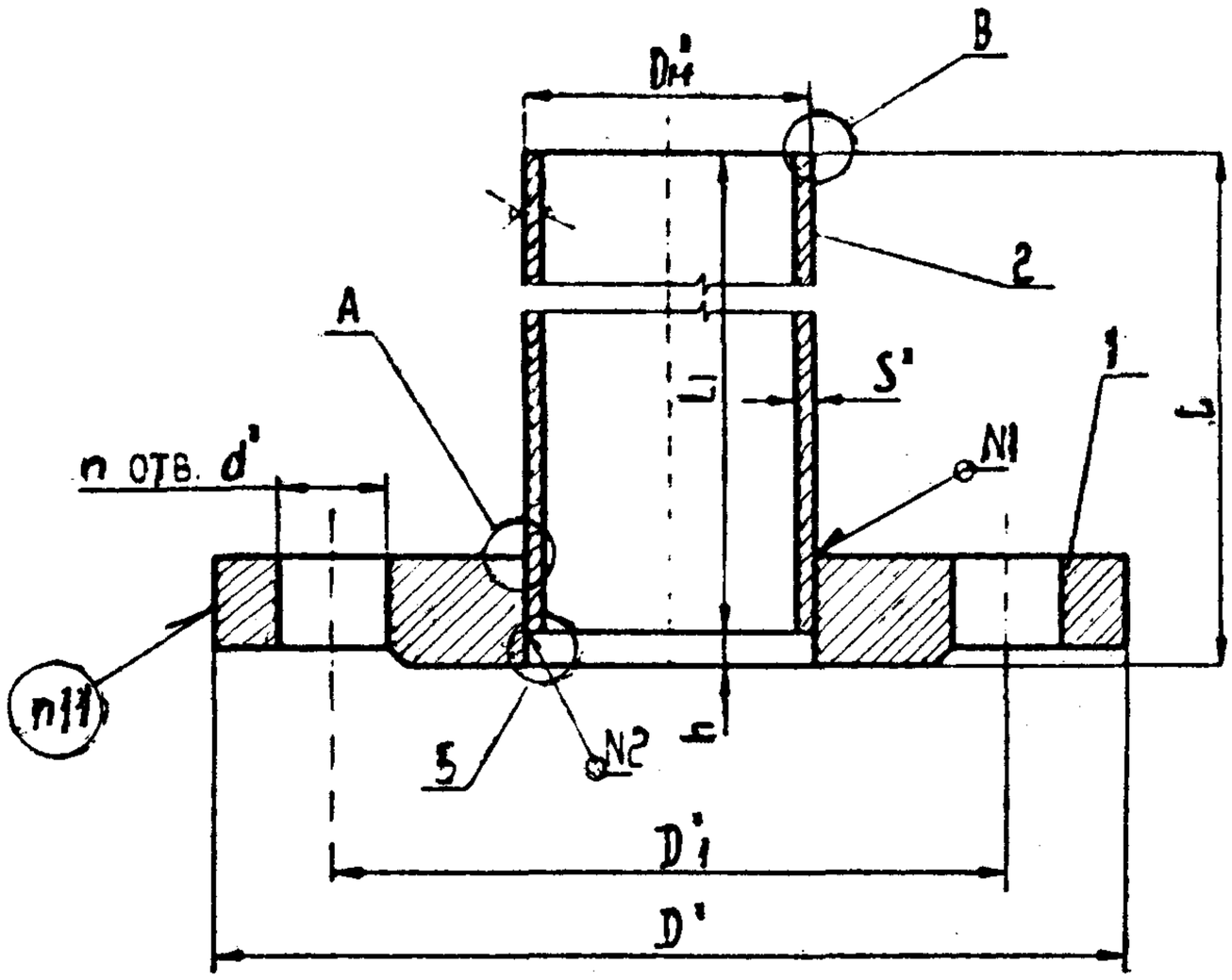

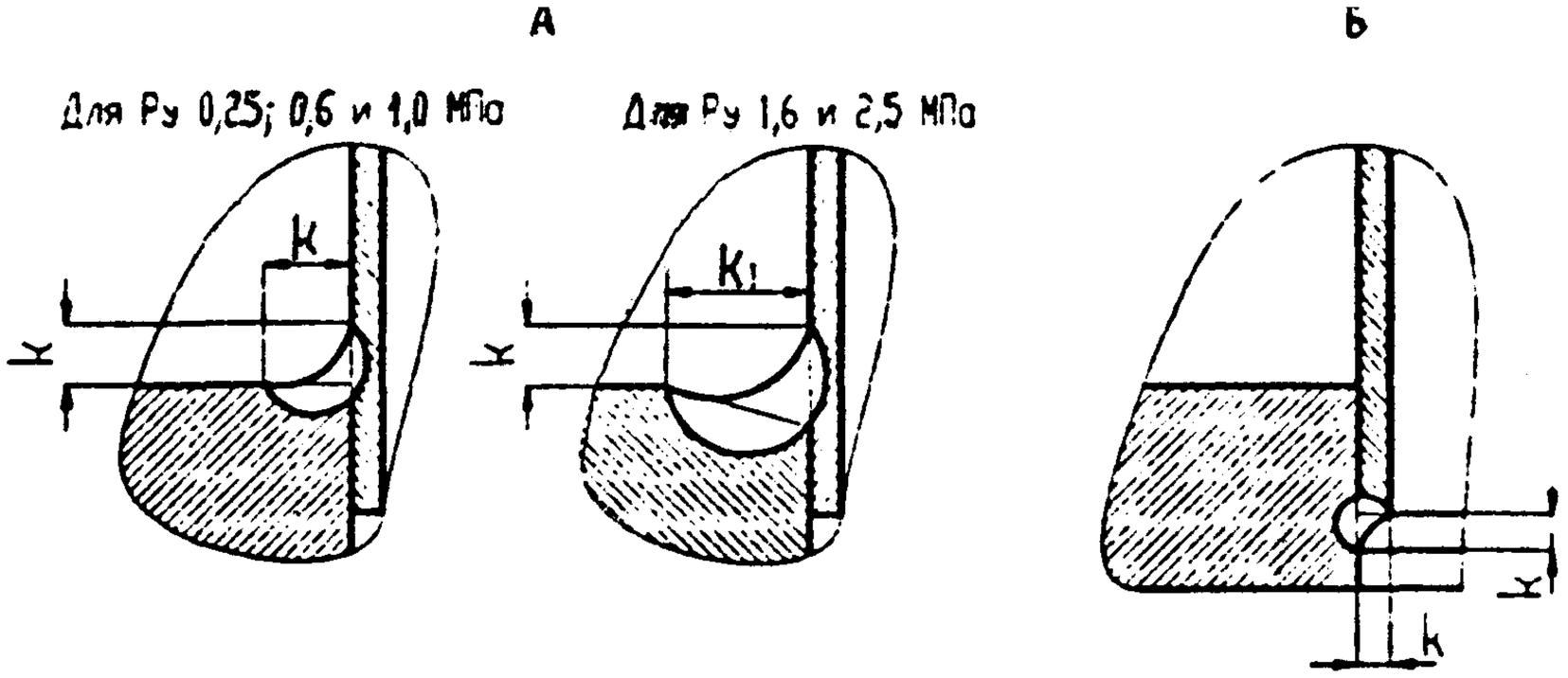

Рисунок 1, лист 1

В

Для Dн от 14 до 159мм.

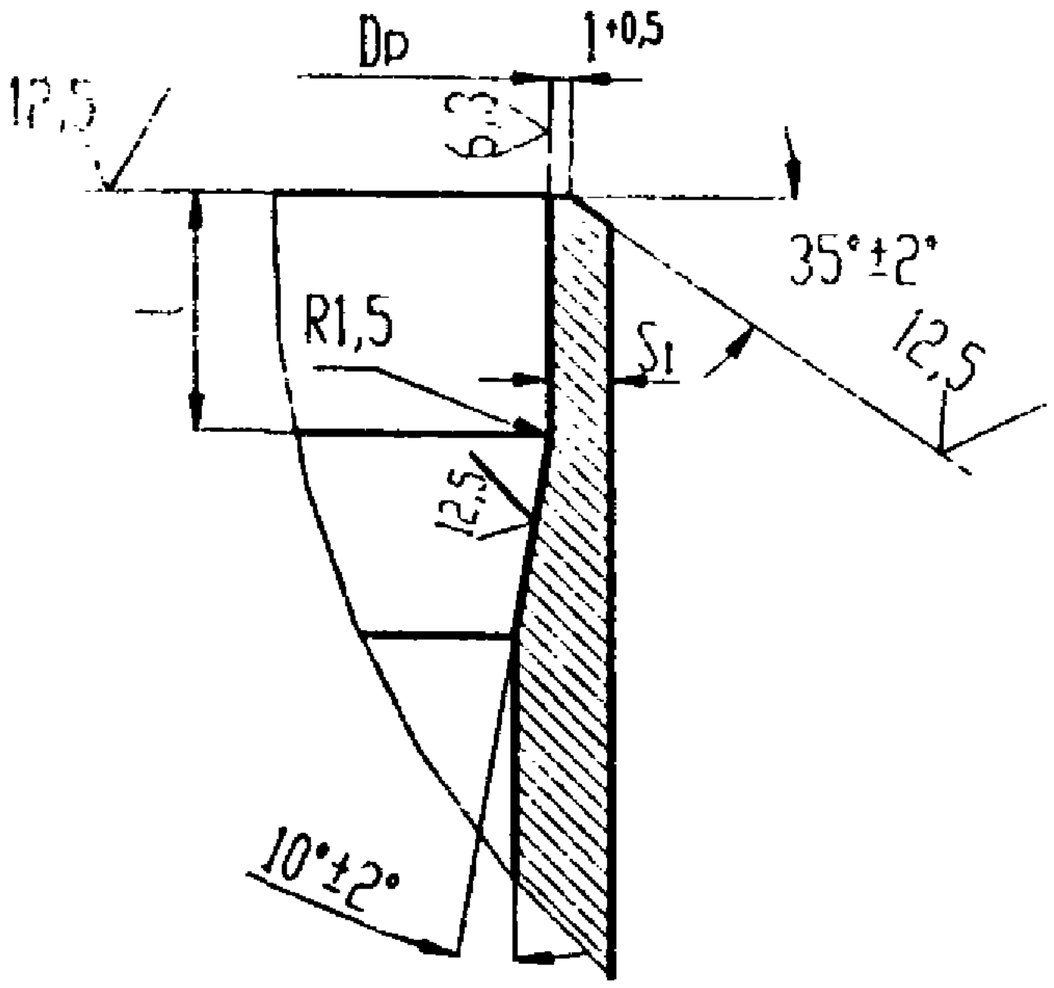

Для Dн от 219 до 630мм.

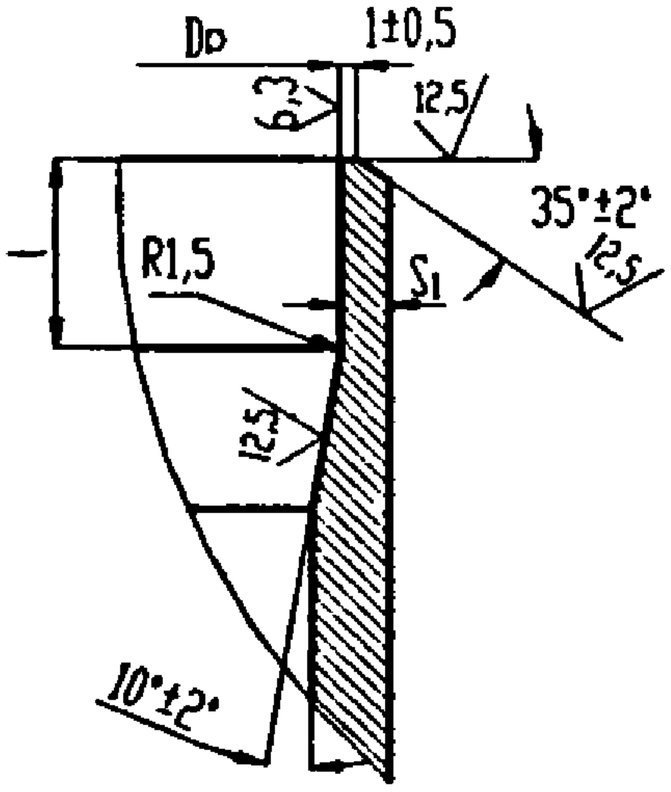

Для Dн ≥ 720

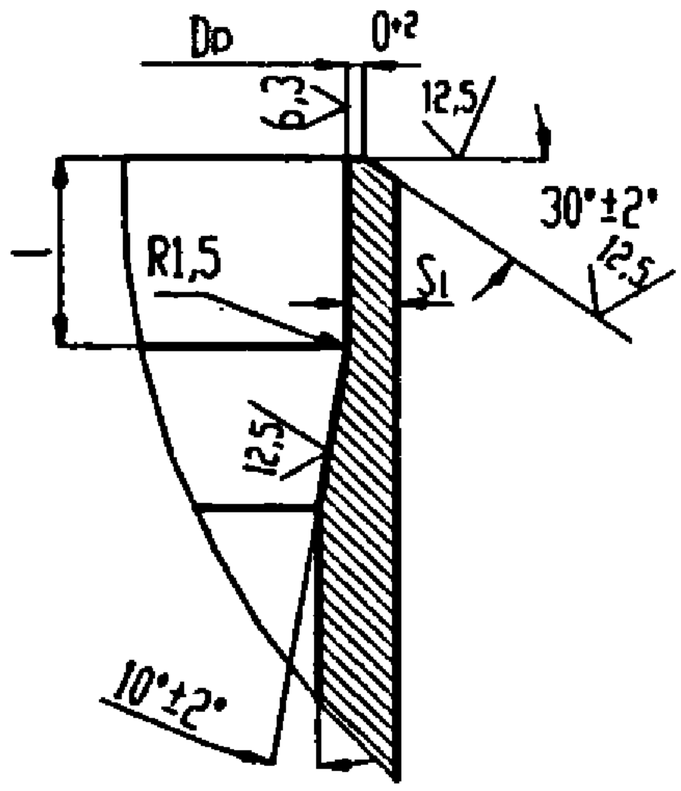

*Размеры для справок

Рисунок 1, лист 2

Таблица 2

Размеры в миллиметрах

Обозначение фланца плоского приварного с патрубком	Условное давление Ру, МПа (кг/см²)	Условный проход Dy	D	D_1	Dp		S_1, не менее	L	l	h	d	n	к	$к_1$	Масса, кг
					Номин.	Пред откл.									
01	2,5 (25)	10	90	60	11	+0,18	1,5	153	10	3	14	4	2	5	0,73
02		15	95	65	15										0,83
03		20	105	75	22	+0,21									1,04
04		25	115	85	29										1,41
05		32	135	100	35	+0,25					18				2,06
06		50	160	125	52	+0,30	2,5	154		4			3	7	3,36
07		65	180	145	71										4,10
08		80	195	160	84	+0,35						8			5,26
09		100	230	190	102		3,0	156		6	22		4	9	7,60
10		125	270	220	127	+0,40					26				10,33
11		150	300	250	151		4,0						5	11	13,22
12		200	360	310	208	+0,46		158	15	8		12	7	14	19,40
13		250	425	370	259	+0,52	5,0	260	20	10	30		8	16	32,76
14		300	485	430	311		4,5					16			40,53
15		350	550	490	361	+0,57	5,0				33		9	18	56,10
16		400	610	550	410	+0,63									69,25
17	1,6 (16)	10	90	60	11	+0,18	1,5	153	10	3	14	4	2	5	0,64
18		15	95	65	15										0,74
19		20	105	75	22	+0,21									1,04
20		25	115	85	29										1,41
21		32	135	100	35	+0,25					18				1,87
22		50	160	125	52	+0,30	2,5	154		4			3	7	3,23
23		65	180	145	71										4,30
24		80	195	160	84	+0,35									4,90
25		100	215	180	102		3,0	156		6	22	8	4	9	6,40
26		125	245	210	127	+0,40									8,45
27		150	280	240	151		4,0						5	11	10,90

Продолжение таблицы 2

Размеры в миллиметрах

Обозначение фланца плоского приварного с патрубком	Условное давление Ру, МПа (кг/см^2)	Условный проход Dy	D	D_1	Dp		S_1, не менее	L	l	h	d	n	к	$к_1$	Масса, кг
					Номин.	Пред откл.									
28	1,6 (16)	200	335	295	208	+0,46	4,0	158	15	8	22	12	7	14	16,16
29		250	405	355	259	+0,52	5,0	260	20	10	26		8	16	28,35
30		300	460	410	311		4,5								34,36
31		350	520	470	361	+0,57	5,0					16	9	18	44,62
32		400	580	525	410	+0,63					30				55,63
33		500	710	650	516	+0,70	5,5	310			33	20	8	16	89,89
34		600	840	770	616						36				119,54
35	1,0 (10)	10	90	60	11	+0,18	1,5	153	10	3	14	4	2	—	0,56
36		15	95	65	15										0,64
37		20	105	75	22	+0,21									0,92
38		25	115	85	29										1,12
39		32	135	100	35	+0,25					18				1,69
40		50	160	125	52	+0,30	2,5	154		4			3		2,72
41		65	180	145	71										3,68
42		80	195	160	84	+0,35									4,40
43		100	215	180	102		3,0	156		6		8	4		5,64
44		125	245	210	127	+0,40									7,48
45		150	280	240	151		4,0				22		5		9,74
46		200	335	295	208	+0,46		158	15	8			7		14,17
47		250	390	350	259	+0,52	5,0	260	20	10		12	8		24,51
48		300	440	400	311		4,5								29,48
49		350	500	460	361	+0,57	5,0					16	9		37,60
50		400	565	515	410	+0,63					26				46,20
51		500	670	620	516	+0,70	5,5	310				20	8		60,56
52		600	780	725	616						30				78,84

Продолжение таблицы 2

Размеры в миллиметрах

Обозначение фланца плоского приварного с патрубком	Условное давление Ру, МПа (кг/см²)	Условный проход Dy	D	D_1	Dp		S_1, не менее	L	l	h	d	n	к	$к_1$	Масса, кг
					Номин.	Пред. откл.									
53		10	75	50	11	+0,18	1,5	153	10	3	11	4	2	—	0,41
54		15	80	55	15										0,46
55		20	90	65	22	+0,21									0,71
56		25	100	75	29										0,87
57		32	120	90	35	+0,25					14				1,30
58		50	140	110	52	+0,30	2,5	154		4			3		2,00
59		65	160	130	71										2,51
60		80	185	150	84	+0,35					18				3,64
61		100	205	170	102		3,0	156		6			4		4,53
62		125	235	200	127	+0,40						8			6,00
63		150	260	225	151		4,0						5		7,51
64	0,6 (6,0)	200	315	280	208	+0,46		158	15	8			7		12,00
65		250	370	335	259	+0,52	5,0	260	20	10		12	8		21,53
66		300	435	395	311		4,5				22				26,86
67		350	485	445	361	+0,57	5,0						9		34,30
68		400	535	495	410	+0,63						16			39,80
69		500	640	600	516	+0,70	5,5	310					8		52,59
70		600	755	705	616						26	20			65,40
71		700	860	810	706	+0,80									81,53
72		800	975	920	804	+0,90	6,5				30	24	9		103,81
73		900	1075	1020	902		7,5	312		12			10		127,16
74		1000	1175	1120	1020	+1,00						28			144,33

160

Продолжение таблицы 2

Размеры в миллиметрах

Обозначение фланца плоского приварного с патрубком	Условное давление Ру, МПа (кг/см²)	Условный проход Dy	D	D_1	Dp		S_1, не менее	L	l	h	d	n	к	$к_1$	Масса, кг
					Номин.	Пред. откл.									
75	0,25 (2,5)	10	75	50	11	+0,18	1,5	153	10	3	11	4	2	—	0,34
76		15	80	55	15										0,42
77		20	90	65	22	+0,21									0,63
78		25	100	75	29										0,78
79		32	120	90	35	+0,25					14				1,08
80		50	140	110	52	+0,30	2,5	154		4			3		1,70
81		65	160	130	71										2,27
82		80	185	150	84	+0,35					18				3,04
83		100	205	170	102		3,0	156		6			4		3,82
84		125	235	200	127	+0,40						8			4,68
85		150	260	225	151		4,0						5		6,55
86		200	315	280	208	+0,46		158	15	8			7		10,85
87		250	370	335	259	+0,52	5,0	260	20	10		12	8		20,81
88		300	435	395	311		4,5				22				25,91
89		350	485	445	361	+0,57	5,0						9		32,20
90		400	535	495	410	+0,63						16			36,25
91		500	640	600	516	+0,70	5,5	310					8		48,89
92		600	755	705	616						26	20			60,54
93		700	860	810	706	+0,80									64,03
94		800	975	920	804	+0,90	6,5				30	24	9		94,31
95		900	1075	1020	902		7,5	312		12			10		116,26
96		1000	1175	1120	1002	+1,00						28			132,56

Окончание таблицы 2

Размеры в миллиметрах

Обозначение фланца плоского приварного с патрубком	Условное давление Ру, МПа (кг/см^2)	Условный Проход Dy	D	D_1	Dp		S_1, не менее	L	l	h	d	n	к	$к_1$	Масса, кг
					Номин.	Пред. откл.									
97	0,25 (2,5)	1200	1375	1320	1201	+1,00	8,0	312	25	12	30	32	11	—	168,02
98		1400	1575	1520	1395		10,5	315	30	15		36	14		235,69
99		1600	1785	1730	1595							40			274,86

Пример условного обозначения плоского приварного фланца с патрубком Dy 25мм, Ру 0,25 МПа:

Фланец с патрубком 25-0,25 78 ОСТ 34-42-668-84.

Таблица 3

Фланец плоский приварной с патрубком	Поз. 1 Фланец	Поз. 2 Патрубок		
Обозначение по настоящему стандарту		Размеры, мм		Масса, кг
		Dн × S	L_1*	
01	1-01	14 × 2	150	0,09
02	1-02	18 × 2		0,12
03	1-03	25 × 2		0,17
04	1-04	32 × 2		0,22
05	1-05	38 × 2		0,27
06	1-06	57 × 3		0,60
07	1-07	76 × 3		0,81
08	1-08	89 × 3,5		1,11
09	1-09	108 × 4		1,54
10	1-10	133 × 4		1,91
11	1-11	159 × 5		2,85
12	1-12	219 × 7		5,49
13	1-13	273 × 8	250	13,07
14	1-14	325 × 8		15,64
15	1-15	377 × 9		20,42
16	1-16	426 × 9		23,14
17	1-17	14 × 2	150	0,09
18	1-18	18 × 2		0,12
19	1-19	25 × 2		0,17
20	1-20	32 × 2		0,22
21	1-21	38 × 2		0,27
22	1-22	57 × 3		0,60
23	1-23	76 × 3		0,81
24	1-24	89 × 3,5		1,11
25	1-25	108 × 4		1,54
26	1-26	133 × 4		1,91
27	1-27	159 × 5		2,85
28	1-28	219 × 7		5,49
29	1-29	273 × 8	250	13,07
30	1-30	325 × 8		15,64
31	1-31	377 × 9		20,42
32	1-32	426 × 9		23,14
33	1-33	530 × 8	300	31,35
34	1-34	630 × 8		37,35
35	1-35	14 × 2	150	0,09
36	1-36	18 × 2		0,12
37	1-37	25 × 2		0,17
38	1-38	32 × 2		0,22
39	1-39	38 × 2		0,27
40	1-40	57 × 3		0,60

Продолжение таблицы 3

Фланец плоский приварной с патрубком	Поз. 1 Фланец	Поз. 2 Патрубок		
Обозначение по настоящему стандарту		Размеры, мм		Масса, кг
		Dн × S	L_1*	
41	1-41	76 × 3	150	0,81
42	1-42	89 × 3,5		1,11
43	1-43	108 × 4		1,54
44	1-44	133 × 4		1,91
45	1-45	159 × 5		2,85
46	1-46	219 × 7		5,49
47	1-47	273 × 8	250	13,07
48	1-48	325 × 8		15,64
49	1-49	377 × 9		20,42
50	1-50	426 × 9		23,14
51	1-51	530 × 8	300	31,35
52	1-52	630 × 8		37,35
53	1-53	14 × 2	150	0,09
54	1-54	18 × 2		0,12
55	1-55	25 × 2		0,17
56	1-56	32 × 2		0,22
57	1-57	38 × 2		0,27
58	1-58	57 × 3		0,60
59	1-59	76 × 3		0,81
60	1-60	89 × 3,5		1,11
61	1-61	108 × 4		1,54
62	1-62	133 × 4		1,91
63	1-63	159 × 5		2,85
64	1-64	219 × 7		5,49
65	1-65	273 × 8	250	13,07
66	1-66	325 × 8		15,64
67	1-67	377 × 9		20,42
68	1-68	426 × 9		23,14
69	1-69	530 × 8	300	31,35
70	1-70	630 × 8		37,35
71	1-71	720 × 8		42,78
72	1-72	820 × 9		54,81
73	1-73	920 × 10		68,34
74	1-74	1020 × 10		75,84
75	1-75	14 × 2	150	0,09
76	1-76	18 × 2		0,12
77	1-77	25 × 2		0,17
78	1-78	32 × 2		0,22
79	1-79	38 × 2		0,27
80	1-80	57 × 3		0,60

Окончание таблицы 3

Фланец плоский приварной с патрубком	Поз. 1 Фланец	Поз. 2 Патрубок		
Обозначение по настоящему стандарту		Размеры, мм		Масса, кг
		Dн × S	L_1*	
81	1-81	76 × 3	150	0,81
82	1-82	89 × 3,5		1,11
83	1-83	108 × 4		1,54
84	1-84	133 × 4		1,91
85	1-85	159 × 5		2,85
86	1-86	219 × 7		5,49
87	1-87	273 × 8	250	13,07
88	1-88	325 × 8		15,64
89	1-89	377 × 9		20,42
90	1-90	426 × 9		23,14
91	1-91	530 × 8	300	31,35
92	1-92	630 × 8		37,35
93	1-93	720 × 8		42,78
94	1-94	820 × 9		54,81
95	1-95	920 × 10		68,34
96	1-96	1020 × 10		75,84
97	1-97	1220 × 11		99,87
98	1-98	1420 × 14		147,81
99	1-99	1620 × 14		168,81

*Размеры - после обработки по рисунку 1

4 Конструкция и размеры плоских приварных фланцев соответствовать указанным на рисунке 2 и в таблице 4.

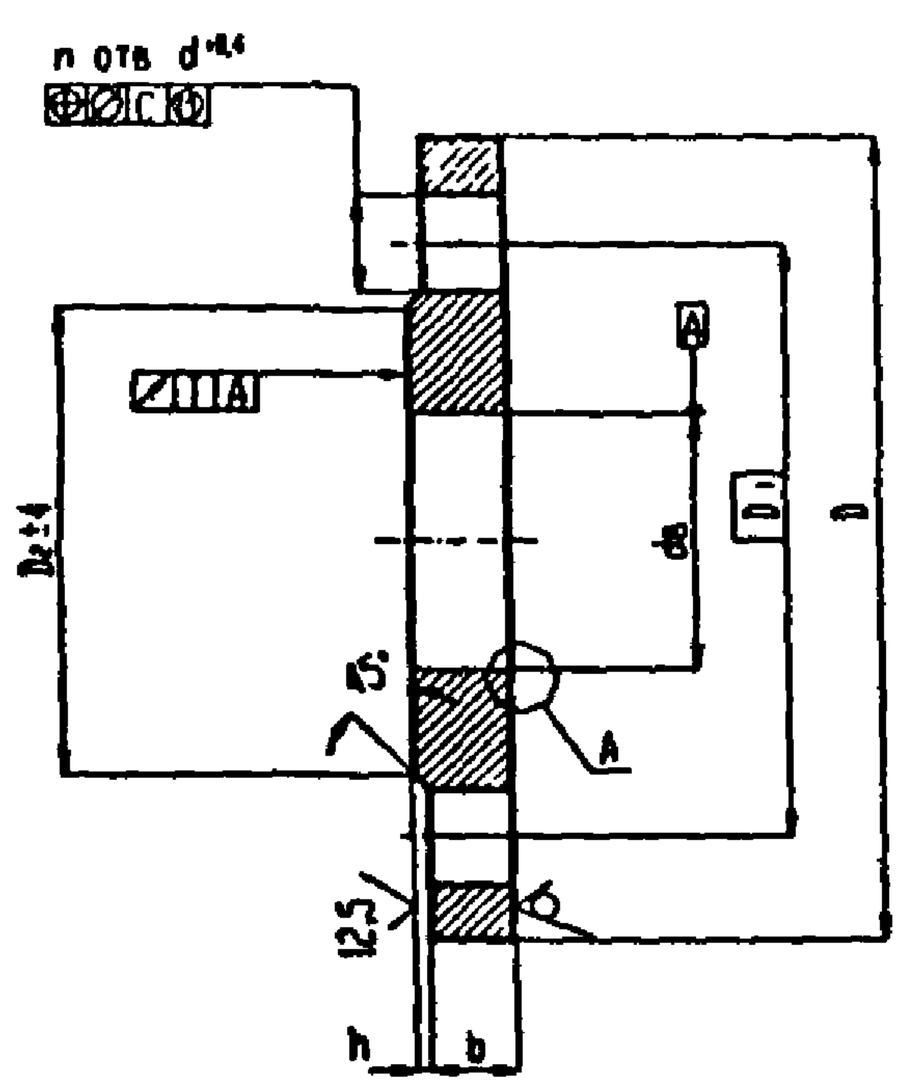

А

Для Ру 0,25; 0,6 и 1,0 МПа

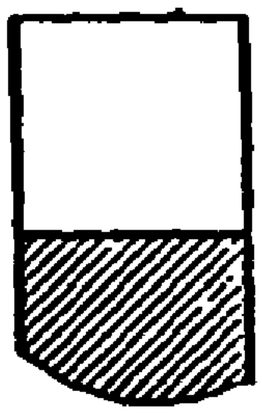

Для Ру 1,6 и 2,5 МПа

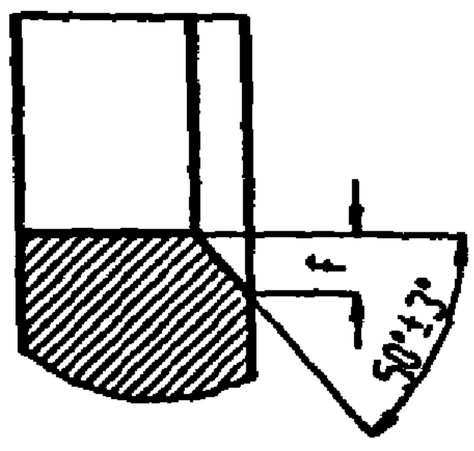

Рисунок 2

Таблица 4

Размеры в миллиметрах

Обозначение фланца	Условное давление Ру, МПа (кгс/см²)	Условный проход Dy	D		D_1		D_2	dв		d	n	b		h		c	f		T	Масса, кг
			Номин.	Пред. откл.	Номин.	Пред. откл.		Номин.	Пред. откл.			Номин.	Пред. откл.	Номин.	Пред. откл.		Номин.	Пред. откл.		
1-01	2,5 (25)	10	90	- 0,87	60	± 0,3	42	15	+0,43	14	4	14	-0,43	2	± 1	1,0	2	±0,2	0,16	0,63
1-02		15	95		65		47	19	+0,52											0,70
1-03		20	105		75		58	26				16								0,86
1-04		25	115		85		68	33	+0,62			18					3		0,20	1,17
1-05		32	135	- 1,00	100		78	39					-0,52							1,77
1-06		50	160		125	± 0,5	102	59	+0,74	18		21		3				±0,3	0,25	2,71
1-07		65	180	- 1,15	145		122	78			8						4			3,22
1-08		80	195		160		133	91	+0,87			23								4,06
1-09		100	230		190		158	110		22		25								5,92
1-10		125	270	- 1,30	220		184	135	+1,00	26		27			± 2				0,30	8,26
1-11		150	300		250		212	161												10,12
1-12		200	360	- 1,40	310		278	222	+1,15		12	29					6			13,34
1-13		250	425	1,55	370	± 0,8	335	273	+1,30	30		31	-0,62	4		1,6	8	±0,4	0,40	18,90
1-14		300	485		430		390	325	+1,40		16	32								23,95
1-15		350	550	- 1,75	490		450	377		33		38					9	±0,5	0,50	34,35
1-16		400	610		550		505	426	+1,55			40								44,62
1-17	1,6 (16)	10	90	- 0,87	60	± 0,3	40	15	+0,43	14	4	12	-0,43	2	± 1	1,0	2	±0,2	0,16	0,54
1-18		15	95		65		45	19	+0,52											0,61
1-19		20	105		75		58	26				14								0,86
1-20		25	115		85		68	33	+0,62			16					3		0,20	1,17
1-21		32	135	- 1,00	100		78	39												1,58
1-22		50	160		125	± 0,5	102	59	+0,74	18		19	-0,52	3				±0,3	0,25	2,58
1-23		65	180	- 1,15	145		122	78				21			± 2		4			3,42
1-24		80	195		160		133	91	+0,87		8									3,71
1-25		100	215		180		158	110				23								4,73
1-26		125	245		210		184	135	+1,00			25							0,30	6,38

Продолжение таблицы 4

Размеры в миллиметрах

Обозначение фланца	Условное давление Ру, МПа (кгс/см²)	Условный проход Dy	D		D_1		D_2	dв		d	n	b		h		c	f		T	Масса, кг
			Номин.	Пред. откл.	Номин.	Пред. откл.		Номин.	Пред. откл.			Номин.	Пред. откл.	Номин.	Пред. откл.		Номин.	Пред. откл.		
1 – 27	1,6 (16)	150	280	-1,30	240	±0,5	212	161	+1,00	22	8	25	-0,52	3	±2	1,0	4	±0,3	0,30	7,81
1 – 28		200	335	-1,40	295		268	222	+1,15		12	27					6	±0,4	0,40	10,10
1 – 29		250	405	-1,55	355	±0,8	320	273	+1,30	26		28					8			14,49
1 – 30		300	460		410		370	325	+1,40					4						47,78
1 – 31		350	520	-1,75	470		430	377			16	30	-0,62				9	±0,5	0,50	22,88
1 – 32		400	580		525		482	426	+1,55	30		34				1,6				31,00
1 – 33		500	710	-2,00	650		585	530	+1,75	33	20	44								57,01
1 – 34		600	840	-2,30	770		685	630	+2,00	36		45		5			10		0,60	80,30
1 – 35	1,0 (10)	10	90	-0,87	60	±0,3	42	15	+0,43	14	4	10	-0,43	2	±1	1,0	—	—	0,16	0,46
1 – 36		15	95		65		47	19	+0,52											0,51
1 – 37		20	105		75		58	26				12								0,74
1 – 38		25	115		85		68	33	+0,62										0,20	0,89
1 – 39		32	135	-1,00	100		78	39		18		14								1,40
1 – 40		50	160		125	±0,5	102	59	+0,74			15		3					0,25	2,06
1 – 41		65	180	-1,15	145		122	78				17								2,80
1 – 42		80	195		160		133	91	+0,87											3,19
1 – 43		100	215		180		158	110			8	19	-0,52							3,96
1 – 44		125	245		210		188	135	+1,00			21							0,30	5,40
1 – 45		150	280	-1,30	240		212	161		22										6,62
1 – 46		200	335	-1,40	295		268	222	+1,15						±2				0,40	8,05
1 – 47		250	390		350	±0,8	320	273	+1,30		12	23								10,65
1 – 48		300	440	-1,55	400		370	325	+1,40			24		4						12,90
1 – 49		350	500	-1,75	460		430	377			16								0,50	15,85
1 – 50		400	565		515		482	426	+1,55	26		26								21,56
1 – 51		500	670	-2,00	620		585	530	+1,75		20	28								27,70
1 – 52		600	780		725		685	630	+2,00	30		31	-0,62	5		1,6			0,60	39,40

Продолжение таблицы 4

Размеры в миллиметрах

Обозначение Фланца	Условное давление Ру, МПа (кгс/см²)	Условный проход Dy	D		D_1		D_2	dв		d	n	b		h		c	f		T	Масса, кг
			Номин.	Пред. откл.	Номин.	Пред. откл.		Номин.	Пред. откл.			Номин.	Пред. откл.	Номин.	Пред. откл.		Номин.	Пред. откл.		
1 – 53	0,6(6)	10	75	-0,74	50	±0,3	35	15	+0,43	11	4	10	-0,43	2	±1	0,5	—	—	0,12	0,31
1 – 54		15	80	-0,87	55		40	19	+0,52										0,16	0,33
1 – 55		20	90		65		50	26				12								0,53
1 – 56		25	100		75		60	33	+0,62											0,64
1 – 57		32	120	-1,00	90		70	39		14									0,20	1,01
1 – 58		50	140		110		90	59	+0,74			13								1,33
1 – 59		65	160		130		110	78												1,63
1 – 60		80	185	-1,15	150	±0,5	128	91	+0,87	18	8	15		3		1,0			0,25	2,44
1 – 61		100	205		170		148	110												2,85
1 – 62		125	235		200		178	135	+1,00			17							0,30	3,88
1 – 63		150	260	-1,30	225		202	161												4,39
1 – 64		200	315	-1,40	280		258	222	+1,15			19							0,40	5,89
1 – 65		250	370		335	±0,8	312	273	+1,30		12	20			±2					7,67
1 – 66		300	435	-1,55	395		365	325	+1,40	18				4						10,28
1 – 67		350	485		445		415	377				22							0,50	12,58
1 – 68		400	535	-1,75	495		465	426	+1,55		16	24	-0,52							15,20
1 – 69		500	640	-2,00	600		570	530	+1,75			25								19,72
1 – 70		600	755		705		670	630	+2,00	26	20								0,60	26,24
1 – 71		700	860	-2,30	810		775	720				27								36,68
1 – 72		800	975		920		880	820	+2,30	30	24			5		1,6				46,14
1 – 73		900	1075	-2,60	1020	±1,2	980	920				29								55,10
1 – 74		1000	1175		1120		1080	1020	+2,60		28	31	-0,62						1,00	64,36
1 – 75	0,25(2,5)	10	75	-0,74	50	±0,3	35	15	+0,43	11	4	8	-0,36	2	±1	0,5			0,12	0,25
1 – 76		15	80	-0,87	55		40	19	+0,52										0,16	0,29
1 – 77		20	90		65		50	26				10	-0,43							0,45
1 – 78		25	100		75		60	33	+0,62											0,55

Окончание таблицы 4

Размеры в миллиметрах

Обозначение фланца	Условное давление Ру, МПа (кгс/см²)	Условный проход Dy	D		D_1		D_2	db		d	n	b		h		c	f		T	Масса, кг
			Номин.	Пред. откл.	Номин.	Пред. откл.		Номин.	Пред. откл.			Номин.	Пред. откл.	Номин.	Пред. откл.		Номин.	Пред. откл.		
1 – 79	0,25(2,5)	32	120	-1,00	90	±0,3	70	39	+0,62	14	4	10	-0,43	2	±1	1,0	—	—	0,20	0,79
1 – 80		50	140		110		90	59	+0,74					3						1,04
1 – 81		65	160		130	±0,5	110	78				11							0,25	1,39
1 – 82		80	185	-1,15	150		128	91		18										1,84
1 – 83		100	205		170		148	110	+0,87											2,14
1 – 84		125	235		200		178	135	+1,00		8	13							0,30	2,60
1 – 85		150	260	-1,30	225		202	161												3,43
1 – 86		200	315	-1,40	280		258	222	+1,15			15							0,40	4,73
1 – 87		250	370		335		312	273	+1,30		12	18								6,95
1 – 88		300	435	-1,55	395		365	325	+1,40	22				4	±2					9,33
1 – 89		350	485		445		415	377											0,5	10,45
1 – 90		400	535	-1,75	495		465	426	+1,55		16									11,64
1 – 91		500	640	-2,00	600	±0,8	570	530	+1,75			20								16,01
1 – 92		600	755		705		670	630	+2,00	26	20			5					0,6	21,35
1 – 93		700	860	-2,30	810		775	720			24	21								29,15
1 – 94		800	975		920		880	820	+2,30	30										36,63
1 – 95		900	1075	-2,60	1020		980	920				23								44,20
1 – 96		1000	1175		1120		1080	1020	+2,60		28	25				1,6			0,8	52,58
1 – 97		1200	1375	-3,10	1320	±1,2	1280	1220			32									62,36
1 – 98		1400	1575		1520		1480	1420	+3,10		36	27								77,60
1 – 99		1600	1785	-3,70	1730		1690	1620	+3,70		40								1,0	94,30

5 Материал:

- фланцев – сталь марки 20 по ГОСТ 1050,

- патрубков – по ОСТ 34-42-658, разделы 1 и 3;

- прокладок – паронит марки ПОН по ГОСТ 481

6 Шпильки по ГОСТ 20700 Материал – сталь марки 35 по ГОСТ 1050

Гайки по ГОСТ 20700 материал – сталь марки 20 по ГОСТ 1050

7 Длины патрубков L_1, указанные в табл 3, могут быть увеличены по усмотрению организации, проектирующей трубопроводы

8 Неуказанные Пред ельные отклонения размеров $\pm\frac{IT14}{2}$

9 Методы и объем контроля сварных соединений – в соответствии в ОСТ 34-42-660

10 Общие требования к подготовке кромок патрубка под сварку с трубопроводом – по ОСТ 34-42-659

11 Маркировать· товарный знак завода-изготовителя, условное давление и обозначения по настоящему стандарту

12 Технические требования к фланцам – по ГОСТ 12820 и ГОСТ 12815

13 Остальные технические требования – по ОСТ 34-42-660

ИНФОРМАЦИОННЫЕ ДАННЫЕ

УТВЕРЖДЕН ПРИКАЗОМ Министерства энергетики и электрификации СССР от 24. 04. 1984 г. № 163

ИСПОЛНИТЕЛИ: В. И. ЕСАРЕВ, В.В Горбачев, И. А. Головин, Л. М. Иванова, Л. Е. Иевлева, М. В Морозюк, Е. А. Голубева

ЗАРЕГИСТРИРОВАН ВИФС
за № 8330106 от 21. 09 84

Взамен ОСТ 34-42-668-84

ССЫЛОЧНЫЕ НОРМАТИВНО-ТЕХНИЧЕСКИЕ ДОКУМЕНТЫ

Обозначение НТД, на которые дана ссылка	номер пункта, подпункта. перечисления, приложения
Правила пара и горячей воды РД 03-94	1
СНиП3.05 05-84	1
ГОСТ 481-80	5
ГОСТ 1050-88	5; 6, абзацы 1 и 2
ГОСТ 12815-80	12
ГОСТ 128020-80	12
ГОСТ 20700-75	6, абзацы 1 и 2
ОСТ 34-42-658-84	5
ОСТ 34-42-659-84	10
ОСТ 34-42-660-84	9; 13

ПРЕРИЗДАНИЕ **С ИЗМЕНЕНИЯМИ:**

Извещение № 1	от 06. 03. 1986г.	№ 32а,
изменение № 2	от 20. 09. 1988г.	№ 374а,
изменение № 3	от 25. 12. 1990г.	№ 176а
изменение № 4	от 23.01 2009г.	№ 18

Срок действия не ограничен

Лист регистрации изменений ОСТ 34-42-668-84

Изм.	Номера листов (страниц)				Номер документа	Подпись	Дата	Срок введения изменения
	измененных	замененных	новых	аннулированных				