УДК 621.643.4 : 621 11 Группа Г 18

ОТРАСЛЕВОЙ СТАНДАРТ

Детали и сборочные единицы трубопроводов АС
Рраб < 2,2 МПа (22 кгс/см^2), t≤350 °С

ЗАГЛУШКИ ПЛОСКИЕ ПРИВАРНЫЕ С РЕБРАМИ

ОСТ 34-42-667-84

ОКП 31 1311

Срок действия не ограничен

Несоблюдение стандарта преследуется по закону.

1. Настоящий стандарт распространяется на плоские приварные заглушки с ребрами из углеродистой стали для трубопроводов групп В и С атомных станций по " Правилам АЭУ."

Стандарт соответствует " Правилам АЭУ."

2. Допускается применение плоских приварных заглушек с ребрами по настоящему стандарту для трубопроводов, на которые распространяются "Правила пара и горячей воды " и СНиП 3.05.05-84.

Пределы применения заглушек приведены в таблице 1.

Издание официальное Перепечатка воспрещена

Г.Р. № 8330090 от 21.09.84

gost.e-ecolog.ru

Таблица 1

Условное давление Ру, МПа (кгс/см^2)	Рабочее давление Рраб, МПа (кгс/см^2) для температуры среды, ° С			
	200	250	300	350
4,00 (40,0)	2,20 (22,0)	2,20 (22,0)	2,20 (22,0)	2,20 (22,0)
2,50 (25,0)			1,90 (19,0)	1,70 (17,0)
1,60 (16,0)	1,60 (16,0)	1,40 (14,0)	1,20 (12,0)	1,10 (11,0)
1,00 (10,0)	1,00 (10,0)	0,90 (9,0)	0,75 (7,5)	0,66 (6,6)
0,63 (6,3)	0,60 (6,0)	0,54 (5,4)	0,48 (4,8)	0,40 (4,0)
0,40 (4,0)	0,40 (4,0)	0,35 (3,5)	0,30 (3,0)	0,26 (2,6)
0,25 (2,5)	0,25 (2,5)	0,23 (2,3)	0,19 (1,9)	0,17 (1,7)

3 Конструкция и размеры плоских приварных заглушек с ребрами должны соответствовать указанным на рисунке 1 и в таблицах 2 и 3.

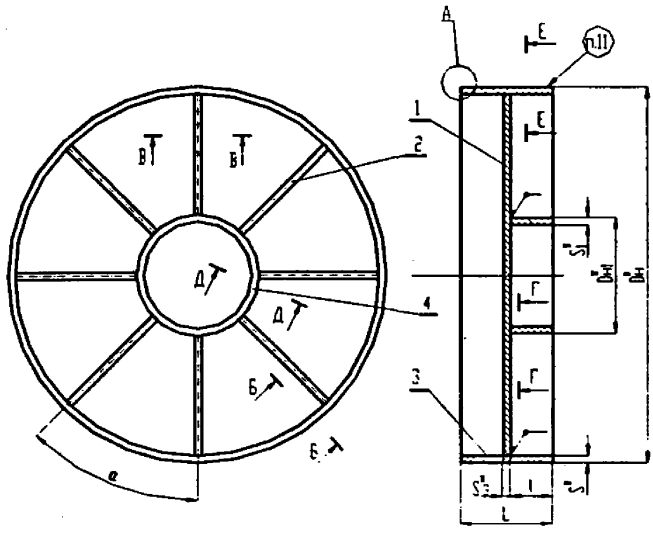

Рисунок 1, лист1

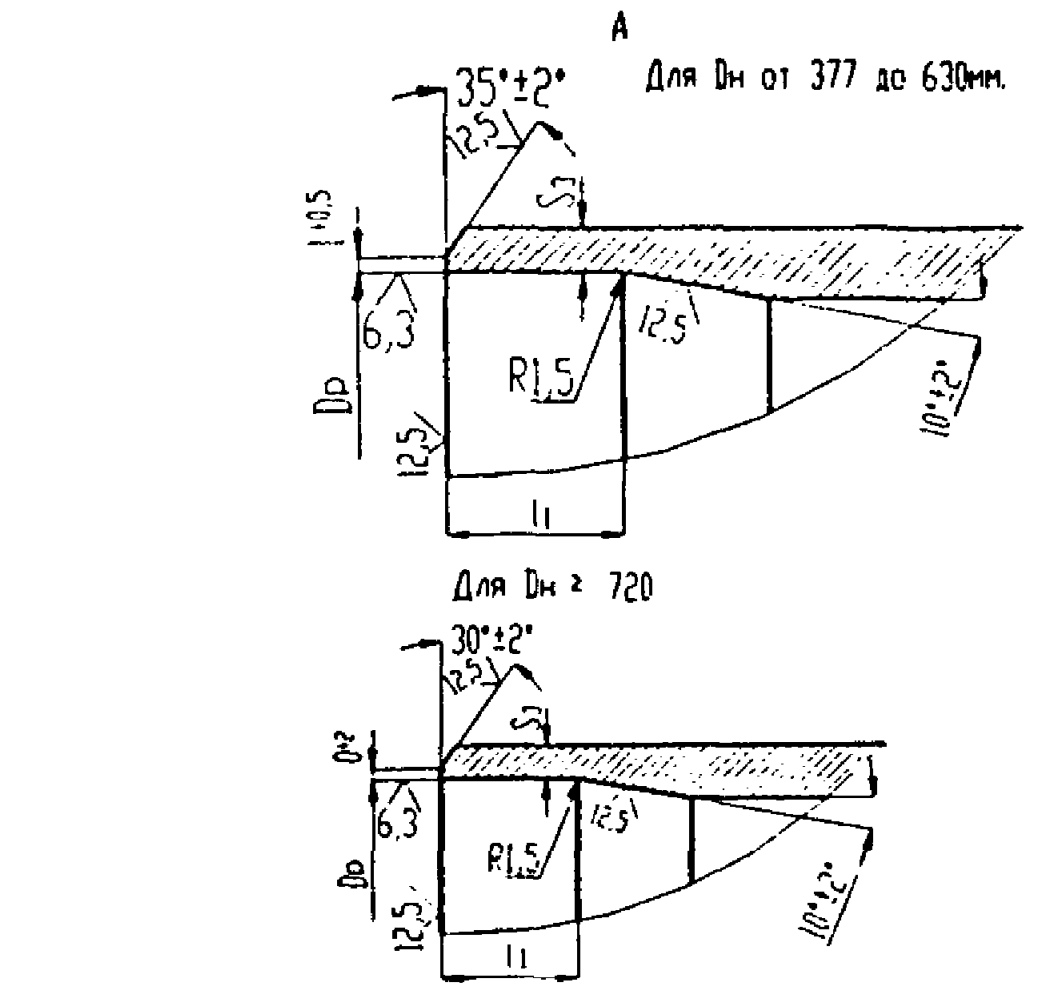

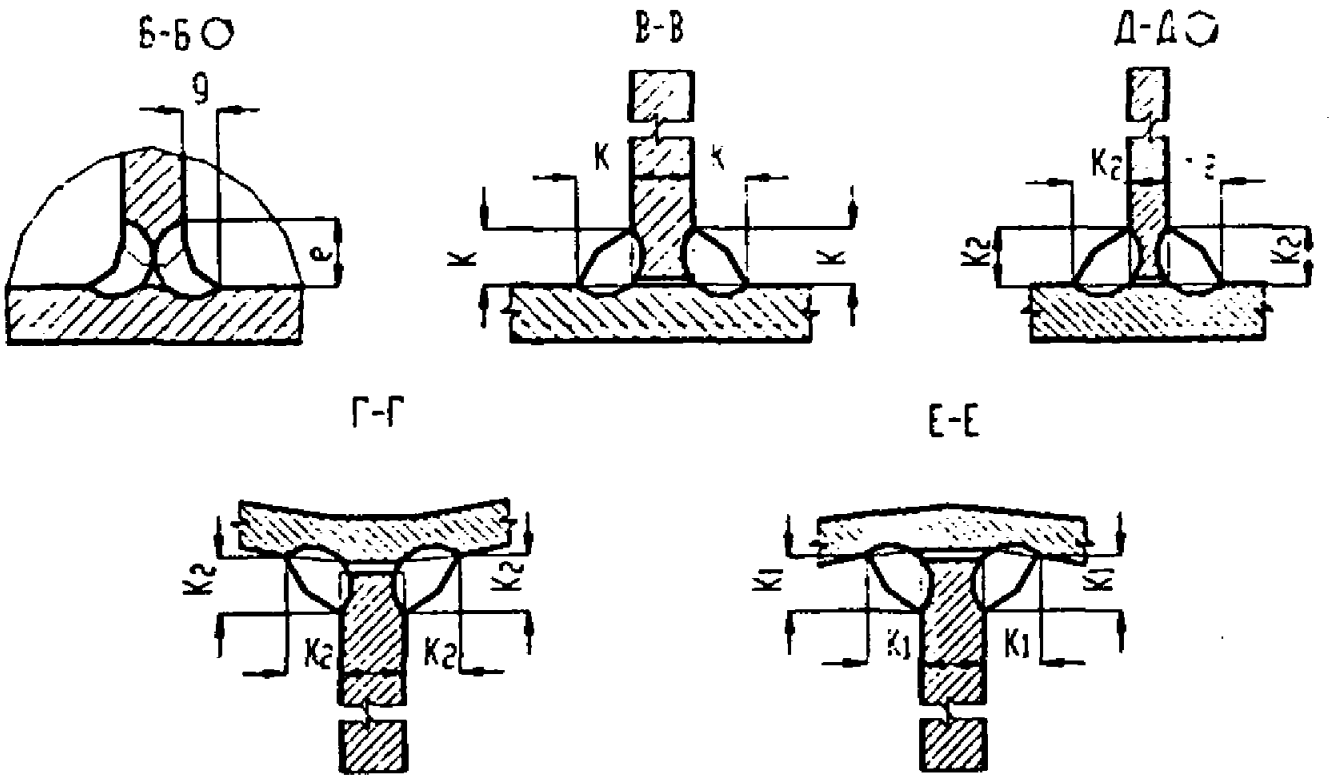

• **Размеры для справок**

Рисунок 1, лист 2

Таблица 2

Размеры в миллиметрах

Обозначение заглушки приварной с ребрами	Условное давление Ру, МПа (кгс/см²)	Условный проход Dy	Dн	Dн₁	Dp		S	S₁	S₂	S₃, не менее	L (пред. откл ±5	l	l₁	e	g	к	к₁	к₂	α (пред. откл. ±3°)	Масса, кг
					Номин.	Пред. откл.								не менее						
01	2,50 (25,0)	350	377	89	361	+0,57	9	9	14	5,0	300	100	20	10	5	6	9	6	60°	46,0
02		400	426		410	+0,63			18					12		8				59,4
03	1,60 (16,0)	500	530	159	516	+0,70	8			5,5		140				10	8	6		78,7
04		600	630		616															107,6
05	1,00 (10,0)								14			120		10		8				92,5
06	1,60 (16,0)	700	720		706	+0,80			18			140		12		10			45°	141,4
07	1,00 (10,0)															8			60°	127,8
08	1,60 (16,0)	800	820	219	804	+0,90	9	16	25	6,5		180		15	7	13	9	11	45°	220,6
09	1,00 (10,0)							9	18			120		12	5			6		176,7
10	0,60 (6,0)								14			140		10		8			60°	144,1
11	1,60 (16,0)	900	920		902		10	16	25	7,5	350	180		15	7	13	10	11	45°	299,4
12	1,00 (10,0)								18			140		13	5					246,5
13	0,60 (6,0)							9	14					10		10		6		203,4
14	0,40 (4,0)											100								189,2
15	1,60 (16,0)	1000	1020		1002			16	25			140		15	7	18		11	30°	405,9
16	1,00 (10,0)								18					12	5	13				318,0
17	0,60 (6,0)							9	14			120		10		10		6		251,7
18	0,40 (4,0)																		45°	228,5
19	1,00 (10,0)	1200	1220	273	1201	+1,00	11	16	25	8,0		180	25	15	7	13	11	11	30°	517,6
20	0,60 (6,0)								18			140		12	5					417,0
21	0,40 (4,0)							11	14					10		8		8		327,0
22	0,25 (2,5)																		45°	301,8
23	1,60 (16,0)	1400	1420		1395		14	16	25	10,5	400	250	30	15	7	18	14	11	30°	888,5
24	1,00 (10,0)								18			180		12	5	13				785,6
25	0,60 (6,0)																			624,0
26	0,40 (4,0)											140		10						532,0

Окончание таблицы 2

Размеры в миллиметрах

Обозначение заглушки приварной с ребрами	Условное давление Ру, МПа (кгс/см²)	Условный проход Dy	Dн	$D_{н_1}$	Dp		S	S_1	S_2	S_3, не менее	L (пред откл ±5	l	l_1	e	g	к	$к_1$	$к_2$	α (пред откл. ±3°)	Масса, кг
					Номин.	Пред откл								не менее						
27	0,25 (2,5)	1400	1420	273	1395	+1,00	14	11	14	10,5	400	120	30	10	5	10	14	8	30°	475,0
28	1,00 (10,0)	1600	1620		1595			16	25			250		15	7	18		11		1071,0
29	0,60 (6,0)											180								951,5
30	0,40 (4,0)								18					12	5	13				750,0
31	0,25 (2,5)								14					10		10				838,0

Пример условного обозначения плоской приварной заглушки с ребрами для трубопровода Dy 500мм, на условное давление Ру 1 МПа для трубопроводов группы С по " Правилам АЭУ " с контролем сварных соединений для IIIс категории по ПН АЭ Г-7-010-89.

Заглушка С 500 - 1-IIIс 05 ОСТ 34-42-667-84,

то же, для трубопроводов, на которые распространяются " Правила пара и горячей воды " :

Заглушка П 500 - 1 05 ОСТ 34-42-667-84,

то же, для трубопроводов, на которые распространяются СНиП 3.05.05-84:

Заглушка 500 - 1 05 ОСТ 34-42-667-84.

Таблица 3

Размеры в миллиметрах

Обозначение заглушки приварной с ребрами	Поз.1 Диск кол. 1	Поз. 2 Ребро		Поз. 3 Патрубок кол 1				Поз 4 Кольцо кол 1		
	Обозначение по настоящему стандарту		Кол.	Размеры, мм		Материал по ОСТ 34-42-658, раздел	Масса, кг	Размеру, мм		Масса, кг
				$D_н \times S$	L*			$D_{н1} \times S_1$	l	
01	1-01	2-01	6	377 × 9	300	1	24,5	89 × 9	100	1,8
02	1-02	2-02		426 × 9			27,8			
03	1-03	2-03		530 × 8		3	30,9	159 × 9		3,3
04	1-04	2-04		630 × 8			36,8		140	4,7
05	1-05	2-05							120	4,0
06	1-06	2-06	8	720 × 8			42,1		140	4,7
07		2-07	6							
08	1-07	2-08	8	820 × 9			54,0	219 × 16		11,2
09	1-08	2-09						219 × 9	120	5,6
10	1-09	2-10	6						140	6,5
11	1-10	2-11	8	920 × 10	350		78,5	219 × 16	180	14,4
12	1-11	2-12							140	11,2
13	1-12	2-13						219 × 9		6,5
14		2-14							100	4,7
15	1-13	2-15	12	1020 × 10			87,2	219 × 16	140	11,2
16	1-14	2-16								
17	1-15	2-17						219 × 9	120	5,6
18			8							
19	1-16	2-18	12	1220 × 11			114,8	273 × 16	180	19,5
20	1-17	2-19							140	15,2
21	1-18	2-20						273 × 11		10,7
22			8							
23	1-19	2-21	12	1420 × 14	400		195,2	273 × 16	250	27,1
24		2-22							180	19,5
25	1-20	2-23							140	15,2
26		2-24								

Окончание таблицы 3

Размеры в миллиметрах

Обозначение заглушки приварной с ребрами	Поз.1 Диск кол 1	Поз 2 Ребро		Поз 3 Патрубок кол 1				Поз. 4 Кольцо кол 1		
	Обозначение по настоящему стандарту		Кол	Размеры, мм		Материал по ОСТ 34-42-658, раздел	Масса, кг	Размеру, мм		Масса, кг
				$D_н \times S$	L*			$D_{н1} \times S_1$	l	
27	1-21	2-25	12	1420 × 14	400	3	192,5	273 × 11	120	9,1
28	1-22	2-26		1620 × 14			221,8	273 × 16	250	27,1
29		2-27							180	19,5
30	1-23	2-28								
31	1-24	2-29							140	15,2

*Размер - после обработки по чертежу 1

4 Конструкция и размеры диска должны соответствовать указанным на рисунке 2 и в таблице 4.

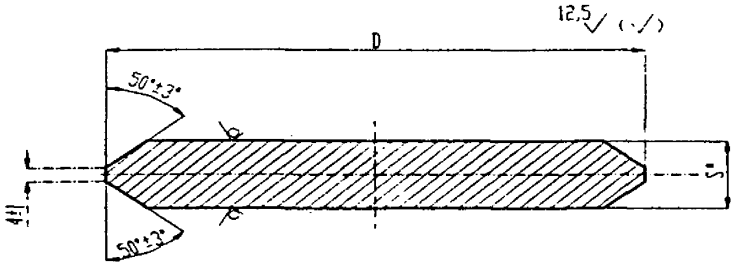

• Размер для справок

Рисунок 2

Таблица 4

Размеры в миллиметрах

Обозначение диска	D	S	Масса, кг
1-01	355	14	10,6
1-02	404	18	17,4
1-03	510		28,0
1-04	610		40,2
1-05		14	31,6
1-06	700	18	53,2
1-07	798	25	95,1
1-08		18	69,2
1-09		14	54,3
1-10	896	25	120,4
1-11		18	87,4
1-12		14	68,5
1-13	996	25	149,1
1-14		18	108,2
1-15		14	85,8
1-16	1194	25	215,0
1-17		18	155,9
1-18		14	121,7
1-19	1388	25	291,4
1-20		18	211,1
1-21		14	164,7
1-22	1588	25	382,4
1-23		18	276,7
1-24		14	215,9

5 Конструкция и размеры ребра должны соответствовать указанным на рисунке 3 и в таблице 5.

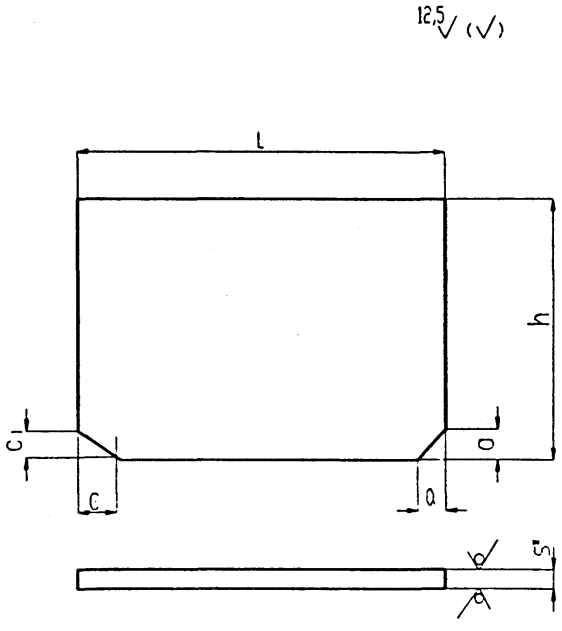

* Размер для справок

Рисунок 3

Таблица 5

Размеры в миллиметрах

Обозначение ребра	S	h	L	a	c	c_1	Масса, кг
2-01	10	100	132	14	18	10	1,03
2-02	12		157		20	12	1,47
2-03	14		175				1,91
2-04		140	225				3,46
2-05	12	120			18		2,54
2-06	14	140	270		20		4,15
2-07	12						3,57
2-08	18		289	18	24	14	5,70
2-09	12	120		14	20	12	4,89
2-10		140			18		3,82
2-11	18	180	338	18	24	14	8,58
2-12		140			20	12	6,66
2-13	14			14	18		5,19
2-14		100					3,71
2-15	25	140	388	18	24	14	10,62
2-16	18				20	12	7,66
2-17	14	120		14	18		5,11
2-18	18	180	460	18	24	14	11,68
2-19		140			20	12	9,08
2-20	12			16	18		6,05
2-21	25	250	557	18	24	14	27,31
2-22		180					19,65
2-23	18				20	12	14,15
2-24		140			18		11,00
2-25	14	120		14			7,34
2-26	25	250	657	18	24	14	32,22
2-27		180					23,18
2-28	18				20	12	16,70
2-29	14			14	18		11,98

6 Материал:

- дисков и ребер- лист в соответствии с сортаментом листов по ОСТ 34-42-658, раздел 4;

- патрубков- см. табл. 3 настоящего стандарта;

колец- трубы бесшовные по ТУ 14-3-190 из стали 20 по ГОСТ 1050.

7 Диаметры дисков D уточнить по фактическим внутренним диаметрам патрубков с учетом допускаемого зазора не более 2 мм на сторону. Длины ребер уточнить по фактическим внутренним диаметрам патрубков и наружным диаметра колец с учетом допускаемого зазора не более 1,5 мм с каждой стороны.

8 Общие требования к подготовке кромок под сварку с трубопроводом – по ОСТ34-42-659.

9. Контроль качества сварного соединения

-диска с патрубком (до приварки ребер и кольца)- в соответствии с ОСТ 34-42-660 в зависимости от категории сварного соединения, допускается послойный визуальный контроль (с регистрацией результатов контроля в журнале ОТК) и измерение;

ребер, диска и кольца – послойный визуальный контроль и измерение.

10. Неуказанные предельные отклонения размеров $\pm\frac{IT14}{2}$

11. Маркировать товарный знак завода – изготовителя, условный проход, условное давление и обозначение по настоящему стандарту.

12. Остальные технические требования – по ОСТ 34-42-660.

ИНФОРМАЦИОННЫЕ ДАННЫЕ

УТВЕРЖДЕН ПРИКАЗОМ Министерства энергетики и электрификации СССР от 24. 04. 1984 г. № 163

ИСПОЛНИТЕЛИ Л.Б.Грузер, Н.Г. Нечаева, В. А.Малашонок, В. И. Есарев, В.В.Горбачев, И. А. Головин, Л. М. Иванова, Л. Е. Иевлева, М. В. Морозюк, Е. А. Голубева

ЗАРЕГИСТРИРОВАН ВИФС
за № 8330090 от 21. 09. 84

ССЫЛОЧНЫЕ НОРМАТИВНО-ТЕХНИЧЕСКИЕ ДОКУМЕНТЫ

Обозначение НТД, на которые дана ссылка	номер пункта, подпункта. перечисления, приложения
Правила АЭУ	1,абзацы 1 и 2; 3, табл. 2, пример, 1-ый абзац
Правила пара и горячей воды	2; 3, табл. 2, пример, 2-ой абзац
РД 03-94	
СНиП 3.05.05-84	2; 3, табл.2, пример, 3-ий абзац
ПН АЭ Г –7-010-89	3, табл 2, пример, 1-ый абзац
ГОСТ 1050-88	6
ТУ –14-3-190-82	6
ОСТ 34-42-658-84	3, табл 3, поз. 3; 6
ОСТ 34-42-659-84	8
ОСТ 34-42-660-84	9, 12

ПЕРЕИЗДАНИЕ С ИЗМЕНЕНИЯМИ.

Изменение № 1 от 20.09.88 № 374а

Извещение № 2 от 25.12.90 № 176а

Изменение № 3 от 02.06.95 № 117

Изменение № 4 от 23.01.01 № 18

Лист регистрации изменений ОСТ 34-42-667-84

Изм	Номера листов (страниц)				Номер документа	Подпись	Дата	Срок введения изменения
	измененных	замененных	новых	аннулированных				

gost.e-ecolog.ru