УДК 621.315.684:629.7.064.5 Группа Д15

ОТРАСЛЕВОЙ СТАНДАРТ

ОСТ 1 13711-81

НАКОНЕЧНИКИ ЧАШЕЧНЫЕ ДЛЯ ЭЛЕКТРОПРОВОДОВ

Конструкция и размеры

На 5 страницах

Взамен 6387А

Проверено в 1988 г.

ОКП 75 9580

Срок действия продлен до 01.01.98

Снято ограничение срока действия
ИУ 10-12 98г Изв. 12 622 28.02.00

Распоряжением Министерства от 5 февраля 1981 г. № 087-16

срок действия установлен с 1 января 1982 г.
до 1 января 1987 г.

Несоблюдение стандарта преследуется по закону

1. Настоящий стандарт распространяется на чашечные наконечники (в дальнейшем изложении – наконечники) для электропроводов с площадью сечения не более 0,20 мм^2, применяемые в электрических цепях летательных аппаратов.

№ изм.	1	2	3
№ изв	9082	10385	12209

№ дубликата	4510
№ подлинника	

Издание официальное ГР 8197497 от 05.03.81 Перепечатка воспрещена

gost.e-ecolog.ru

2. Конструкция и размеры наконечников должны соответствовать указанным на черт. 1 – 3 и в таблице.

Исполнение 1

Rz 50 (▽)

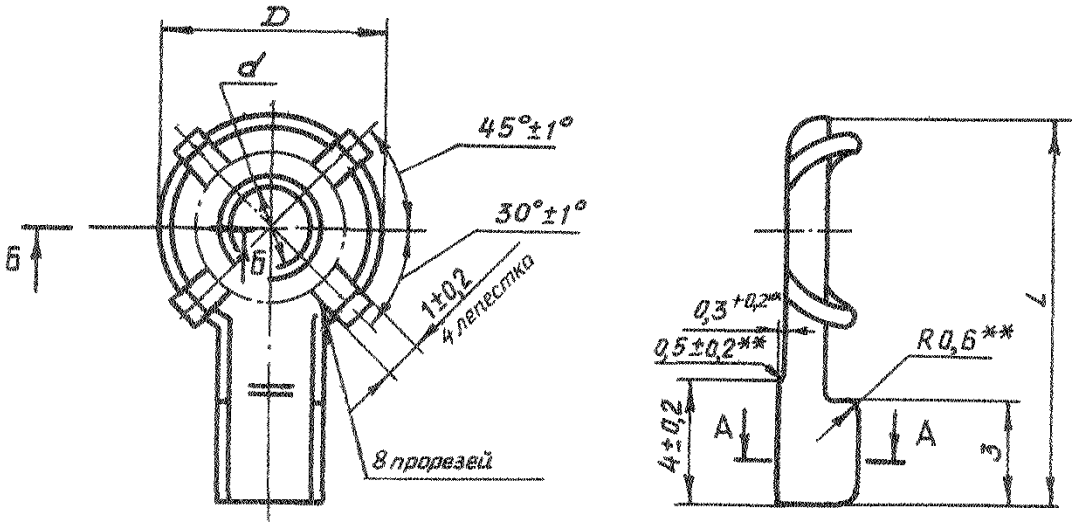

А – А

Б – Б

Для нечетных типоразмеров

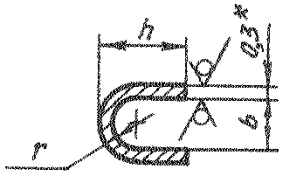

Для четных типоразмеров

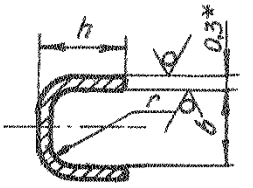

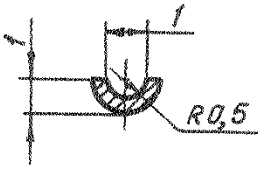

Черт. 1

Исполнение 2

Остальное – см. черт. 1

Исполнение 3

Остальное – см. черт. 1

Развертка

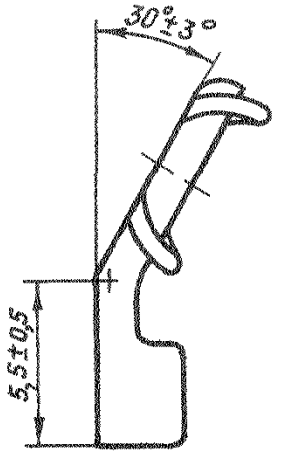

Черт. 2

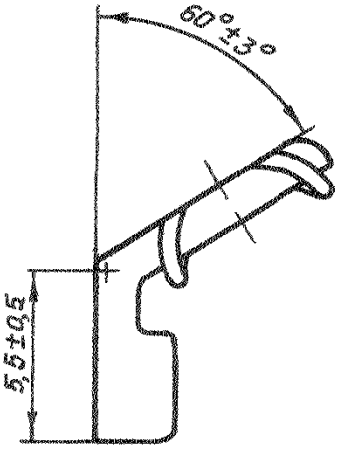

Черт. 3

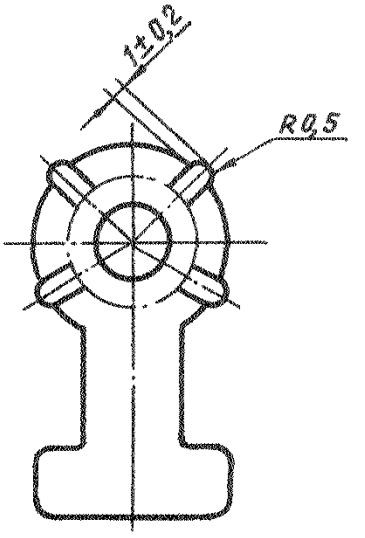

* Размер для справок.

** Размер обеспеч. инстр.

Инв. № дубликата 4510
Инв. № подлинника
№ изм 2
№ изв. 10885

Размеры, мм

Типоразмер	Площадь сечения провода*, мм²	d	D	b	h	L	r	Масса 100 шт., г
		Поле допуска						
		H14	h14	H14	h14			
1	0,05	2,2	5,4	1,2	1,7	12,5	0,60	11,2
2	0,08			2,4	2,0			15,3
3	0,12	2,7	5,9	1,5	2,2	13,0	0,75	11,5
4				3,0	3,0			15,4
5	0,20	3,2	6,4	1,8	2,6	13,5	0,90	11,7
6				3,6	3,2			15,6

3. Материал: лента НМЛ63 ГОСТ 2208-91.

4. Термическая обработка: отжиг**.

5. Неуказанные предельные отклонения размеров, формы и расположения поверхностей - по ОСТ 1 00022-80.

6. Покрытие: О3-6опл; Ср6.хр. Допускается покрытие Н3-6.ОВи6-9** (коды покрытий - по ОСТ 1 00330-79; О3-6опл - 25, Ср6.хр - 38, Н3-6.ОВи6-9 - 90).

7. Маркировать обозначение и клеймить окончательную приемку на бирке для партии наконечников.

8. Заделка - по ОСТ 1 03967-81.

9. Коды ОКП приведены в обязательном приложении к настоящему стандарту.

10. Технические условия - по ОСТ 1 00785-78.

Пример наименования и обозначения чашечного наконечника для электропроводов исполнения 2 типоразмера 5 оловянированного:

Наконечник 2-5-25-ОСТ 1 13711-81

То же, серебреного:

Наконечник 2-5-38-ОСТ 1 13711-81

---

* Площадь сечения провода для справок.

** По действующему в отрасли документу.

Инв. № дубликата 4510
Инв. № подлинника
№ изм. 1 2 3
№ изв. 9082 10385 12209

ПРИЛОЖЕНИЕ
Обязательное

КОДЫ ОКП НАКОНЕЧНИКОВ

Коды ОКП наконечников приведены в таблице.

Покрытие	Исполнение	Типоразмер	Код ОКП	Покрытие	Исполнение	Типоразмер	Код ОКП
Оз-бопл	1	1	75 9587 7501 03	Ср6.хр	1	1	75 9587 7519 04
		2	75 9587 7502 02			2	75 9587 7520 00
		3	75 9587 7503 01			3	75 9587 7521 10
		4	75 9587 7504 00			4	75 9587 7522 09
		5	75 9587 7505 10			5	75 9587 7523 08
		6	75 9587 7506 09			6	75 9587 7524 07
	2	1	75 9587 7507 08		2	1	75 9587 7525 06
		2	75 9587 7508 07			2	75 9587 7526 05
		3	75 9587 7509 06			3	75 9587 7527 04
		4	75 9587 7510 02			4	75 9587 7528 03
		5	75 9587 7511 01			5	75 9587 7529 02
		6	75 9587 7512 00			6	75 9587 7530 01
	3	1	75 9587 7513 10		3	1	75 9587 7531 00
		2	75 9587 7514 09			2	75 9587 7532 10
		3	75 9587 7515 08			3	75 9587 7533 09
		4	75 9587 7516 07			4	75 9587 7534 08
		5	75 9587 7517 06			5	75 9587 7535 07
		6	75 9587 7518 05			6	75 9587 7536 06

№ изм | 1 | 2
№ изв. | 9082 | 10885
Инв. № дубликата | 4510
Инв. № подлинника

ЛИСТ РЕГИСТРАЦИИ ИЗМЕНЕНИЙ

№ изм.	Номера страниц: измененных	Номера страниц: замененных	Номера страниц: новых	Номера страниц: аннулированных	Номер "Изв. об изм."	Подпись	Дата	Срок введения изменения
1	1,3,5,6	—	—	4	9082		20.03.82	1.07.82.
2								
3								
4	1	—	—	—	12622		28.02.00	

Инв. № дубл. 4310
Инв. № подл.

gost.e-ecolog.ru