УДК 621.315.684:629.7.064.5 Группа Д15

ОТРАСЛЕВОЙ СТАНДАРТ

ОСТ 1 13709-81

НАКОНЕЧНИКИ ДЛЯ ПОДСОЕДИНЕНИЯ К ЦИЛИНДРИЧЕСКИМ КОНТАКТАМ

Конструкция и размеры

На 6 страницах

Взамен 6385А

Проверено в 1988 г.

ОКП 75 9580

Снято ограничение срока действия ИУ10-1298, СВ6-12622 28.02.00

Срок действия продлен до 01.01.98

Распоряжением Министерства от 5 февраля 1981 г. № 087-16

срок действия установлен с 1 января 1982 г.
до 1 января 1987 г.

Несоблюдение стандарта преследуется по закону

1. Настоящий стандарт распространяется на наконечники для подсоединения к цилиндрическим контактам (в дальнейшем изложении – наконечники) для электропроводов с площадью сечения не более 0,20 мм^2, применяемые в электрических цепях летательных аппаратов.

Издание официальное ГР 8197476 от 05.03.81

Перепечатка воспрещена

№ изм 1 2 3
№ изв 9082 10885 12209
4508
№ дубликата
№ подлинника
gost.e-ecolog.ru

2. Конструкция и размеры наконечников должны соответствовать указанным на чертеже и в таблице.

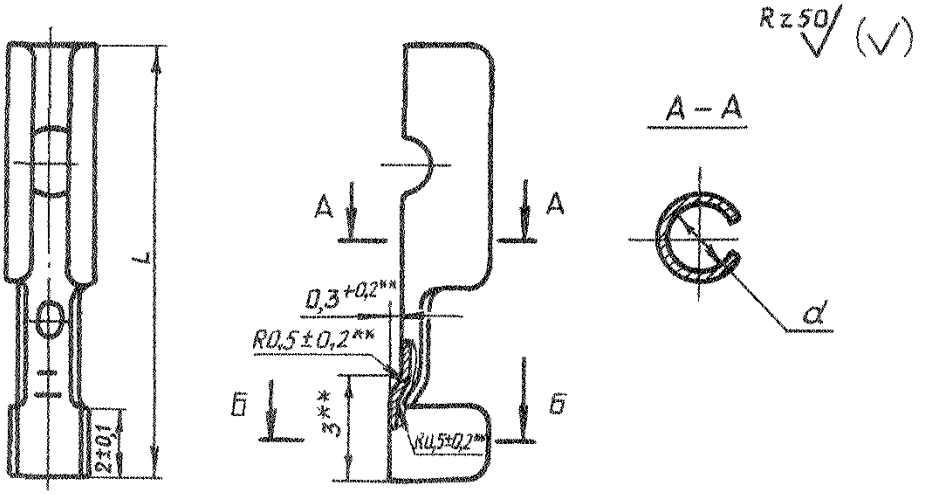

Б – Б

Для нечетных типоразмеров

Развертка

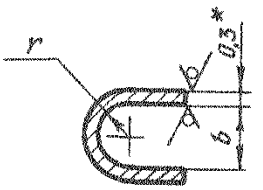

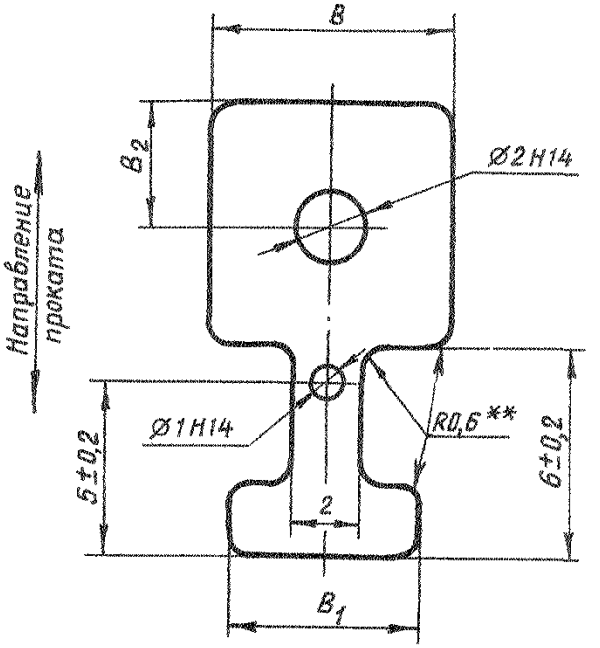

Б – Б

Для четных типоразмеров

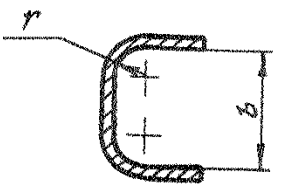

* Размер для справок.

** Размер обеспеч. инстр.

Инв. № дубликата
Инв. № подлинника
1508
№ изм. 2
№ изв. 10885

Размеры, мм

Типоразмер	Площадь сечения провода*, мм²	d	B	B_1	B_2	b	r	L	Масса 100 шт., г
		Поле допуска						Поле допуска	
		H14	h 12		j_s14	H14		h14	
1	0,05 0,08	1,0	4,0	3,5	2,0	1,2	0,60	10,0	9,4
2				5,5		2,4			11,2
3		1,5	5,5	3,5	2,7	1,2		11,5	13,2
4				5,5		2,4			14,9
5		2,0	7,0	3,5	3,5	1,2		13,0	18,1
6				5,5		2,4			19,8
7	0,12	1,0	4,0	4,5	2,0	1,5	0,75	10,0	10,0
8				7,0		3,0			12,1
9		1,5	5,5	4,5	2,7	1,5		11,5	13,7
10				7,0		3,0			15,8
11		2,0	7,0	4,5	3,5	1,5		13,0	18,6
12				7,0		3,0			20,7
13	0,20	1,0	4,0	5,5	2,0	1,8	0,90	10,0	24,0
14				8,5		3,6			32,0
15		1,5	5,5	5,5	2,7	1,8		11,5	30,8
16				8,5		3,6			38,8
17		2,0	7,0	5,5	3,5	1,8		13,0	39,6
18				8,5		3,6			47,6

3. Материал: лента НМЛ63 ГОСТ 2208-91.

4. Термическая обработка: отжиг**.

5. Неуказанные предельные отклонения размеров, формы и расположения поверхностей – по ОСТ 1 00022-80.

6. Покрытие: О3-6опл; Ср6.хр. Допускается покрытие Н3-6.ОВи6-9** (коды покрытий – по ОСТ 1 00330-79; О3-6опл – 25, Ср6.хр-38, Н3-6.ОВи6-9 – 90).

7. Маркировать обозначение и клеймить окончательную приемку на бирке для партии наконечников.

8. Заделка – по ОСТ 1 03967-81.

---

*Площадь сечения провода для справок.
**По действующему в отрасли документу.

№ изм. 1 2 3
№ изв. 9082 10885 12209
Инв. № дубликата 4508
Инв. № подлинника

9. Коды ОКП приведены в обязательном приложении к настоящему стандарту.

10. Технические условия - по ОСТ 1 00785-78.

Пример наименования и обозначения наконечника для подсоединения к цилиндрическим контактам типоразмера 10 оловянированного:

Наконечник 10-25-ОСТ 1 13709-81

То же, серебреного:

Наконечник 10-38-ОСТ 1 13709-81

№ изм | 1 | 2
№ изв | 10882 | 10885
Инв. № дубликата
Инв. № подлинника

ПРИЛОЖЕНИЕ:
Обязательное

КОДЫ ОКП НАКОНЕЧНИКОВ

Коды ОКП наконечников приведены в таблице.

Покрытие	Типо-размер	Код ОКП	Покрытие	Типо-размер	Код ОКП
О3-6опл	1	75 9587 7301 09	Ср6.хр	1	75 9587 7319 10
	2	75 9587 7302 08		2	75 9587 7320 06
	3	75 9587 7303 07		3	75 9587 7321 05
	4	75 9587 7304 06		4	75 9587 7322 04
	5	75 9587 7305 05		5	75 9587 7323 03
	6	75 9587 7306 04		6	75 9587 7324 02
	7	75 9587 7307 03		7	75 9587 7325 01
	8	75 9587 7308 02		8	75 9587 7326 00
	9	75 9587 7309 01		9	75 9587 7327 10
	10	75 9587 7310 08		10	75 9587 7328 09
	11	75 9587 7311 07		11	75 9587 7329 08
	12	75 9587 7312 06		12	75 9587 7330 04
	13	75 9587 7313 05		13	75 9587 7331 03
	14	75 9587 7314 04		14	75 9587 7332 02
	15	75 9587 7315 03		15	75 9587 7333 01
	16	75 9587 7316 02		16	75 9587 7334 00
	17	75 9587 7317 01		17	75 9587 7335 10
	18	75 9587 7318 00		18	75 9587 7336 09

№ изм. 2 10885
№ изв.
Инв. № дубликата
Инв. № подлинника 4508

ЛИСТ РЕГИСТРАЦИИ ИЗМЕНЕНИЙ

№ изм.	Номера страниц				Номер "Изв. об изм."	Подпись	Дата	Срок введения изменения
	измененных	замененных	новых	аннулированных				
1								
2								
3								
4	1	—	—	—	12622		28.02.20	

Инв. № дубл. | 4508
Инв. № подл. | а | на

gost.e-ecolog.ru