УДК 621.315.684:629.7.064.5 Группа Д15

ОТРАСЛЕВОЙ СТАНДАРТ

ОСТ 1 13697-81

НАКОНЕЧНИКИ УЗКИЕ ДЛЯ ЭЛЕКТРОПРОВОДОВ

Конструкция и размеры

На 5 страницах

Взамен 5834А

ОКП 75 9580

Проверено в 1988 г.

Срок действия продлен до 01.01.98

снято ограничение срока действия ИУ 10-12 98г изв. 12622 [illegible] 28.02.00

Распоряжением Министерства от 5 февраля 1981 г № 087-10

срок действия установлен с 1 января 1982 г.
до 1 января 1987 г.

Несоблюдение стандарта преследуется по закону

1. Настоящий стандарт распространяется на узкие наконечники для электропроводов (в дальнейшем изложении – наконечники), применяемые в электрических цепях летательных аппаратов.

Издание официальное ГР 8197350 от 05.03.81

Перепечатка воспрещена

gost.e-ecolog.ru

№ изм 1 2 3
№ изв 9082 10885 12209
4496
Инв № дубликата
Инв № подлинника

2. Конструкция и размеры наконечников должны соответствовать указанным на чертеже и в таблице.

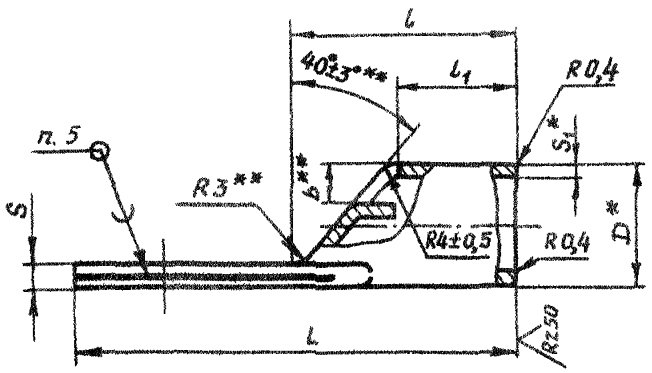

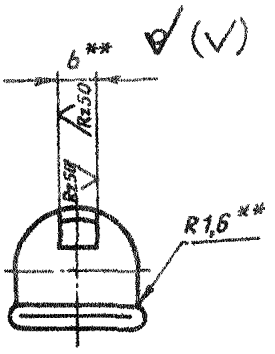

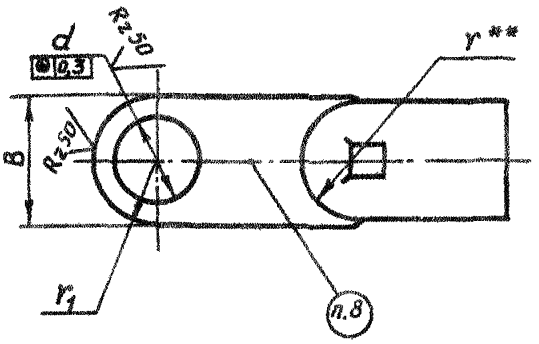

Размеры, мм

Типоразмер	Площадь сечения провода***, мм²	d Поле допуска H14	D	b Поле допуска H14	B Поле допуска h14	l Поле допуска j_s14	l_1 Поле допуска	L Поле допуска h14	S Поле допуска h14	S_1	r	r_1	Масса, г
1	16	5,3	8	3,5	10,0	25	16,0	43,0	1,2	0,8	4,0	5,0	5,8
2		6,5											5,2
3	25	5,3	10	4,0	11,0	26		46,0	1,7	1,0	5,0	5,5	8,1
4		6,5											7,9
5	35	6,5	12	4,5	14,0	29	17,5	51,0	2,1	1,2	6,0	7,0	13,2
6		8,5						53,0					12,7
7	50	6,5	14	5,0	17,6	32	18,5	56,5	2,5	1,5	7,0	8,8	19,2
8		8,5						58,5					22,6
9		10,5						60,5					21,9

* Размер для справок.
** Размер обеспеч. инстр.
*** Площадь сечения провода для справок.

№ изм. 2 | № изв. 10885
Инв. № дубликата | Инв. № подлинника 4496

Продолжение

Размеры, мм

Типоразмер	Площадь сечения провода, мм2*	d Поле допуска H14	D	b	B	l	l_1	L	S	S_1	r	r_1	Масса, г
				Поле допуска									
				H14	h14	J_S14		H14					
10	70	6,5	16	5,0	18,6	33	18,5	58,5	2,7	1,5	8,0	9,3	26,7
11		8,5						60,5					26,1
12		10,5						62,5					25,4
13		12,5						64,5					24,6
14	95	6,5	19	6,0	20,0	36	20,0	66,5	3,7	2,0	9,5	10,0	33,5
15		8,5						68,5					32,9
16		10,5						69,5					32,2
17		12,5											31,4

3. Материал: труба М3М ГОСТ 617-90. Допускается изготавливать из трубы М1М и М2М.

4. Термическая обработка: отжиг**.

5. Наконечники под оловянирование пайть** припоем олово 02 ГОСТ 860-75, под серебрение – припоем ПСр3Кд ГОСТ 19738-74.

6. Неуказанные предельные отклонения размеров, формы и расположения поверхностей – по ОСТ 1 00022-80.

7. Покрытие: Озопл., Ср9.кр. Допускается Н3-6.ОВи6-9** (коды покрытий – по ОСТ 1 00330-79, Озопл. – 25, Ср9.кр – 38, Н3-6.ОВи6-9 – 90).

8. Маркировать типоразмер наконечника шрифтом 3-1,5 ОСТ 1 00312-78. При нанесении маркировки ударным способом глубина 0,1-0,2 мм.

9. Заделка – по ОСТ 1 03967-81.

10. Коды ОКП приведены в обязательном приложении к настоящему стандарту.

11. Технические условия – по ОСТ 1 00785-78.

Пример наименования и обозначения узкого наконечника для электропроводов типоразмера 10 оловянированного:

Наконечник 10-25-ОСТ 1 13697-81

То же, серебреного:

Наконечник 10-38-ОСТ 1 13697-81

---

*Площадь сечения провода для справок.

**По действующему в отрасли документу.

№ изм. 3 12209
№ изв. 1 9082
2 10885
Инв. № дубликата 4496
Инв. № подлинника

ПРИЛОЖЕНИЕ
Обязательное

КОДЫ ОКП НАКОНЕЧНИКОВ

Коды ОКП наконечников приведены в таблице.

Покрытие	Типо-размер	Код ОКП	Покрытие	Типо-размер	Код ОКП
	1	75 9587 6601 04		1	75 9587 6618 06
	2	75 9587 6602 03		2	75 9587 6619 05
	3	75 9587 6603 02		3	75 9587 6620 01
	4	75 9587 6604 01		4	75 9587 6621 00
	5	75 9587 6605 00		5	75 9587 6622 10
	6	75 9587 6606 10		6	75 9587 6623 09
	7	75 9587 6607 09		7	75 9587 6624 08
О3опл	8	75 9587 6608 08	Ср9.кр	8	75 9587 6625 07
	9	75 9587 6609 07		9	75 9587 6626 06
	10	75 9587 6610 03		10	75 9587 6627 05
	11	75 9587 6611 02		11	75 9587 6628 04
	12	75 9587 6612 01		12	75 9587 6629 03
	13	75 9587 6613 00		13	75 9587 6630 10
	14	75 9587 6614 10		14	75 9587 6631 09
	15	75 9587 6615 09		15	75 9587 6632 08
	16	75 9587 6616 08		16	75 9587 6633 07
	17	75 9587 6617 07		17	75 9587 6634 06

№ изм. 1 | 9082
№ изв.
Инв. № дубликата
Инв. № подлинника 4406

ЛИСТ РЕГИСТРАЦИИ ИЗМЕНЕНИЙ

№ изм.	Номера страниц				Номер "Изв. об изм."	Подпись	Дата	Срок введения изменения
	измененных	замененных	новых	аннулированных				
1	1,3,5,6	—	—	V	9082	[illegible]	21.03.84г.	1.07.84г.
2								
3								
4	1	—	—	-	12622	[illegible]	28.02.00	

Инв. № дубл[illegible]

Инв. № подл[illegible]

4496

gost.e-ecolog.ru