УДК 629.7.04

Группа Д15

ОТРАСЛЕВОЙ СТАНДАРТ

ШТЫРИ РЕЗЬБОВЫЕ

Конструкция и размеры

ОСТ 1 12774-77

На 4 страницах

Взамен 1710С52

ОКП 75 9560

Проверено в 1987 г.

Распоряжением Министерства от 31 мая 1977 г. № 087-16

срок введения установлен с 1 января 1978 г.

Несоблюдение стандарта преследуется по закону

ШТЫРИ РЕЗЬБОВЫЕ ПО ОСТ 1 12774-77 ВЗАИМОЗАМЕНЯЕМЫ С ШИПАМИ С НАРЕЗНЫМИ ХВОСТОВИКАМИ ПО НОРМАЛИ 1710С52

1. Конструкция и размеры резьбовых штырей должны соответствовать указанным на чертеже и в таблице.

Издание официальное

ГР 8039166 от 20.06.77

Перепечатка воспрещена

№ изм. 1 2
№ изв. 8335 10517
№ дубликата
№ подлинника 3181
gost.e-ecolog.ru

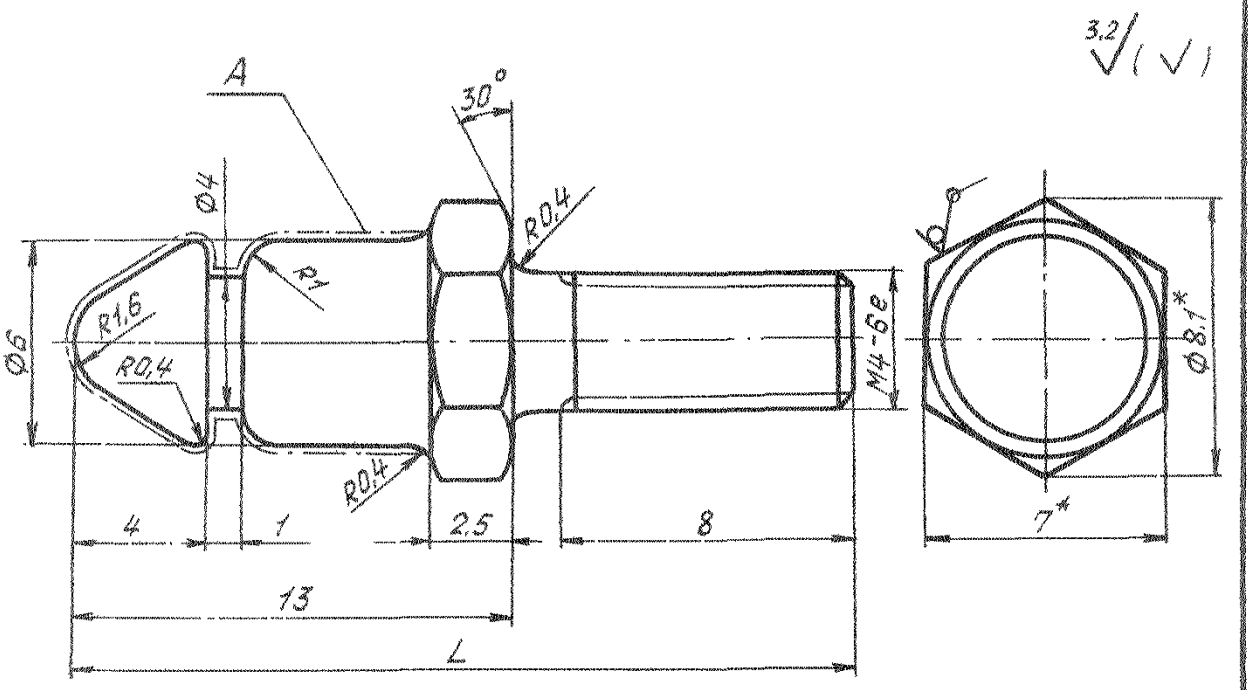

Типоразмер	Код ОКП	l, мм	Масса, 100 шт., кг
1	75 9569 6541 01	23	0,392
2	75 9569 6543 10	29	0,452
3	75 9569 6545 08	35	0,512
4	75 9569 6542 00	26	0,422
5	75 9569 6544 09	32	0,482

2. Материал: сталь 45 ГОСТ 1050-74.

3. Сбег резьбы - по ОСТ 1 00010-81.

4. Неуказанные предельные отклонения размеров - по ОСТ 1 00022-80.

5. Покрытия поверхности А - Хтв9, остальных - Кд 6-9, фос.окс.гфж кругом **.

6. Маркировать обозначение и клеймить окончательную приемку на бирке для партии деталей.

7. Таблица соответствия резьбовых штырей по настоящему стандарту шпилькам с нарезным хвостовиком по нормали 1710С52 приведена в справочном приложении.

8. Технические условия - по ОСТ 1 00849-77.

Пример наименования и обозначения резьбового штыря типоразмера 1:

Штырь резьбовой 1-ОСТ 1 12774-77

*Размер для справок.

**По действующей в отрасли документации.

№ изм 2 | № изв 10517
Инв. № дубликата | Инв. № подлинника 3181

ПРИЛОЖЕНИЕ
Справочное

Таблица соответствия резьбовых штырей по настоящему стандарту шипам с нарезным хвостовиком по нормали 1710С52

Обозначение	
по стандарту	по нормали
1-ОСТ 1 12774-77	1710С52-23-Кд
2-ОСТ 1 12774-77	1710С52-29-Кд
3-ОСТ 1 12774-77	1710С52-35-Кд

№ изм.
№ изв.
Инв. № дубликата
Инв. № подлинника
3181

ЛИСТ РЕГИСТРАЦИИ ИЗМЕНЕНИЙ

№ изм.	Номера страниц				Номер "Изв. об изм."	Подпись	Дата	Срок введения изменения
	изме-ненных	заме-ненных	новых	анну-лиро-ванных				
1	1	—	4	—	8335		6.01.81	1.07.81

Инв. № дубл.
Инв. № подл.
gost.e-ecolog.ru