УДК 629.7.04 Группа Д15

# ОТРАСЛЕВОЙ СТАНДАРТ

## ОСТ 1 12766-77

## КОРПУС

### Конструкция и размеры

На 4 страницах

Взамен 1704С52

ОКП 75 9569 6451 02

Проверено в 1987 г.

Распоряжением Министерства от 31 мая 1977 г. № 087-16

срок введения установлен с 1 января 1978 г.

Несоблюдение стандарта преследуется по закону

КОРПУС ПО ОСТ 1 12766-77 ВЗАИМОЗАМЕНЯЕМ С КОРПУСОМ ТУРНИКЕТА ПО НОРМАЛИ 1704С52

1. Конструкция и размеры корпуса должны соответствовать указанным на чертеже.

| № изм. | № изв. | 1 | 2 |
|---|---|---|---|
| | | 8335 | 10517 |

| Инв. № дубликата | Инв. № подлинника |
|---|---|
| | 3173 |

Издание официальное ГР 8039082 от 20.06.77

Перепечатка воспрещена

gost.e-ecolog.ru

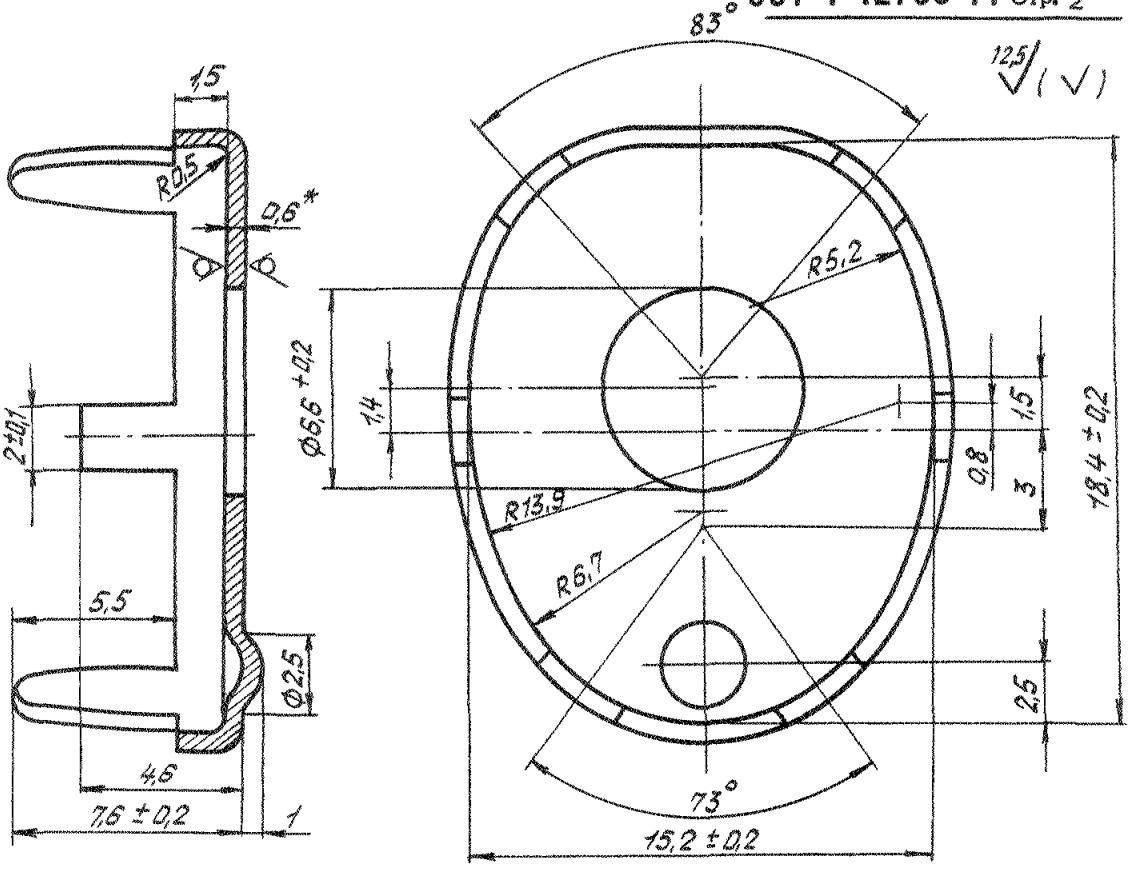


Развертка

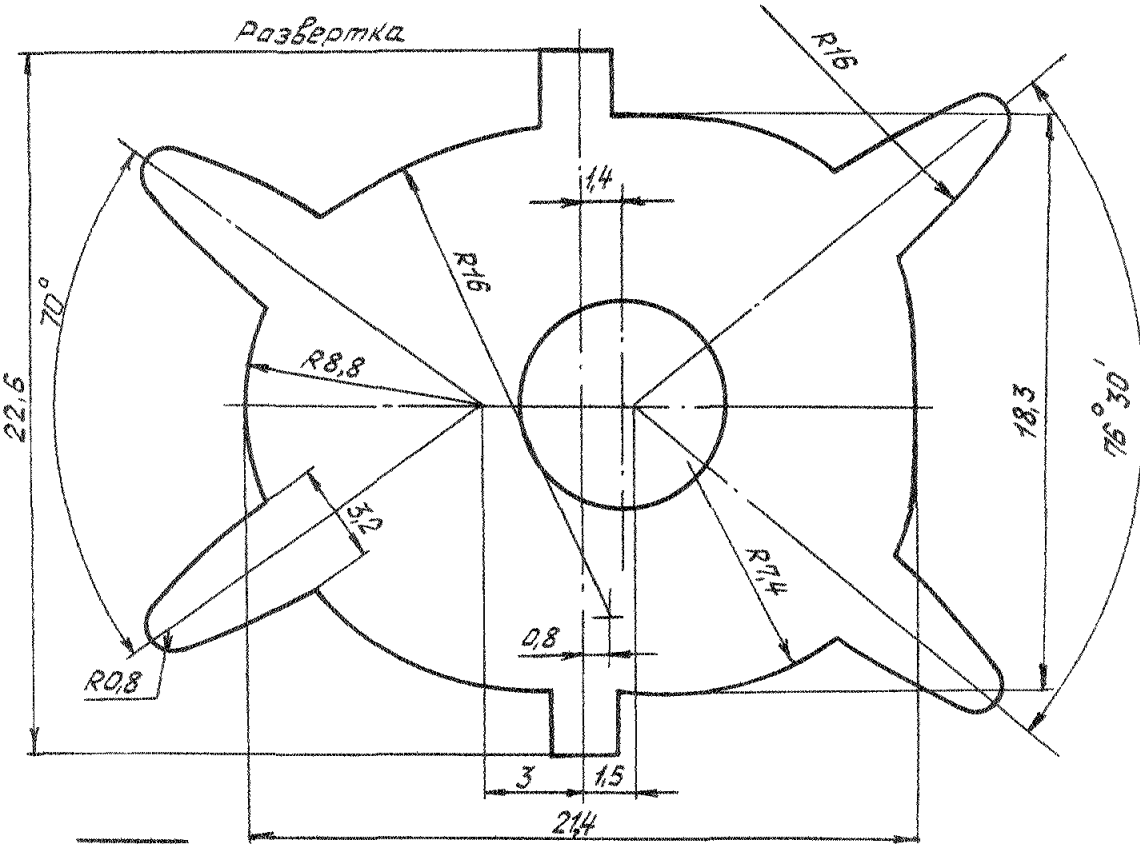


*Размер для справок.

| Инв. № дубликата | | | |
|---|---|---|---|
| Инв. № подлинника | 3173 | | |
| | | № изв. | 10517 |
| | | № изм. | 2 |

2. Материал: лента Л63М ГОСТ 2208-75.

3. Неуказанные предельные отклонения размеров - по ОСТ 1 00022-80.

4. Покрытие: Н6 - 9*.

5. Маркировать обозначение и клеймить окончательную приемку на бирке для партии деталей.

6. Масса 100 шт. - 0,166 кг.

7. Технические условия - по ОСТ 1 00849-77.

Наименование и обозначение корпуса:

Корпус ОСТ 1 12766-77

---

* По действующей в отрасли документации.

Инв. № дубликата | 3173
Инв. № подлинника
№ изм. | 1 | 2
№ изв. | 8335 | 10517

## ЛИСТ РЕГИСТРАЦИИ ИЗМЕНЕНИЙ

| № изм. | Номера страниц | | | | Номер "Изв. об изм." | Подпись | Дата | Срок введения изменения |
|---|---|---|---|---|---|---|---|---|
| | измененных | замененных | новых | аннулированных | | | | |
| 1 | 1; 3 | – | 4 | – | 8335 | | 5.11.81 | 1.07.81 |

Инв. № дубликата
Инв. № подлинн.
gost.e-ecolog.ru