СССР

ОТРАСЛЕВЫЕ СТАНДАРТЫ

ТУРНИКЕТЫ

ОСТ 1 12765-77 – ОСТ 1 12774-77
ОСТ 1 00849-77

Издание официальное

gost.e-ecolog.ru

УДК 629.7.04

Группа Д15

ОТРАСЛЕВОЙ СТАНДАРТ

ОСТ 1 12765-77

КНОПКА ТУРНИКЕТА

Конструкция и размеры

На 5 страницах

Взамен 1703С52
1700С52

ОКП 75 9569 6441 04

Проверено в 1987 г.

Распоряжением Министерства от 31 мая 1977 г. № 087-16

срок введения установлен с 1 января 1978 г.

Несоблюдение стандарта преследуется по закону

КНОПКА ТУРНИКЕТА ПО ОСТ 1 12765-77 ВЗАИМОЗАМЕНЯЕМА С КОРПУСОМ С ПРУЖИНОЙ ПО НОРМАЛИ 1703С52

1. Конструкция и размеры кнопки турникета должны соответствовать указанным на чертеже и в таблице.

Издание официальное

ГР 8039077 от 20.06.77

Перепечатка воспрещена

№ изм. 1 2
№ изв. 8335 10517
Инв. № подлинника 3172
Инв. № дубликата

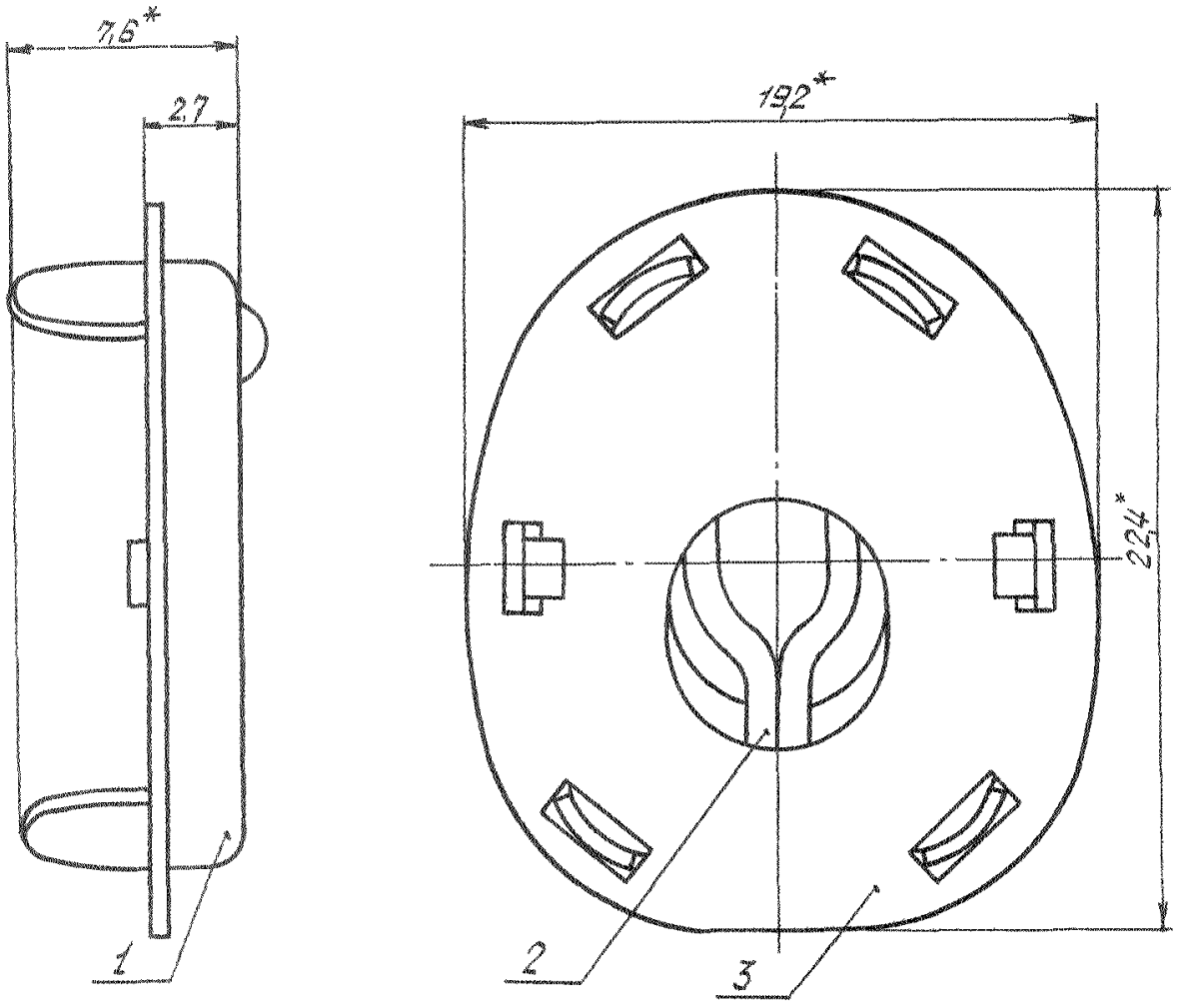

Поз.	Обозначение	Наименование	Кол.
1	ОСТ 1 12766-77	Корпус	1
2	ОСТ 1 12767-77	Пружина	1
3	ОСТ 1 12768-77	Крышка	1

2. Маркировать обозначение и клеймить окончательную приемку на бирке для партии деталей.

3. Примеры применения кнопки турникета приведены в справочном приложении к настоящему стандарту.

4. Масса 100 шт. – 0,385 кг.

5. Технические условия – по ОСТ 1 00849-77.

Наименование и обозначение кнопки турникета:

Кнопка турникета ОСТ 1 12765-77

*Размер для справок.

Инв. № дубликата
Инв. № подлинника
3172
№ изм.
№ изв.

ПРИЛОЖЕНИЕ
Справочное

ПРИМЕРЫ ПРИМЕНЕНИЯ КНОПКИ ТУРНИКЕТА

1. Пример применения кнопки турникета со штырем турникета показан на черт. 1.

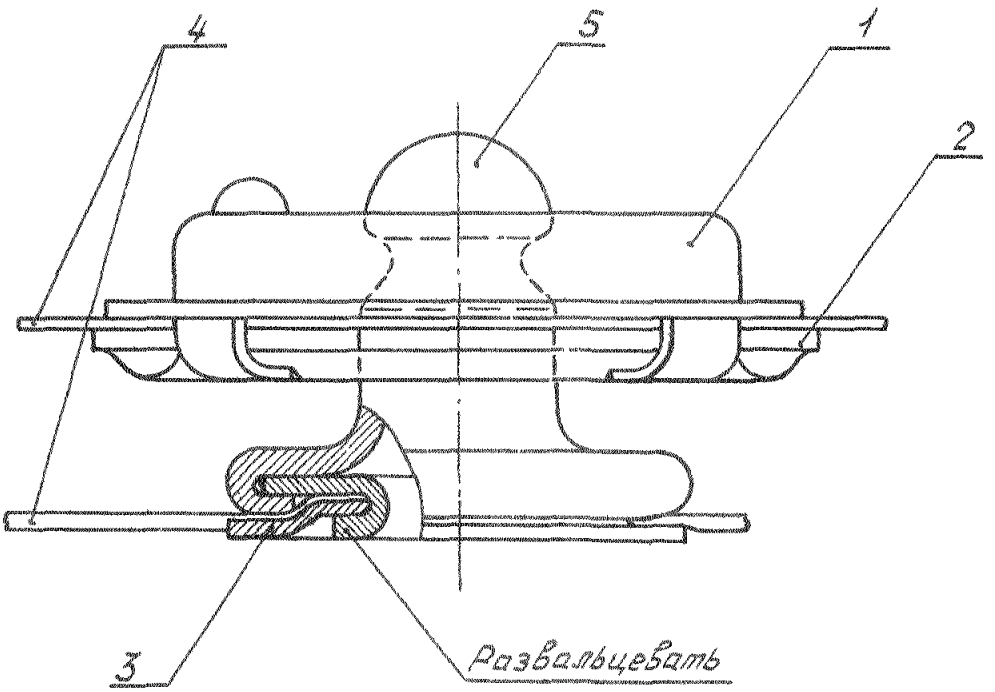

1 – кнопка турникета; 2 – накладка ОСТ 1 12769-77; 3 – шайба ОСТ 1 12773-77; 4 – ткань; 5 – штырь турникета ОСТ 1 12770-77

Черт. 1

Инв. № дубликата
Инв. № подлинника
3172
Изм. № изм.

2. Пример применения кнопки турникета с резьбовым штырем показан на черт. 2.

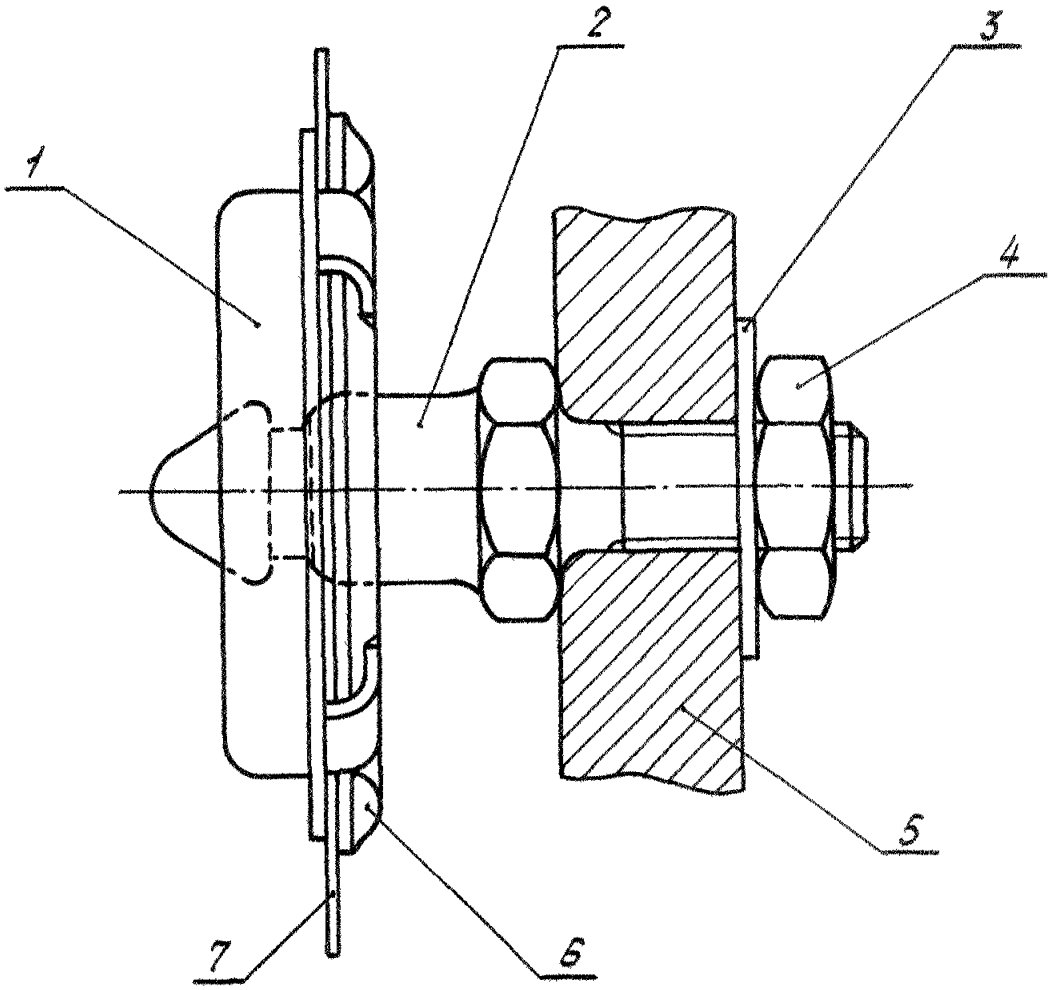

1 – кнопка турникета; 2 – штырь резьбовой ОСТ 1 12774-77; 3 – шайба по ГОСТ 11371-78; 4 – гайка по ГОСТ 5915-70; 5 – панель металлическая; 6 – накладка ОСТ 1 12769-77; 7 – ткань

Черт. 2

Инв. № дубликата | 3172
Инв. № подлинника
№ изм. | 8335
№ изв. | 1

ЛИСТ РЕГИСТРАЦИИ ИЗМЕНЕНИЙ

№ изм.	Номера страниц				Номер "Изв. об изм."	Подпись	Дата	Срок введения изменения
	измененных	замененных	новых	аннулированных				
1	1, 4	—	5	—	8335		5.2 81	1.07.81.

Инв. № дубл. | Инв. № подл.

gost.e-ecolog.ru