СССР

ОТРАСЛЕВЫЕ СТАНДАРТЫ

ПРОБКА ЛЕГКОПЛАВКАЯ

ОСТ 1 12583-76
ОСТ 1 00815-76

Издание официальное

gost.e-ecolog.ru

УДК 621.11.012.551.3-2:629.7 Группа Д15

ОТРАСЛЕВОЙ СТАНДАРТ

ОСТ 1 12583-76

ПРОБКА ЛЕГКОПЛАВКАЯ
Конструкция и размеры

На 5 страницах

Введен впервые

ОКП 75 5520

Распоряжением Министерства от 10 августа 1976 г. № 087-16

срок введения установлен с 1 июля 1977 г.

1. Настоящий стандарт распространяется на легкоплавкую пробку (в дальнейшем изложении - пробка), являющуюся предохранительным устройством, предназначаемую для стравливания воздуха из бескамерной шины авиационных колес при превышении допустимой температуры.

Издание официальное ГР 800699 от 29.09.76 Перепечатка воспрещена

№ м. 1 2 3
№ изв. 7529 8004 11679
№ дубликата 2918
№ подлинника

2. Конструкция и размеры пробки должны соответствовать указанным на чертеже.

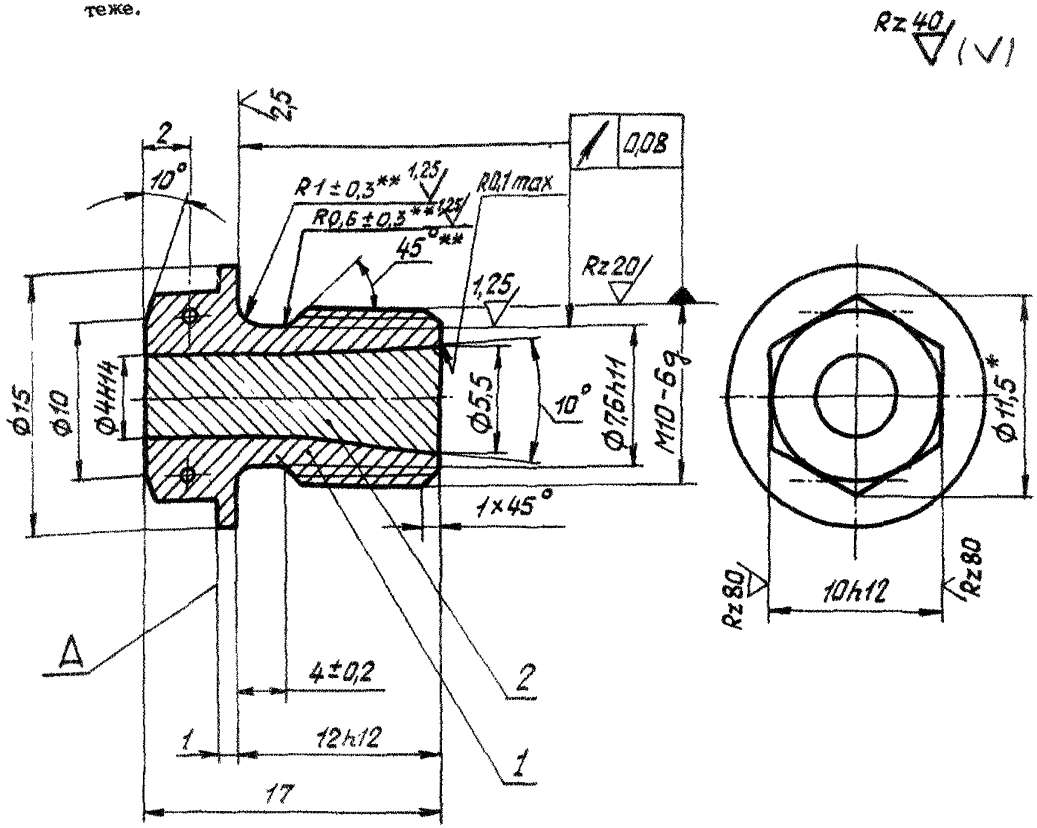

3. Материал:

- поз. 1 (пробка) - пруток ЛС 59-1 ГОСТ 2060-90 любого способа изготовления;

- поз. 2 - сплав химического состава, приведенного в таблице.

---

* Размер для справок.

** Размер обеспеч. инстр.

Компонент	Марка компонента	Документ на компонент	Содержание компонента в сплаве, %
Олово	ОВЧ-000; 01 пч; 01; 02	ГОСТ 860-75	51,2
Свинец	Любой марки	ГОСТ 3778-77	30,6
Кадмий		ГОСТ 1467-77	18,2

Примечания: 1. Взвешивание компонентов должно производиться с погрешностью не более 0,01 г.

2. Механические свойства сплава не контролируются.

3. Контрольным параметром годности сплава является температура плавления сплава (142^{+3}_{-2}) °С.

4. Перед заливкой должно быть произведено осветление детали поз. 1.

4. При выполнении шестигранника допускается недовод инструмента до поверхности А не более 0,2 мм.

5. Отверстия для контровки – по ОСТ 1 03815-76 (Исполнение 5 с засверловками).

6. Неуказанные предельные отклонения размеров – по ОСТ 1 00022-80.

7. Покрытие: Хим.Пас.*

8. Маркировать обозначение и клеймить окончательную приемку на бирке для партии пробок одной плавки.

9. Масса – 0,013 кг.

10. Пример установки пробки в барабане колеса приведен в обязательном приложении к настоящему стандарту.

11. Технические условия – по ОСТ 1 00815-76.

Наименование и обозначение легкоплавкой пробки:

Пробка легкоплавкая ОСТ 1 12583-76

*По действующему в отрасли документу.

Инв. № дубликата 2918
Инв. № подлинника
Взам. инв. № 3 11679
Изм. 1 7529
№ изв.

ПРИЛОЖЕНИЕ
Обязательное

ПРИМЕР УСТАНОВКИ ПРОБКИ

1. Установка пробки в барабане колеса должна производиться в соответствии с чертежом.

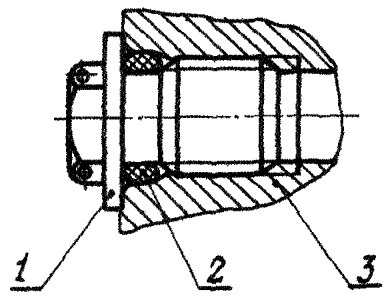

1 – пробка; 2 – кольцо 007-011-25-1-052-ОСТ 1 00980-80;
3 – барабан

2. В сборочном чертеже на колесо должны быть указаны следующие требования:

– установка пробки должна производиться после окончательной окраски барабана колеса;

– гнездо в барабане, все поверхности пробки и резиновое кольцо должны быть смазаны тонким слоем смазки ЦИАТИМ-221 по ГОСТ 9433-80;

– момент затяжки пробки для барабана с временным сопротивлением разрыву $\sigma_в$ не менее 180 МПа (18 кгс/мм^2) – 0,1 Н см·(1 кгс·см).

3. Размеры гнезда под пробку – по ГОСТ 19529-74.

№ изв. 11679 3
2918
№ дубликата
№ подлинника

ЛИСТ РЕГИСТРАЦИИ ИЗМЕНЕНИЙ

№ изм.	Номера страниц				Номер "Изв. об изм."	Подпись	Дата	Срок введения изменения
	Измененных	Замененных	Новых	Аннулированных				
Переиздан с учетом изменений № 1, 2, 3.								

gost.e-ecolog.ru