УДК 621.315.684:629.7.064.5 Группа Д15

ОТРАСЛЕВОЙ СТАНДАРТ

НАКОНЕЧНИКИ ОБЛЕГЧЕННЫЕ ДЛЯ ЭЛЕКТРОПРОВОДОВ С ОБЖАТИЕМ ИЗОЛЯЦИИ

Конструкция и размеры

ОСТ 1 13704-81

На 17 страницах

Взамен 6384А

Проверено в 1988 г.

~~Срок действия продлен до 01.01.98~~

ОКП 75 9580

Снято ограничение срока действия ИЦ 10-12 98г цев 12622 28.02.00

Распоряжением Министерства от 5 февраля 1981 г. № 087-16

срок действия установлен с 1 января 1982 г.

до 1 января 1987 г.

Несоблюдение стандарта преследуется по закону

1. Настоящий стандарт распространяется на облегченные наконечники (в дальнейшем изложении – наконечники) для заделки двух электропроводов с площадью сечения 0,35–1,50 мм^2 с обжатием изоляции, применяемые в электрических цепях летательных аппаратов.

№ изм.	№ изв.	1	2	3
		10885	10885	12209

№ дубликата	№ подлинника
	4503

Издание официальное ГР 8197429 от 05.03.81

Перепечатка воспрещена

gost.e-ecolog.ru

2. Конструкция и размеры наконечников должны соответствовать указанным на черт. 1-4 и в таблице.

Rz50 (✓)

Исполнение 1

Развертка

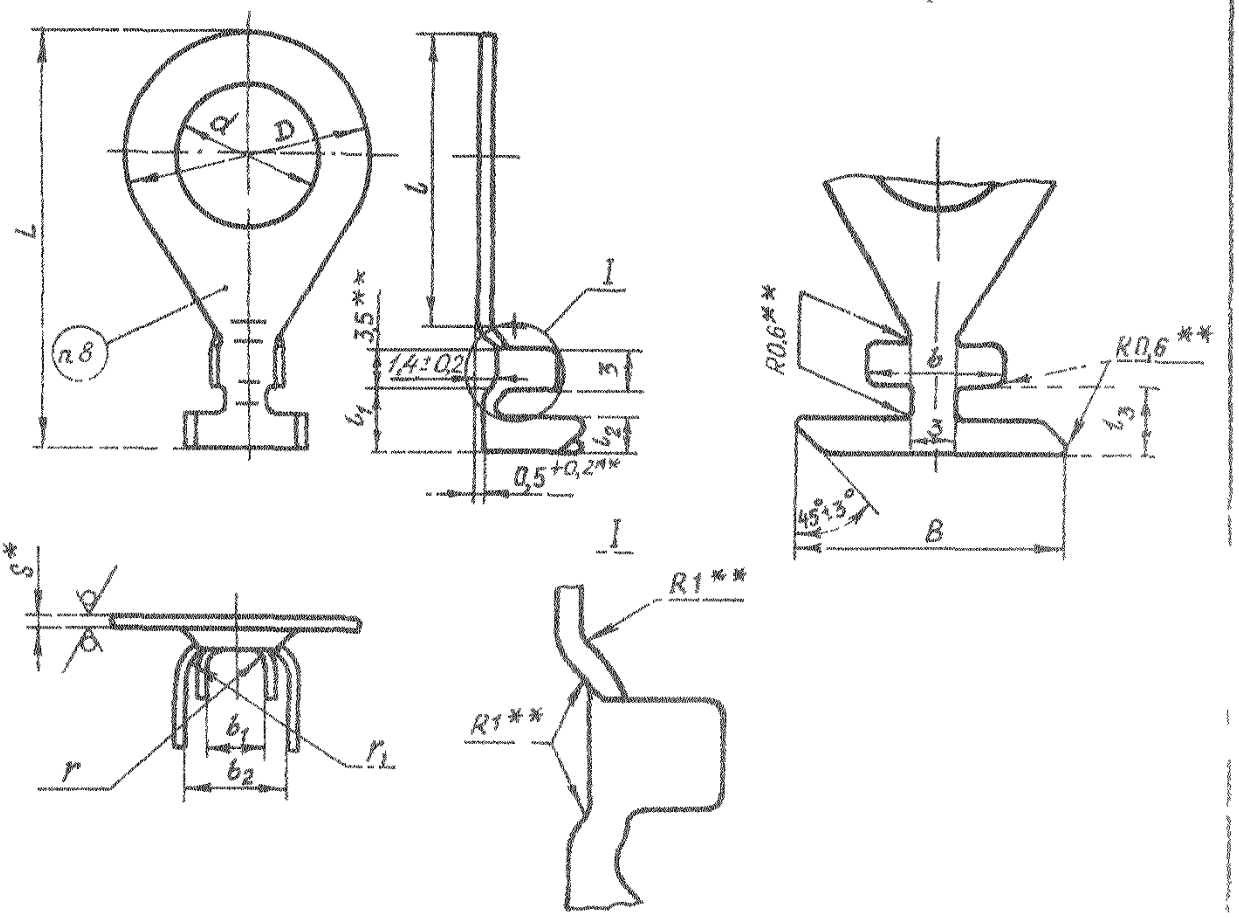

Черт. 1

Исполнение 2
Остальное – см. черт. 1

Исполнение 3
Остальное – см. черт. 1

Исполнение 1
Остальное – см. черт. 1

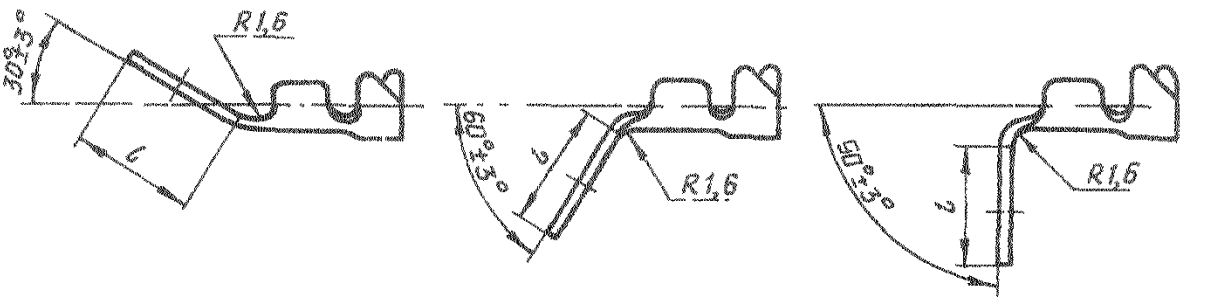

Черт. 2

Черт. 3

Черт. 4

* Размер для справок.
** Размер обеспеч. инстр.

№ изм	2
№ изв.	10885
Инв. № дубликата	4503
Инв. № подлинника	

Инв. № дубликата		№ изм.	2										
Инв. № подлинника	4503	№ изв.	13868										

Размеры, мм

Типо-размер	Площадь сечения провода*, мм^2		d	D	b	b_1	b_2	B	l	l_1	l_2	l_3	L	S	r	r_1	Масса, г
			Поле допуска														
			$H14$	$h14$	$h12$	$H14$		$h12$	j_s14		$h14$	j_s14	$h14$				
1		ПТЛ-200;	2,2	5					6				17				0,29
2		ПТЛ-250;	3,2	6					7				18				0,32
3		БПГРЛ;	4,2	8					9				20				0,38
4		БФС; МСТП;	5,5	10			5,2	14,0	11				22			1,3	0,49
5		МСТПЛ;	6,5	12					13				24				0,60
6		МЛТП;	8,5	15					15				26				0,78
7			10,5	18					20				31				1,00
8	0,35	БПДО; БИФ;	2,2	5	6,0	2,0			6	4,2	2,0	4,6	17	0,7	0,5		0,29
9		МСО 21-11 и МСО 21-31	3,2	6					7				18				0,32
10		МС 21-11 и МС 21-31;	4,2	8					9				20				0,38
11		СФ; МЛП; МПШВ;	5,5	10			3,8	10,4	11				22			0,9	0,49
12		МПШВ-1; МШВ;	6,5	12					13				24				0,60
13		МШВ-1; МС 26-11;	8,5	15					15				26				0,78
14		МГТФ; МС 36-11;	10,5	18					20				31				1,00
		МПМ; МПКМ;															
		МПО; МП 37-11; МП 37-12;															
		МС 16-13;															
		МПО 23-11															

*Площадь сечения и марка провода для справок.

Инв. № дубликата		№ изм.	2										
Инв. № подлинника	4503	№ изв.	10885										

Продолжение

Размеры, мм

Типо-размер	Площадь сечения провода*, мм^2	Марка провода*	d	D	b	b_1	b_2	B	l	l_1	l_2	l_3	L	S	r	r_1	Масса, г
			Поле допуска														
			H14	h14	h12	H14		h12	j_s14		h14	j_s14	h14				
15		БПГРЛ;	2,2	5					6				17				0,29
16		ПТЛ-200;	3,2	6					7				18				0,32
17		ПТЛ-250;	4,2	8					9				20				0,38
18		МСТПЛ	5,5	10			5,8	15,4	11				22			1,4	0,49
19			6,5	12					13				24				0,60
20			8,5	15					15				26				0,78
21			10,5	18	6,6	2,0			20	4,2	2,0	4,6	31	0,7	0,5		1,00
22	0,5	БИФ; БФС;	2,2	5					6				17				0,29
23		БПДО;	3,2	6					7				18				0,32
24		МСО 21-11 и МСО 21-31;	4,2	8					9				20				0,38
25		МС 21-11 и МС 21-31;	5,5	10			4,6	12,2	11				22			1,1	0,49
26		МСТП;	6,5	12					13				24				0,60
27		МЛТП; МЛП;	8,5	15					15				26				0,78
28		СФ; МШВ-1; МПШВ-1; МШВ; МПШВ; МПКМ; МП 37-11; МП 37-12; МПО 23-11; МС 36-11; МПО; МС 16-13; МПМ	10,5	18					20				31				1,00

*Площадь сечения и марка провода для справок.

Инв. № дубликата		№ изм.	2										
Инв. № подлинника	4503	№ изв.	10885										

Продолжение

Размеры, мм

Типо-размер	Площадь сечения провода*, мм²	Марка провода*	d	D	b	b_1	b_2	B	l	l_1	l_2	l_3	L	S	r	r_1	Масса, г
			Поле допуска														
			H14	h14	h12	H14		h12	j_s 14	h14		j_s 14	h14				
29	0,75	МСТПЛ;	3,2	6	7,7	2,6	6,4	17,0	7	4,2	2,0	4,6	18	0,7	0,6	1,6	0,35
30		БПГРЛ;	4,2	8					9				20				0,41
31		ПТЛ-200;	5,5	10					11				22				0,51
32		ПТЛ-250	6,5	12					13				24				0,63
33			8,5	15					16				26				0,81
34			10,5	18					20				31				1,06
35		БИФ; БПДО;	3,2	6			5,2	13,0	7				18			1,3	0,35
36		БФС; МС 21-11 и МС 21-31;	4,2	8					9				20				0,41
37		МСТП;	5,5	10					11				22				0,51
38		МЛП; МЛТП;	6,5	12					13				24				0,63
39		СФ; МШВ-1;	8,5	15					16				26				0,81
40		МШВ; МПШВ-1;	10,5	18					20				31				1,06
		МПШВ; МПО 28-11;															
		МПМ; МПКМ;															
		МП 37-11; МП 37-12;															
		МС 36-11; МПО;															
		МСО 21-11 и МСО 21-31															

* Площадь сечения и марка провода для справок.

Инв. № дубликата		№ изм.	2										
Инв. № подлинника	4503	№ изв.	10885										

Продолжение

Размеры, мм

Типоразмер	Площадь сечения провода*, мм²	Марка провода*	d	D	b	b_1	b_2	B	l	l_1	l_2	l_3	L	s	r	r_1	Масса, г
			Поле допуска														
			h14	h14	h12	H14		h12	j_s14		h14	j_s14	h14				
41	1,00	МСТПЛ;	3,2	6	8,6	3,2	6,8	18,4	7	4,2	2,0	4,6	18	0,7	0,8	1,7	0,40
42		БПГРЛ;	4,2	8					9				20				0,47
43		ПТЛ-200;	5,5	10					11				22				0,56
44		ПТЛ-250	6,5	12					13				24				0,67
45			8,5	15					16				26				0,86
46			10,5	18					20				31				1,12
47		МСТП; МЛТП;	3,2	6			5,4	14,5	7				18			1,3	0,40
48		МЛП; СФ;	4,2	8					9				20				0,47
49		МСО 21-11 и МСО 21-31;	5,5	10					11				22				0,56
50		МШВ-1; БПДО;	6,5	12					13				24				0,67
51		БИФ; БФС;	8,5	15					16				26				0,86
52		МПШВ-1;	10,5	18					20				31				1,12
		МШВ; МПШВ;															
		МС 21-11 и МС 21-31;															
		МПМ; МПКМ;															
		МП 37-11; МПО 23-11;															
		МП 37-12; МПО 23-11;															
		МС 36-11; МПО															

* Площадь сечения и марка провода для справок.

Инв. № дубликата		№ изм.	2										
Инв. № подлинника	4503	№ изв.	10885										

Продолжение

Размеры, мм

Типо-размер	Площадь сечения провода*, мм²	Марка провода*	d	D	b	b_1	b_2	B	l	l_1	l_2	l_3	L	S	r	r_1	Масса, г
			Поле допуска														
			H14	h14	h12	H14		h12	j_s14		h14	j_s14	h14				
53	1,50	МСТПЛ;	3,2	6	10,2	4,0	7,6	20,2	7	4,7	2,5	5,1	18,5	0,7	1,0	1,9	0,58
54		БПГРЛ;	4,2	8					9				20,5				0,78
55		ПТЛ-200;	5,3	10					11				22,5				0,83
56		ПТЛ-250	6,5	12					13				24,5				0,96
57			8,5	15					16				27,5				1,22
58			10,5	18					20				31,5				1,39
59		МСТП; МЛТП; СФ;	3,2	6			6,2	16,8	7				18,5			1,5	0,58
60		МСО 21-11 и МСО 21-31;	4,2	8					9				20,5				0,78
61		МШВ-1; БПДО;	5,3	10					11				22,5				0,83
62		БИФ; БФС;	6,5	12					13				24,5				0,96
63		МПШВ; МПШВ-1;	8,5	15					16				27,5				1,22
64		МШВ; МС 21-11 и МС 21-31; МПМ; МПКМ; МП 37-11; МПО 23-11; МПО; МП 37-12; МС 36-11	10,5	18					20				31,5				1,39

*Площадь сечения и марка провода для справок.

3. Материал: лента НМЛ63 ГОСТ 2208-91.

4. Термическая обработка: отжиг.*

5. Неуказанные предельные отклонения размеров, формы и расположения поверхностей – по ОСТ 1 00022-80.

6. Покрытие: О3-6опл; Ср6.хр. Допускается покрытие Н3-6. ОВи6-9*. (коды покрытий – по ОСТ 1 00330-79; О3-6опл – 25, Ср6.хр-38, Н3-6.ОВи6-9 – 90).

7. Расположение скоса лапок наконечника после гиба – произвольное.

8. Маркировать типоразмер наконечника шрифтом 3-1,5 ОСТ 1 00312-78. При нанесении маркировки ударным способом глубина 0,1-0,2 мм.

9. Заделка – по ОСТ 1 03967-81.

10. Коды ОКП приведены в обязательном приложении к настоящему стандарту.

11. Технические условия – по ОСТ 1 00785-78.

Пример наименования и обозначения облегченного наконечника для электропроводов с обжатием по изоляции исполнения 2 типоразмера 10 оловянированного:

Наконечник 2-10-25-ОСТ 1 13704-81

То же, серебреного:

Наконечник 2-10-38-ОСТ 1 13704-81

*По действующему в отрасли документу.

№ и | 1 | 2 | 3
№ изв. | 9082 | 10885 | 12209
Инв. № дубликата | 4503
Инв. № подлинника

ПРИЛОЖЕНИЕ
Обязательное

КОДЫ ОКП НАКОНЕЧНИКОВ

Коды ОКП наконечников приведены в табл. 1, 2 и 3.

Таблица 1

Покрытие	Код ОКП	
	Классификационная характеристика	Регистрационный номер с КЧ
О3.6опл	75 9584 4	По табл. 2
Ср6.хр		По табл. 3

Таблица 2

Исполнение	Типоразмер	Регистрационный номер с КЧ	Исполнение	Типоразмер	Регистрационный номер с КЧ
1	1	001 01	1	21	021 08
	2	002 00		22	022 07
	3	003 10		23	023 06
	4	004 09		24	024 05
	5	005 08		25	025 04
	6	006 07		26	026 03
	7	007 06		27	027 02
	8	008 05		28	028 01
	9	009 04		29	029 00
	10	010 00		30	030 07
	11	011 10		31	031 06
	12	012 09		32	032 05
	13	013 08		33	033 04
	14	014 07		34	034 03
	15	015 06		35	035 02
	16	016 05		36	036 01
	17	017 04		37	037 00
	18	018 03		38	038 10
	19	019 02		39	039 09
	20	020 09		40	040 05

№ изм. 2 | № изв. 10885
Инв. № дубликата | Инв. № подлинника 4503

Продолжение табл. 2

Исполнение	Типоразмер	Регистрационный номер с КЧ	Исполнение	Типоразмер	Регистрационный номер с КЧ
1	41	041 04	2	13	077 03
	42	042 03		14	078 02
	43	043 02		15	079 01
	44	044 01		16	080 08
	45	045 00		17	081 07
	46	046 10		18	082 06
	47	047 09		19	083 05
	48	048 08		20	084 04
	49	049 07		21	085 03
	50	050 03		22	086 02
	51	051 02		23	087 01
	52	052 01		24	088 00
	53	053 00		25	089 10
	54	054 10		26	090 06
	55	055 09		27	091 05
	56	056 08		28	092 04
	57	057 07		29	093 03
	58	058 06		30	094 02
	59	059 05		31	095 01
	60	060 01		32	096 00
	61	061 00		33	097 10
	62	062 10		34	098 09
	63	063 09		35	099 08
	64	064 08		36	100 10
2	1	065 07		37	101 09
	2	066 06		38	102 08
	3	067 05		39	103 07
	4	068 04		40	104 06
	5	069 03		41	105 05
	6	070 10		42	106 04
	7	071 09		43	107 03
	8	072 08		44	108 02
	9	073 07		45	109 01
	10	074 06		46	110 08
	11	075 05		47	111 07
	12	076 04		48	112 06

№ изм. № изв.
4503
Инв. № дубликата
Инв. № подлинника

Продолжение табл. 2

Исполнение	Типоразмер	Регистрационный номер с КЧ	Исполнение	Типоразмер	Регистрационный номер с КЧ
2	49	113 05	3	21	149 04
	50	114 04		22	150 00
	51	115 03		23	151 10
	52	116 02		24	152 09
	53	117 01		25	153 08
	54	118 00		26	154 07
	55	119 10		27	155 06
	56	120 06		28	156 05
	57	121 05		29	157 04
	58	122 04		30	158 03
	59	123 03		31	159 02
	60	124 02		32	160 09
	61	125 01		33	161 08
	62	126 00		34	162 07
	63	127 10		35	163 06
	64	128 09		36	164 05
3	1	129 08		37	165 04
	2	130 04		38	166 03
	3	131 03		39	167 02
	4	132 02		40	168 01
	5	133 01		41	169 00
	6	134 00		42	170 07
	7	135 10		43	171 06
	8	136 09		44	172 05
	9	137 08		45	173 04
	10	138 07		46	174 03
	11	139 06		47	175 02
	12	140 02		48	176 01
	13	141 01		49	177 00
	14	142 00		50	178 10
	15	143 10		51	179 09
	16	144 09		52	180 05
	17	145 08		53	181 04
	18	146 07		54	182 03
	19	147 06		55	183 02
	20	148 05		56	184 01

Инв. № дубликата
Инв. № подлинника
4503
№ изм.
№ изв.

Продолжение табл. 2

Исполнение	Типоразмер	Регистрационный номер с КЧ
3	57	185 00
	58	186 10
	59	187 09
	60	188 08
	61	189 07
	62	190 03
	63	191 02
	64	192 01
4	1	193 00
	2	194 10
	3	195 09
	4	196 08
	5	197 07
	6	198 06
	7	199 05
	8	200 07
	9	201 06
	10	202 05
	11	203 04
	12	204 03
	13	205 02
	14	206 01
	15	207 00
	16	208 10
	17	209 09
	18	210 05
	19	211 04
	20	212 03
	21	213 02
	22	214 01
	23	215 00
	24	216 10
	25	217 09
	26	218 08
	27	219 07
	28	220 03

Исполнение	Типоразмер	Регистрационный номер с КЧ
4	29	221 02
	30	222 01
	31	223 00
	32	224 10
	33	225 09
	34	226 08
	35	227 07
	36	228 06
	37	229 05
	38	230 01
	39	231 00
	40	232 10
	41	233 09
	42	234 08
	43	235 07
	44	236 06
	45	237 05
	46	238 04
	47	239 03
	48	240 10
	49	241 09
	50	242 08
	51	243 07
	52	244 06
	53	245 05
	54	246 04
	55	247 03
	56	248 02
	57	249 01
	58	250 08
	59	251 07
	60	252 06
	61	253 05
	62	254 04
	63	255 03
	64	256 02

Инв. № дубликата
Инв. № подлинника
4503
№ изм.
№ изв.

Таблица 3

Исполнение	Типоразмер	Регистрационный номер с КЧ	Исполнение	Типоразмер	Регистрационный номер с КЧ
1	1	257 01	1	37	293 08
	2	258 00		38	294 07
	3	259 10		39	295 06
	4	260 06		40	296 05
	5	261 05		41	297 04
	6	262 04		42	298 03
	7	263 03		43	299 02
	8	264 02		44	300 04
	9	265 01		45	301 03
	10	266 00		46	302 02
	11	267 10		47	303 01
	12	268 09		48	304 00
	13	269 08		49	305 10
	14	270 04		50	306 09
	15	271 03		51	307 08
	16	272 02		52	308 07
	17	273 01		53	309 06
	18	274 00		54	310 02
	19	275 10		55	311 01
	20	276 09		56	312 00
	21	277 08		57	313 10
	22	278 07		58	314 09
	23	279 06		59	315 08
	24	280 02		60	316 07
	25	281 01		61	317 06
	26	282 00		62	318 05
	27	283 10		63	319 04
	28	284 09		64	320 00
	29	285 08	2	1	321 10
	30	286 07		2	322 09
	31	287 06		3	323 08
	32	288 05		4	324 07
	33	289 04		5	325 06
	34	290 00		6	326 05
	35	291 10		7	327 04
	36	292 09		8	328 03

Инв. № дубликата
4503
Инв. № подлинника
№ изм.
№ изв.

Продолжение табл. 3

Исполнение	Типоразмер	Регистрационный номер с КЧ	Исполнение	Типоразмер	Регистрационный номер с КЧ
2	9	329 02	2	45	365 09
	10	330 09		46	366 08
	11	331 08		47	367 07
	12	332 07		48	368 06
	13	333 06		49	369 05
	14	334 05		50	370 01
	15	335 04		51	371 00
	16	336 03		52	372 10
	17	337 02		53	373 09
	18	338 01		54	374 08
	19	339 00		55	375 07
	20	340 07		56	376 06
	21	341 06		57	377 05
	22	342 05		58	378 04
	23	343 04		59	379 03
	24	344 03		60	380 10
	25	345 02		61	381 09
	26	346 01		62	382 08
	27	347 00		63	383 07
	28	348 10		64	384 06
	29	349 09	3	1	385 05
	30	350 05		2	386 04
	31	351 04		3	387 03
	32	352 03		4	388 02
	33	353 02		5	389 01
	34	354 01		6	390 08
	35	355 00		7	391 07
	36	356 10		8	392 06
	37	357 09		9	393 05
	38	358 08		10	394 04
	39	359 07		11	395 03
	40	360 03		12	396 02
	41	361 02		13	397 01
	42	362 01		14	398 00
	43	363 00		15	399 10
	44	364 10		16	400 01

№ изм. № изв. 4503 Инв. № дубликата Инв. № подлинника

Продолжение табл. 3

Исполнение	Типоразмер	Регистрационный номер с КЧ	Исполнение	Типоразмер	Регистрационный номер с КЧ
3	17	401 00	3	53	437 10
	18	402 10		54	438 09
	19	403 09		55	439 08
	20	404 08		56	440 04
	21	405 07		57	441 03
	22	406 06		58	442 02
	23	407 05		59	443 01
	24	408 04		60	444 00
	25	409 03		61	445 10
	26	410 10		62	446 09
	27	411 09		63	447 08
	28	412 08		64	448 07
	29	413 07	4	1	449 06
	30	414 06		2	450 02
	31	415 05		3	451 01
	32	416 04		4	452 00
	33	417 03		5	453 10
	34	418 02		6	454 09
	35	419 01		7	455 08
	36	420 08		8	456 07
	37	421 07		9	457 06
	38	422 06		10	458 05
	39	423 05		11	459 04
	40	424 04		12	460 00
	41	425 03		13	461 10
	42	426 02		14	462 09
	43	427 01		15	463 08
	44	428 00		16	464 07
	45	429 10		17	465 06
	46	430 06		18	466 05
	47	431 05		19	467 04
	48	432 04		20	468 03
	49	433 03		21	469 02
	50	434 02		22	470 09
	51	435 01		23	471 08
	52	436 00		24	472 07

№ изм. № изв. 4503 Инв. № дубликата Инв. № подлинника

Продолжение табл. 3

Исполнение	Типоразмер	Регистрационный номер с КЧ	Исполнение	Типоразмер	Регистрационный номер с КЧ
4	25	473 06	4	45	493 02
	26	474 05		46	494 01
	27	475 04		47	495 00
	28	476 03		48	496 10
	29	477 02		49	497 09
	30	478 01		50	498 08
	31	479 00		51	499 07
	32	480 07		52	500 09
	33	481 06		53	501 08
	34	482 05		54	502 07
	35	483 04		55	503 06
	36	484 03		56	504 05
	37	485 02		57	505 04
	38	486 01		58	506 03
	39	487 00		59	507 02
	40	488 10		60	508 01
	41	489 09		61	509 00
	42	490 05		62	510 07
	43	491 04		63	511 06
	44	492 03		64	512 05

№ изм. | № изв.
4503
Инв. № дубликата | Инв. № подлинника

ЛИСТ РЕГИСТРАЦИИ ИЗМЕНЕНИЙ

№ изм.	Номера страниц: измененных	Номера страниц: замененных	Номера страниц: новых	Номера страниц: аннулированных	Номер "Изв. об изм."	Подпись	Дата	Срок введения изменения
1								
2								
3								
4	1	—	—	—	12622		28.02.00	

4503
Инв. № дубл.
Инв. № подл.
gost.e-ecolog.ru