УДК Группа

ОТРАСЛЕВОЙ СТАНДАРТ

ЗНАК БЕЗОПАСНОСТИ ① ОСТ 1.76497-76

"ОСТОРОЖНО! ЭЛЕКТРИЧЕСКИЙ ~~ТОК~~ ОЕ НАПРЯЖЕНИЕ."

Взамен 79570-56

Конструкция и размеры

Распоряжением Министерства срок введения установлен

от 25.01 1977 г. № 087-16 с 01.07 1977 г.

1. Настоящий стандарт распространяется на знак, предупреждающий о наличии опасного для жизни электрического напряжения.

Знак укрепляется на наружных сторонах дверей шкафов, крышек разветвительных коробок или других электрических устройствах.

2. Стандарт устанавливает ограничение применения типо-размеров предупредительных знаков по ГОСТ 12.4.026-76 и формы и размеры символа изображения знака по ГОСТ 12.4.027-76.

3. Конструкция и размеры знака безопасности "Осторожно! Электрическ~~ий ток~~ ое напряжение." должны соответствовать указанным на чертеже и в таблице.

Неуказанные на чертеже формы и размеры символа изображения знака приведены в рекомендуемом приложении.

① Изв. № 14 Ч 642-79

gost.e-ecolog.ru

Издание официальное Перепечатка воспрещена

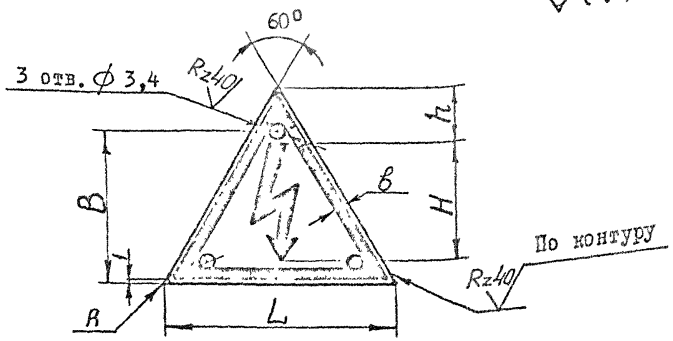

Размеры в мм

Таблица

Обозначения	H	L	B	в	h	R	Масса, кг
79570. I78	20	40	30	I,8	II,0	I,0	0,00I0
I79	25	50	37	2,5	I3,5	I,2	0,00I5
I80	40	80	60	3,5	22,0	2,0	0,0040
I8I	50	I00	75	5,0	27,0	2,5	0,0060
79570. I82	80	I60	I20	7,0	44,0	4,0	0,0I50

Пример условного обозначения знака безопасности " Осторожно! ~~Электрический ток~~ *Опасное напряжение!* " с размером L = 50 мм :

Знак безопасности 79570.I79 ОСТ 1.76497-76.

Подпись и дата | Инв. № подл. | Подпись и дата | Взам. инв. № | № дубл.

4. Материал: лист Д16АТ-I ГОСТ I2592-67.

Лицевая сторона знака должна быть без вмятин, неровностей, царапин. Заусенцы, острые кромки по контуру не допускаются.

5. Знак выполнить фотохимическим способом с травлением. Символ знака напряжения и кайма должны быть рельефными (вогнутыми), чётко видимыми. Глубина вогнутости 0,I...0,3 мм.

6. Покрытие Ан.Окс.жёлтый. Символ знака напряжения залить эмалью НЦ-25 ГОСТ 5406-73 ~~красного~~ черного цвета. Кайму залить эмалью НЦ-25 чёрного цвета. Лицевую сторону знака покрыть бесцветным лаком НЦ-2II ГОСТ 4976-63.

7. Знак безопасности крепить к изделию алюминиевыми заклепками 3 х 6.37 АДI ГОСТ I0299-68.

Инв. № подл. | Подпись и дата | Взам. инв. № | № дубл. | Подпись и дата

ПРИЛОЖЕНИЕ

Рекомендуемое

ФОРМА И РАЗМЕРЫ СИМВОЛА, ИЗОБРАЖЕНИЯ ЗНАКА "ОСТОРОЖНО! ЭЛЕКТРИЧЕСКИЙ ТОК" ~~ОПАСНОЕ НАПРЯЖЕНИЕ~~ ①

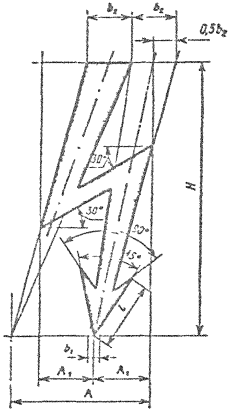

мм

H	A	A_1	b_1	b_2	l
20	I0,0	4	0,8	3,2	5,0
25	I2,5	5	I,0	4,0	6,2
40	20,0	8	I,6	6,4	I0,0
50	25,0	I0	2,0	8,0	I2,5
80	40,0	I6	3,2	I2,8	20,0

gost.e-ecolog.ru