УДК 62-216.72

Группа Д15

ОТРАСЛЕВОЙ СТАНДАРТ

КРОНШТЕЙНЫ
Конструкция

ОСТ 1 37019-80

На 5 страницах

Проверен в 1986 г.

ОКП 75 9417

Дата введения 01.01.82

Несоблюдение стандарта преследуется по закону

КРОНШТЕЙНЫ ПО ОСТ 1 37019-80 ВЗАИМОЗАМЕНЯЕМЫ С КРОНШТЕЙНАМИ ПО НОРМАЛИ 3367А

1 Конструкция и размеры кронштейнов должны соответствовать указанным на чертеже и в табл 1

№ изм. 1 2
№ изв. 9674 9857
№ дубликата
№ подлинника 217

Издание официальное

Перепечатка воспрещена

gost.e-ecolog.ru

6,3

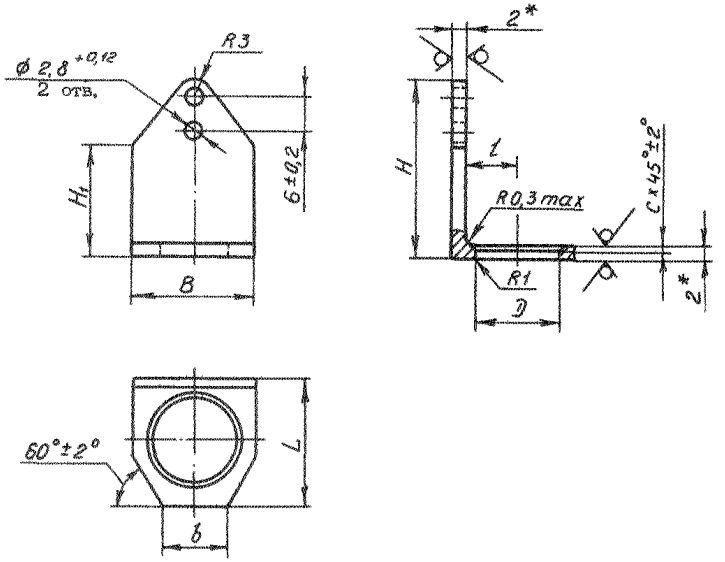

Таблица 1

Типоразмер	Размеры, мм D ±0,1	H h14	H_1	B h14	b	L h14	l ±0,1	C ±0,1	Масса 100 шт., кг
1	4,7	22	10	8	4,0	8,5	2,7	0,3	0,116
2	11,6	27	15	17	9,0	17,5	7,0	0,5	0,306
3	15,6	29	17	20	10,4	20,5	8,5		0,403
4	16,6	32	20	22	11,5	22,5	9,5		0,508

Ж Размеры для справок.

№ изм. 2 9857
№ изв.
Инв. № дубликата 217
Инв. № подлинника

2. Материал кронштейна:

типоразмера 1 – профиль Д16.Т 410053 ГОСТ 8617/ГОСТ 13737;

типоразмера 2 – профиль Д16.Т 410078 ГОСТ 8617/ГОСТ 13737;

типоразмеров 3 и 4 – профиль Д16.Т 410112 ГОСТ 8617/ГОСТ 13737.

Допускается применение профилей из алюминиевого сплава Д16.Т по ОСТ 1 90113.

3. Неуказанные предельные отклонения размеров – по ОСТ 1 00022.

4. Покрытие: Ан.Окс.нхр*.

5. Маркировать обозначение и клеймить окончательную приемку на бирке для партии кронштейнов.

6. Коды ОКП анодированных кронштейнов должны соответствовать указанным в табл.2.

Таблица 2

Типоразмер	Код ОКП	КЧ
1	75 9417 6901	00
2	75 9417 6902	10
3	75 9417 6903	09
4	75 9417 6904	08

Пример наименования и обозначения кронштейна типоразмера 4, анодированного:

Кронштейн 4-Ан.Окс-ОСТ 1 37019-80

* По действующему в отрасли документу.

№ изм. 2 | № изв. 9857
Инв. № дубликата | Инв. № подлинника 217

ИНФОРМАЦИОННЫЕ ДАННЫЕ

1. УТВЕРЖДЕН Министерством 10.10.80.
   ЗАРЕГИСТРИРОВАН ВИФСом за № 8194559 от 18.02.81.
2. Срок первой проверки – 1986 г., периодичность проверки – 10 лет.
3. Взамен 3367А.
4. ССЫЛОЧНЫЕ НОРМАТИВНО-ТЕХНИЧЕСКИЕ ДОКУМЕНТЫ

Обозначение НТД, на который дана ссылка	Номер пункта
ГОСТ 8617-81	2
ГОСТ 13737-80	2
ОСТ 1 00022-80	3
ОСТ 1 90113-86	2

№ изм. 2
№ изв. 9857
Инв. № дубликата
Инв. № подлинника

ЛИСТ РЕГИСТРАЦИИ ИЗМЕНЕНИЙ

№ изм.	Номера страниц				Номер "Изв об изм."	Подпись	Дата	Срок введения изменения
	Измененных	Замененных	Новых	Аннулированных				
1	1	-	-	-	9674		13.06.86	01.01.87
2	1,2,3,5	-	4	-	9857		11.09.89	01.01.90

Инв. № 217

gost.e-ecolog.ru