УДК 621.882.3 Группа Г30

ОТРАСЛЕВОЙ СТАНДАРТ

ОСТ1 33101-80

ОБЖАТАЯ ЧАСТЬ САМОКОНТРЯЩИХСЯ ГАЕК

На 5 страницах

Размеры

Взамен 186АТ

ОКП 75 9410

~~Проверен в 1986 г.~~
~~Срок действия продлен до 01.01.96~~
Снято ограничение срока действия (ИУС 1-93)

Распоряжением Министерства от 10 октября 1980 года № 087-16

срок действия установлен с 1 января 1982 года
до ~~1 января 1987 года~~

Несоблюдение стандарта преследуется по закону

1. Настоящий стандарт устанавливает схемы обжатия самоконтрящихся гаек и размеры их обжатой части.

Издание официальное ГР № 8185827 от 16.12.80 Перепечатка воспрещена

№ изм. 2 | № изв. 8668 | № дубликата | № подлинника 251

gost.e-ecolog.ru

2. Схема обжатия и основные размеры обжатой части гаек должны соответствовать указанным:

- на черт.1 и в табл.1 – для гаек из конструкционной стали;
- на черт.2 и в табл.1 – для гаек из коррозионностойкой и жаростойкой стали;
- на черт.2 и в табл.2 – для гаек из алюминиевых сплавов.

Допускается обжатие самоконтрящихся гаек выполнять по любой из схем, указанных на черт.1 и 2, независимо от материала гайки.

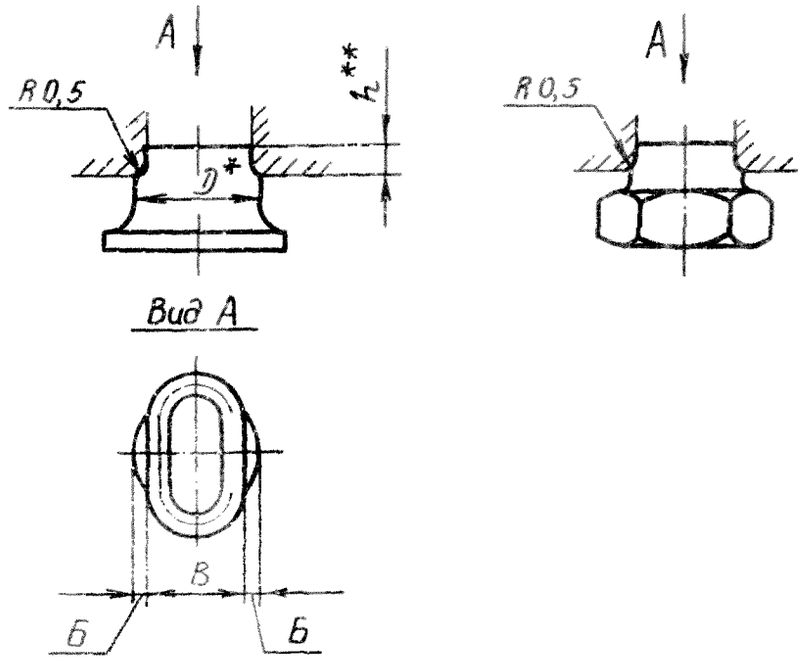

Черт.1

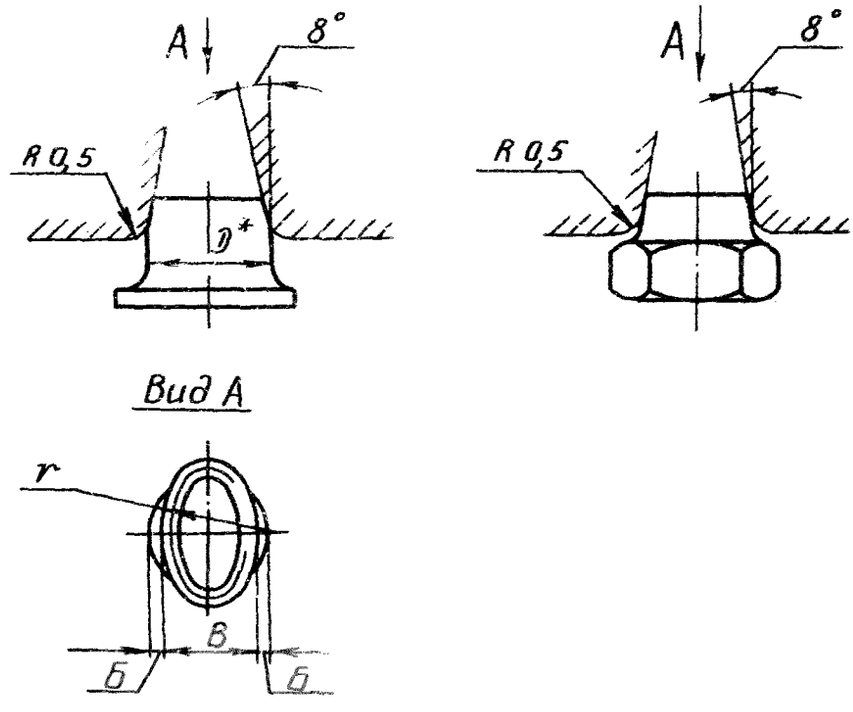

Черт.2

* Размер для справок.

** Размер рекомендуемый.

№ изм. № изв. 251 Инв. № дубликата Инв. № подлинника

Таблица 1

мм

Резьба	D	B		h	r
		Номин.	Пред. откл.		
М3	3,8	3,3	+0,08	1,3	2,6
	4,0	3,5			
М4	4,9	4,4		1,5	3,1
	5,0				
	5,3	4,8			
	5,4	4,9			
М5	6,1	5,5		1,8	3,9
	6,4	5,8			
М6	7,1	6,5	+0,10	2,0	4,3
	7,4	6,8			
М8	9,2	8,6		2,5	5,4
	9,5	8,8			
М10	11,2	10,5		3,0	6,6
	12,0	11,3			

Таблица 2

мм

Резьба	D	B Пред.откл. +0,08	r
М3	3,84	3,24	2,6
М4	4,80	4,20	3,1
М5	6,00	5,30	3,9

3. Разность размеров Б с обеих сторон – не более 0,3 мм для гаек из сталей, не более 0,2 мм для гаек из алюминиевых сплавов.

4. После обжатия контрящие свойства гаек должны соответствовать требованиям ОСТ1 33102-80.

5. Отклонение размера В от величин, указанных в табл.1 и 2, не является браковочным признаком, если контрящие свойства гаек соответствуют требованиям ОСТ1 33102-80.

6. Схема контроля размера В приведена в рекомендуемом приложении.

7. В отраслевых стандартах и рабочих чертежах размеры обжатой части гаек не приводить, а делать ссылку на настоящий стандарт в следующей редакции:

" Поверхность . . . обжать по ОСТ 1 33101-80".

№ изм. 1
№ изв. 9563
Инв. № дубликата 251
Инв. № подлинника

ПРИЛОЖЕНИЕ

Рекомендуемое

СХЕМА КОНТРОЛЯ РАЗМЕРА *B* ОБЖАТОЙ ЧАСТИ ГАЕК

А - А

Для гаек, обжатых по схеме, изображенной на черт.1

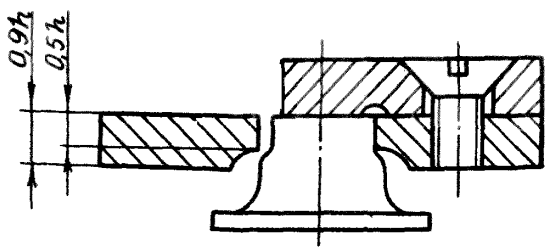

А - А

Для гаек, обжатых по схеме, изображенной на черт.2

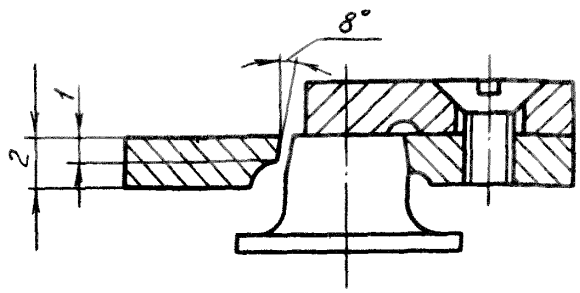

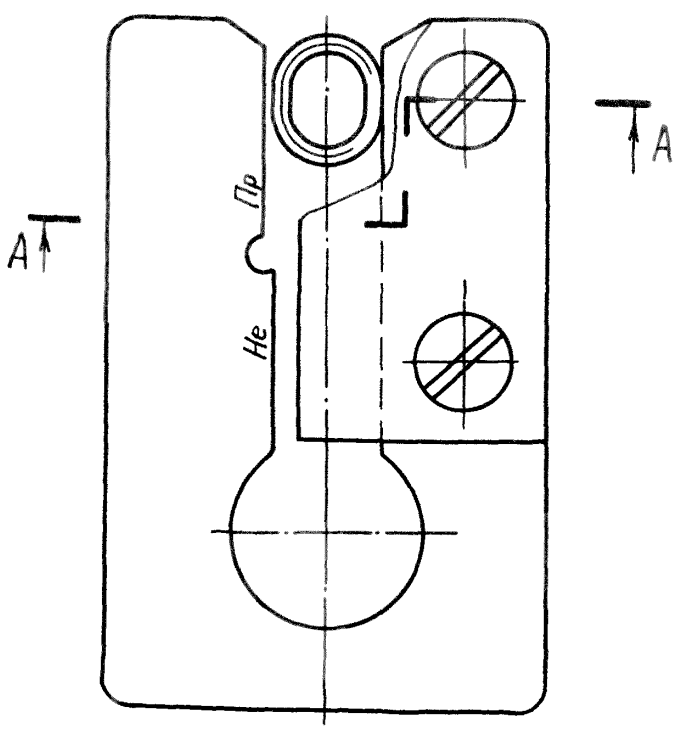

Примечание. Для контроля может быть использован любой универсальный или специальный измерительный инструмент.

№ изм. | № изв. | 251 | Инв. № дубликата | Инв. № подлинника

ЛИСТ РЕГИСТРАЦИИ ИЗМЕНЕНИЙ

№ изм	Номера страниц				Номер "Изв. об изм."	Подпись	Дата	Срок введения изменения
	Измененных	Замененных	Новых	Аннулированных				
3	1	—	—	—	11822	[illegible]	26.12.87	

Инв. № подл. № 251

gost.e-ecolog.ru