УДК 621 88[illegible].3 Группа Г33

ОТРАСЛЕВОЙ СТАНДАРТ

ОСТ1 33087-80

ГАЙКИ КОЛПАЧКОВЫЕ ДЛЯ ЗАПРЕССОВКИ

Конструкция

На 5 страницах

Взамен 1196А54

ОКП 75 9415

Проверен в 1986 г.

Распоряжением Министерства от 10.10 80 № 087-16

срок введения установлен с 01.01 82

Несоблюдение стандарта преследуется по закону

ГАЙКИ ПО ОСТ1 33087-80 ВЗАИМОЗАМЕНЯЕМЫ С ГАЙКАМИ ПО НОРМАЛИ 1196А54

1 Конструкция и размеры гаек должны соответствовать указанным на чертеже и в табл 1.

Издание официальное ГР № 8184634 от 27.11 80 Перепечатка воспрещена

gost.e-ecolog.ru

6,3 (V)

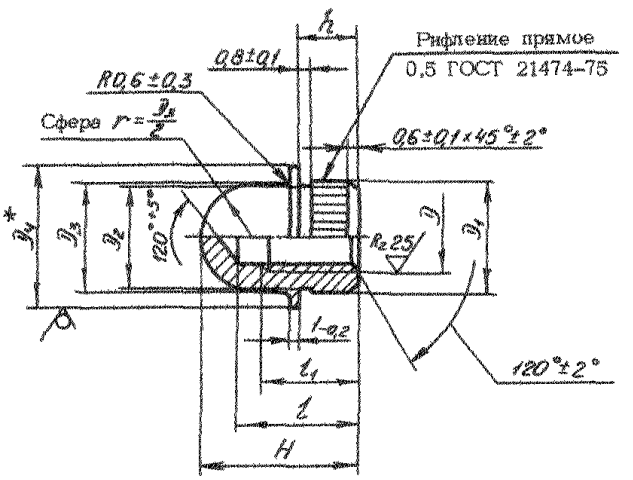

Таблица 1

Размеры, мм

D	Применяемость	D_1 До накатывания рифления h 11	D_1 После накатывания рифления ±0,1	D_2 h 12	D_3 -0,2	D_4	H +0,3	h -0,3	l -0,5	l_1 -0,5	Масса 100 шт., кг
M4		7,1	7,3	6,5	7	10	11,0	4	9,0	7,0	0,250
M5		8,1	8,3	7,5	8	11	11,5				0,305
M6		9,1	8,3	8,5	9	12	13,5	5	10,5	8,5	0,410
M8		11,1	11,3	10,5	11	14	16,0	6	12,5	9,5	0,601

* Размер для справок.

Инв. № дубликата | Инв. № подлинника | 244 | № изм. | 1 | 9667 | № изм. | 2 | 9945

2. Материал: сталь 45.

3. Поле допуска резьбы – 5Н6Н.

4. Нормальный сбег резьбы – по ОСТ 1 00010-81.

5. Покрытие: Ц6.хр .

Другие виды покрытия – по ОСТ1 33102-80.

6. Коды ОКП гаек должны соответствовать указанным в табл.2.

Таблица 2

Э	Обозначение покрытия в обозначении гайки*			
	Ц		Кд	
	Код ОКП	КЧ	Код ОКП	КЧ
М4	75 9415 7101	08	75 9415 7111	06
М5	75 9415 7102	07	75 9415 7112	05
М6	75 9415 7103	06	75 9415 7113	04
М8	75 9415 7104	05	75 9415 7114	03

7. Размеры отверстий для запрессовки гаек приведены в рекомендуемом приложении. После запрессовки гайки в конструкцию резьбу калибровать метчиком соответствующего диаметра и смазать нейтральной смазкой.

8. Технические условия – по ОСТ1 33102-80.

Пример наименования и обозначения колпачковой гайки для запрессовки с резьбой М6, цинкованной:

Гайка 6 – Ц – ОСТ1 33087-80

* Коды ОКП гаек с другими покрытиями выдаются головной организацией по стандартизации по запросам предприятий.

№ изм. 1 2
№ изв. 9667 9945
Инв. № дубликата
Инв. № подлинника 244

ПРИЛОЖЕНИЕ
Рекомендуемое

РАЗМЕРЫ ОТВЕРСТИЙ ДЛЯ ЗАПРЕССОВКИ ГАЕК В ПАКЕТАХ ИЗ АЛЮМИНИЕВЫХ И МАГНИЕВЫХ СПЛАВОВ

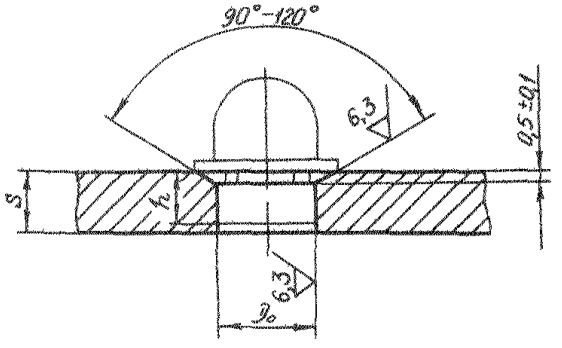

мм

Резьба гайки	М4	М5	М6	М8
D_0 H11	6,8	7,8	8,8	10,7

Наименьшая толщина пакета S должна быть равна размеру гайки h.

№ изм 2
№ изв. 9945
Инв. № дубликата
Инв. № подлинника 244

ЛИСТ РЕГИСТРАЦИИ ИЗМЕНЕНИЙ

№ изм.	Номера страниц				Номер "Изв. об изм."	Подпись	Дата	Срок введения изменения
	Измененных	Замененных	Новых	Аннулированных				
1	1, 2, 3	–	–	–	9667		21.04.86	01.01.87
2	1,2,3,4	–	–	–	9945		25.07.91	01.01.92

Инв. № подл. 244

gost.e-ecolog.ru