УДК 621.882.3

Группа Г33

ОТРАСЛЕВОЙ СТАНДАРТ

ОСТ1 33086-80

ГАЙКИ КОЛПАЧКОВЫЕ ВЫСОКИЕ

Конструкция

На 4 страницах

Взамен 707М

ОКП 75 9415

Проверен в 1986 г.

Распоряжением Министерства от 10.10.80 № 087-16

срок введения установлен с 01.01.82

Несоблюдение стандарта преследуется по закону

ГАЙКИ ПО ОСТ1 33086-80 ВЗАИМОЗАМЕНЯЕМЫ С ГАЙКАМИ ПО НОРМАЛИ 707М

1 Конструкция и размеры гаек должны соответствовать указанным на черт 1 и 2 и в табл.1.

Издание официальное ГР № 8184624 от 27.11.80 Перепечатка воспрещена

Инв. № дубликата 243 Инв. № подлинника

№ изм. 2 9667 3 9945 № изв.

gost.e-ecolog.ru

6,3 (√)

Для $\mathcal{D} \leq$ М6

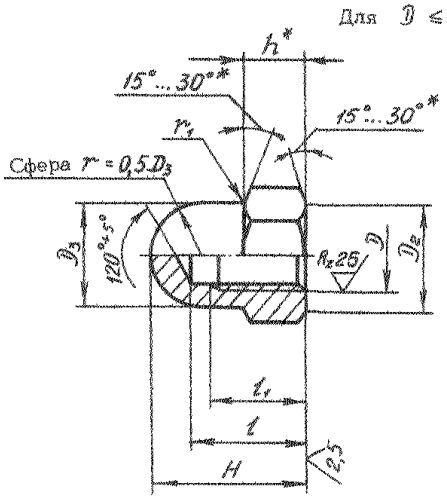

Черт.1

Для $\mathcal{D} \geq$ М8

Остальное – см. черт. 1

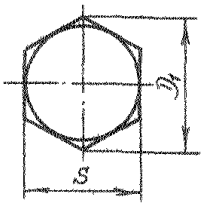

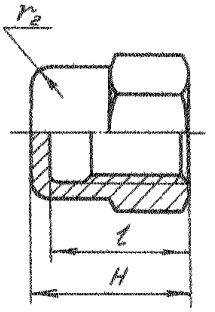

Черт.2

Таблица 1

Размеры, мм

$\mathcal{D}$	Применяемость	$\mathcal{D}_1$ min	$\mathcal{D}_2$ min	D_3 h 14	S h 12	H h14	h -0,3	t -0,5	t_1 $^{+0,1}_{-0,5}$	r_1 ±0,1	r_2 ±0,2	Масса 100 шт., кг
М4		7,7	6,3	6	7	10,5	3,4	8	6	0,6	–	0,171
М5		8,8	7,3	7	8	11,5	5,1	9	7			0,362
М6		11,0	9,2	9	10	13,0		10	8			0,442
М8		13,2	11,0	11	12	13,5	6,6	12	–		1,6	0,632
М10		15,5	13,0	13	14	16,0	8,1	14	–			1,149
М12х1,5		18,8	16,0	16	17	18,0	9,6	16	–	1,0		1,540
М14х1,5		21,1	18,0	18	19	20,0	11,1	18	–		2,5	2,212
М16х1,5		24,6	20,0	20	22	23,0	12,9	21				3,330
М18х1,5		26,8	23,0	23	24	25,0	14,6	23	–			4,250

* Размеры обеспеч. инстр.

№ изм. 1 2 3
№ изв. 9565 9667 9945
Инв. № подлинника 243
Инв. № дубликата

2. Материал: сталь 45.

3. Поле допуска резьбы – 5Н6Н.

4. Проточка (тип 1) и сбег резьбы – по ОСТ 1 00010-81.

5 Покрытие: Ц6.хр .

Другие виды покрытия – по ОСТ1 33102-80.

6. Отверстия для контровки и обозначение гаек с контровочными отверстиями – по ОСТ 1 03815-76.

7. Коды ОКП цинкованных гаек должны соответствовать указанным в табл. 2* .

Таблица 2

D	Отверстия для контровки по ОСТ 1 03815-76					
	Отсутствуют		Исполнение 5		Исполнение 6	
	Код ОКП	КЧ	Код ОКП	КЧ	Код ОКП	КЧ
М4	75 9415 8901	02				
М5	75 9415 8902	01				
М6	75 9415 8903	00	75 9415 9003	01	75 9415 6903	08
М8	75 9415 8904	10	75 9415 9004	00	75 9415 6904	07
М10	75 9415 8905	09	75 9415 9005	10	75 9415 6905	06
М12х1,5	75 9415 8906	08	75 9415 9006	09	75 9415 6906	05
М14х1,5	75 9415 8907	07	75 9415 9007	08	75 9415 6907	04
М16х1,5	75 9415 8908	06	75 9415 9008	07	75 9415 6908	03
М18х1,5	75 9415 8909	05	75 9415 9009	06	75 9415 6909	02

8. Технические условия – по ОСТ 1 33102-80.

Пример наименования и обозначения высокой колпачковой гайки с резьбой М12х1,5, цинкованной:

Гайка 12-Ц-ОСТ 1 33086-80

* Коды ОКП гаек с другими покрытиями выдаются головной организацией по стандартизации по запросам предприятий.

№ изм. | № изв. | 1 | 2 | 3 | 9566 | 9667 | 9945 | 213 | Инв. № дубликата | Инв. № подлинника

ЛИСТ РЕГИСТРАЦИИ ИЗМЕНЕНИЙ

№ изм.	Номера страниц				Номер "Изв. об изм."	Подпись	Дата	Срок введения изменения
	Измененных	Замененных	Новых	Аннулированных				
1	2,3	–	–	–	9565		28.03.84	01.01.85
2	1,2,3	–	–	–	9667		21.04.86	01.01.87
3	1, 2, 3	–	–	–	9945		25.07.91	01.01.92

Инвентарный № 243

gost.e-ecolog.ru