УДК 621.882.3 Группа Г33

# ОТРАСЛЕВОЙ СТАНДАРТ

ОСТ1 33082-80

## ГАЙКИ УГЛОВЫЕ САМОКОНТРЯЩИЕСЯ ГЕРМЕТИЧНЫЕ

Конструкция

На 5 страницах

Взамен 3299А

ОКП 75 9415

Распоряжением Министерства от 10.10.80 № 087-16

срок введения установлен с 01.01.82

Несоблюдение стандарта преследуется по закону

ГАЙКИ ПО ОСТ1 33082-80 ВЗАИМОЗАМЕНЯЕМЫ С ГАЙКАМИ ПО НОРМАЛИ 3299А

1. Конструкция и размеры гаек должны соответствовать указанным на черт.1 и 2 и в табл.1.

Издание официальное ГР № 8184582 от 27.11.80

Перепечатка воспрещена

gost.e-ecolog.ru

№ изм. 2 3 4
№ изв. 9667 9945 11919
Инв. № дубликата 211
Инв. № подлинника

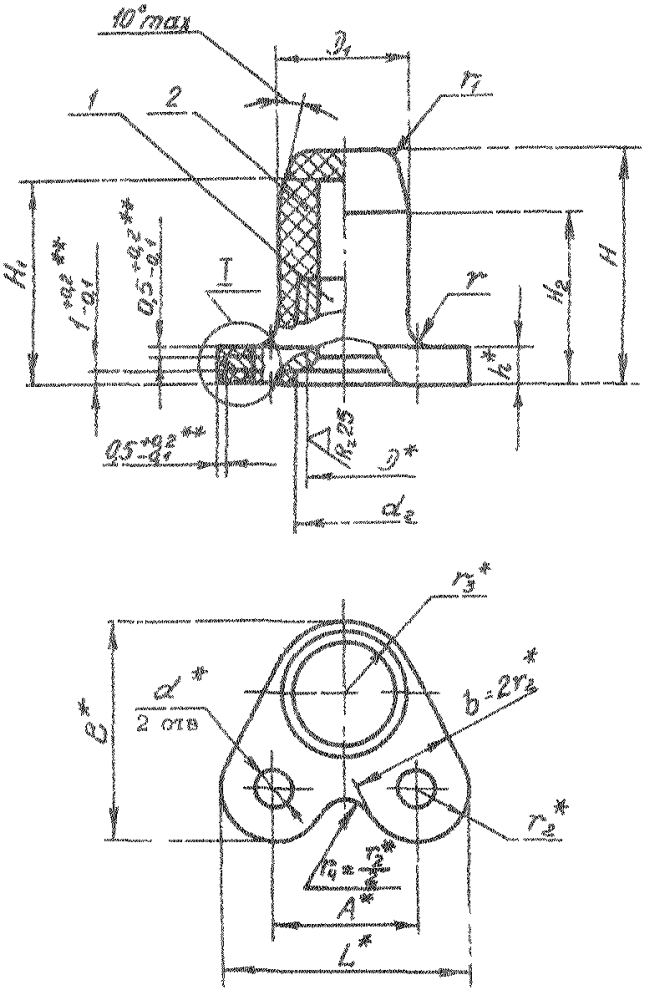


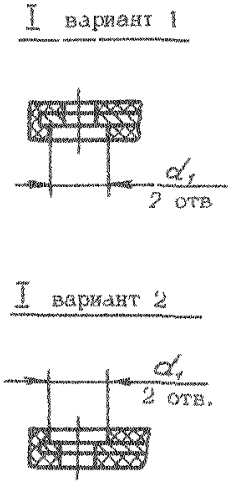


Черт.1

Для гаек с резьбой М8 и М10

Остальное – см. черт.1

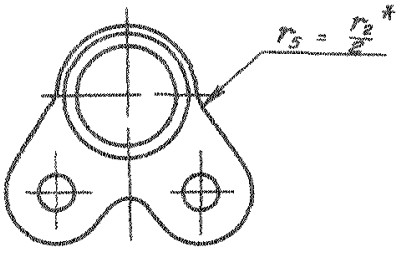


Черт.2

* Размеры для справок

** Размеры обеспеч. инстр.

№ изм. 3 4
№ изв. 9945 11919
Инв. № дубликата
Инв. № подлинника
241

Таблица 1

Размеры, мм

| D | Применяемость | $D_1$ ±0,1 | d | $d_1$ ±0,3 | $d_2$ | H | $H_1$ ±0,25 | $H_2$ ±0,5 | h | L | A | B |
|---|---|---|---|---|---|---|---|---|---|---|---|---|
| M4 | | 7,5 | 2,8 | 3,5 | 6,0 | 13 | 11,5 | 9 | 2,6 | 17,5 | 9,5 | 15,0 |
| M5 | | 8,5 | | | 6,0 | 15 | 13,0 | 10 | | | | |
| M6 | | 10,0 | | | 7,2 | 18 | 16,0 | 13 | 2,7 | 18,0 | 11,0 | 16,5 |
| M8 | | 13,0 | 3,2 | 4,0 | 9,5 | 22 | 19,5 | 15 | 3,1 | 22,0 | 13,0 | 20,0 |
| M10 | | 16,0 | | | 12,0 | 25 | 22,0 | 17 | 3,5 | 28,0 | 16,0 | 24,0 |

Продолжение табл.1

Размеры, мм

| D | r -0,3 | $r_1$ +0,2 | $r_2$ | $r_3$ | Поз.1* Гайка Количество 1 Обозначение | Поз.2 | Масса 100 шт., кг |
|---|---|---|---|---|---|---|---|
| M4 | 2,0 | 1,0 | 4,0 | 4,5 | 4-Ц-ОСТ1 33078-80 | Резиновая смесь НО-68-1 ТУ 38 0051166-98 | 0,200 |
| M5 | | | | | 5-Ц-ОСТ1 33078-80 | | 0,240 |
| M6 | | 1,5 | | 5,5 | 6-Ц-ОСТ1 33078-80 | | 0,301 |
| M8 | 3,0 | 2,0 | 4,5 | 7,0 | 8-Ц-ОСТ1 33078-80 | | 0,680 |
| M10 | 3,5 | | 5,0 | 8,5 | 10-Ц-ОСТ1 33078-80 | | 1,180 |

2. Резиновую смесь вулканизовать на клее по инструкции ПИ 1.2.031-77.

При вулканизации допускается затекание резины в отверстия $d$ при условии свободного вхождения в них заклепок соответствующего диаметра. Затекание резины в резьбу гайки не допускается.

3. Допускается наличие резьбы в резине.

4. Коды ОКП герметичных гаек должны соответствовать указанным в табл.2.

Таблица 2

| D | Обозначение покрытия в обозначении гайки** Ц Код ОКП | Ц КЧ | Кд Код ОКП | Кд КЧ |
|---|---|---|---|---|
| M4 | 75 9415 6501 | 00 | 75 9415 6511 | 09 |
| M5 | 75 9415 6502 | 10 | 75 9415 6512 | 08 |
| M6 | 75 9415 6503 | 09 | 75 9415 6513 | 07 |
| M8 | 75 9415 6504 | 08 | 75 9415 6514 | 06 |
| M10 | 75 9415 6505 | 07 | 75 9415 6515 | 05 |

* Гайки приведены с цинковым покрытием условно. Разрешаются другие покрытия (см. стандарт).

** Коды ОКП герметичных гаек с другими покрытиями выдаются головной организацией по стандартизации по запросам предприятий.

№ изм. 1 3 4
№ изв. 9609 9945 11919
241
Инв. № дубликата
Инв. № подлинника

5 Внешний вид, маркировка, упаковка и хранение должны соответствовать требованиям, установленным в ТУ 38 1051959-90, группа IV .

6 Гарантийный срок хранения и эксплуатации гаек - 10,5 лет

Пример наименования и обозначения гермегичной самоконтрящейся угловой гайки с резьбой М6, цинкованной*

Гайка 6-Ц - ОСТ1 33082-80

* При применении гаек с другими покрытиями в обозначении герметичной гайки следует указывать соответствующее обозначение покрытия, взятое из ОСТ1 33102-80.

Инв. № дубликата
Инв. № подлинника 241
№ изм 2 9967
№ изв 3 9945

## ЛИСТ РЕГИСТРАЦИИ ИЗМЕНЕНИЙ

| № изм | Номера страниц | | | | Номер "Изв об изм." | Подпись | Дата | Срок введения изменения |
|---|---|---|---|---|---|---|---|---|
| | Измененных | Замененных | Новых | Аннулированных | | | | |
| 1 | 3 | - | - | - | 9609 | | 17.06.85 | 01.01.86 |
| 2 | 1,4 | - | - | - | 9667 | | 21.04.86 | 01.01.87 |
| 3 | 1,2,3,1 | - | - | - | 9945 | | 25.07.91 | 01.01.92 |
| 4 | 1,2,3 | - | - | - | 11919 | | 28.07.00 | 2001-01-01 |

Инвентарный № 241

gost.e-ecolog.ru