УДК 621.882.3 Группа Г33

ОТРАСЛЕВОЙ СТАНДАРТ

ОСТ1 33081-80

ГАЙКИ ОДНОУШКОВЫЕ САМОКОНТРЯЩИЕСЯ ГЕРМЕТИЧНЫЕ

Конструкция

На 4 страницах

Взамен 3297А

ОКП 73 9415

Распоряжением Министерства от 10.10.80 № 087-16

срок введения установлен с 01.01.82

Несоблюдение стандарта преследуется по закону

ГАЙКИ ПО ОСТ1 33081-80 ВЗАИМОЗАМЕНЯЕМЫ С ГАЙКАМИ ПО НОРМАЛИ 3297А

1. Конструкции и размеры гаек должны соответствовать указанным на чертеже и в табл.1.

Издание официальное ГР № 8184577 от 27.11.80

Перепечатка воспрещена

№ изм. 1 2 3
№ изв. 9667 9945 11918
Инв. № дубликата 240
Инв. № подлинника

gost.e-ecolog.ru

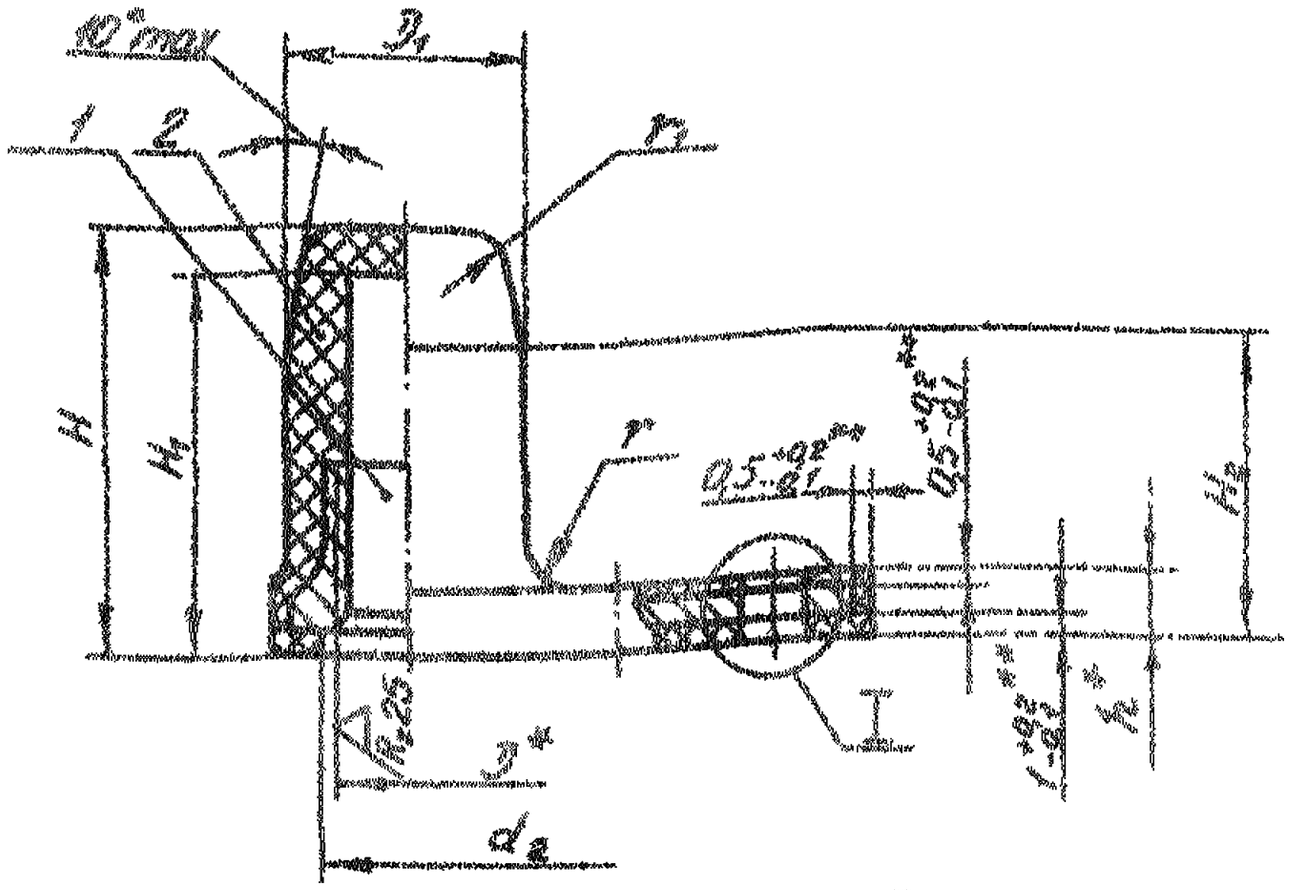

Вариант 1

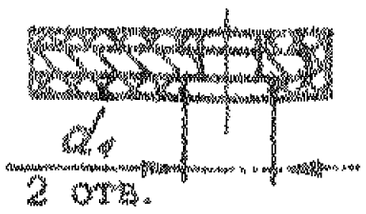

Вариант 2

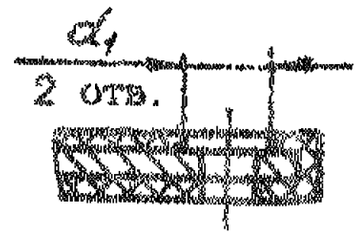

Таблица 1

Размеры, мм

D	Применяемость	D_1 ±0,1	D_2	d	d_1 ±0,3	d_2 ±0,3	H ±0,25	H_1 ±0,25	H_2 ±0,5	h	A	A_1	L
М4		7,5	8	2,8	3,5	5,0	13	11,5	8	2,7	14,5	6,5	23
М5		8,5				6,0	15	13,0	10				
М6		10,0	11			7,2	18	16,0	13	2,9	15,5		25
М8		13,0	14	3,2	4,0	8,5	22	19,5	15	3,1	19,5	8,5	31
М10		16,0	17			12,0	25	22,0	17	3,5	21,5		35

* Размеры для справок.

** Размеры обеспеч. инстр.

Инв. № дубл. | Инв. № подл. | 9945 | 2 | 240

Продолжение табл.1

Размеры в мм

D	r -0,3	r_1 +0,2	r_2	Поз 1 Гайка* Количество 1 Обозначение	Поз.2	Масса 100 шт., кг
М4	2,0	1,0	4,0	4-Ц-ОСТ1 33074-80	Резиновая смесь НО-68-1 ТУ 38 0051166-98	0,22
М5				5-Ц-ОСТ1 33074-80		0,25
М6		1,5		6-Ц-ОСТ1 33074-80		0,33
М8	3,0	2,0	4,5	8-Ц-ОСТ1 33074-80		0,78
М10	3,5		5,0	10-Ц-ОСТ1 33074-80		1,31

2. Резиновую смесь вулканизовать на клее по инструкции ПИ 1.2.031-77

При вулканизации допускается затекание резины в отверстия d при условии свободного вхождения в них заклепок соответствующего диаметра. Затекание резины в резьбу гайки не допускается.

3. Допускается наличие резьбы в резине.

4 Коды ОКП герметичных гаек должны соответствовать указанным в табл.2.

Таблица 2

D	Обозначение покрытия в обозначении гайки**			
	Ц		Кд	
	Код ОКП	КЧ	Код ОКП	КЧ
М4	75 9415 6401	03	75 9415 6411	01
М5	75 9415 6402	02	75 9415 6412	00
М6	75 9415 6403	01	75 9415 6413	10
М8	75 9415 6404	00	75 9415 6414	09
М10	75 9415 6405	10	75 9415 6415	08

5 Внешний вид, маркировка, упаковка и хранение должны соответствовать требованиям, установленным в ТУ 38 1051959-90, группа IV.

6 Гарантийный срок хранения и эксплуатации гаек – 10,5 лет.

Пример наименования и обозначения герметичной самоконтрящейся одноушковой гайки с резьбой М6, цинкованной*:

Гайка 6-Ц – ОСТ1 33081-80

* Гайки приведены с цинковым покрытием условно. Разрешаются другие покрытия (см. стандарт). При применении гаек с другими покрытиями в обозначении герметичной гайки следует указывать соответствующее обозначение покрытия, взятое из ОСТ 1 33102-80.

** Коды ОКП герметичных гаек с другими покрытиями выдаются головной организацией по стандартизации по запросам предприятий.

№ изм | 1 | 2 | 3
№ изв | 9667 | 9945 | 11918
Инв. № дубликата | 240
Инв. № подлинника

ЛИСТ РЕГИСТРАЦИИ ИЗМЕНЕНИЙ

№ изм.	Номера страниц				Номер "Иэв об изм."	Подпись	Дата	Срок введения изменения
	Измененных	Замененных	Новых	Аннулированных				
1	1,3	-	-	-	9867		21.04.86	01.01.87
2	1, 2, 3	-	-	-	9945		25.07.91	01.01.92
3	1,3	-	-	-	11918		25.07.00	2001-01-01

Инвентар № 240

gost.e-ecolog.ru