УДК 621.882.3 Группа Г33

ОТРАСЛЕВОЙ СТАНДАРТ

ОСТ1 33080-80

ГАЙКИ ДВУХУШКОВЫЕ САМОКОНТРЯЩИЕСЯ ГЕРМЕТИЧНЫЕ

Конструкция

На 4 страницах

Взамен 3295А

ОКП 75 9415

Распоряжением Министерства от 10.10.80 № 087-10

Срок введения установлен с 01.01.82

Несоблюдение стандарта преследуется по закону

ГАЙКИ ПО ОСТ1 33080-80 ВЗАИМОЗАМЕНЯЕМЫ С ГАЙКАМИ ПО НОРМАЛИ 3295А

1. Конструкция и размеры гаек должны соответствовать указанным на чертеже и в табл 1

Издание официальное ГР № 8184981 от 27.11.80 Перепечатка воспрещена

Инв. № дубликата 239
Инв. № подлинника
№ изм. 1 9667 2 9945 3 11927
№ изв.

...gost.e-ecolog.ru

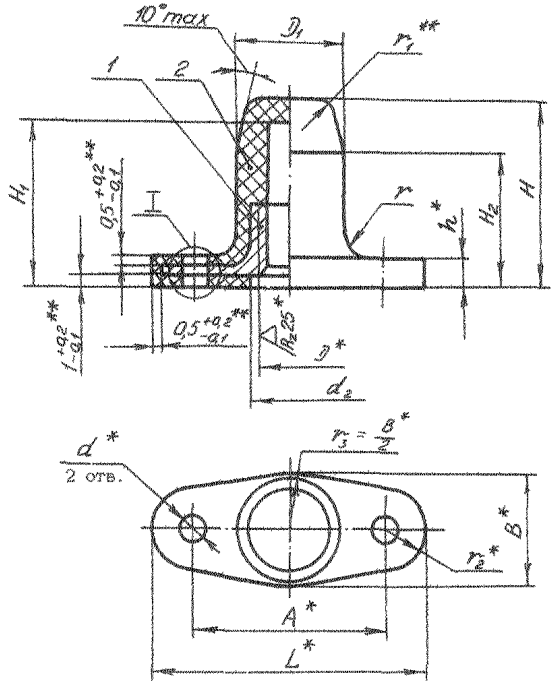

I вариант 1

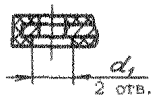

I вариант 2

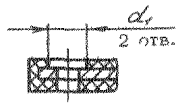

Таблица 1

Размеры, мм

D	Применяемость	D_1 ±0,1	d	d_1 ±0,3	d_2	H ±0,25	H_1	H_2 +0,5	h	B	A	L
M4		7,5	2,8	3,5	5,0	13	11,5	9	2,6	9	16	24
M5		8,5			6,0	15	13,0	10				
M6		10,0			7,2	18	16,0	13	2,7	11	18	26
M8		13,0	3,2	4,0	8,5	22	19,5	15	3,1	14	22	31
M10		16,0			12,5	25	22,0	17	3,5	17	26	36

* Размеры для справок.

** Размеры обеспеч. инстр.

Инв. № дубликата 239
Инв. № подлинника
№ изм. 2
№ изв. 9945

Продолжение табл. 1

Размеры в мм

D	r −0,3	r_1 +0,2	r_2	Поз.1 Гайка* Количество 1 Обозначение	Поз.2	Масса 100 шт., кг
М4	2,0	1,0	4,0	4-Ц-ОСТ1 33071-80	Резиновая смесь НО-68-1 ТУ 38 0051166-98	0,22
М5				5-Ц-ОСТ1 33071-80		0,25
М6		1,5		6-Ц-ОСТ1 33071-80		0,33
М8	3,0	2,0	4,5	8-Ц-ОСТ1 33071-80		0,79
М10	3,5		5,0	10-Ц-ОСТ1 33071-80		1,33

2. Резиновую смесь вулканизовать на клее по инструкции ПИ 1.2.031-77.

При вулканизации допускается затекание резины в отверстия d при условии свободного вхождения в них заклепок соответствующего диаметра. Затекание резины в резьбу гайки не допускается.

3. Допускается наличие резьбы в резине.

4. Коды ОКП герметичных гаек должны соответствовать указанным в табл.2.

Таблица 2

D	Обозначение покрытия в обозначении гайки**			
	Ц		Кд	
	Код ОКП	КЧ	Код ОКП	КЧ
М4	75 9415 6301	06	75 9415 6311	04
М5	75 9415 6302	05	75 9415 6312	03
М6	75 9415 6303	04	75 9415 6313	02
М8	75 9415 6304	03	75 9415 6314	01
М10	75 9415 6305	02	75 9415 6315	00

5. Внешний вид, маркировка, упаковка и хранение должны соответствовать требованиям, установленным в ТУ 38 1051959-90, группа IV.

6. Гарантийный срок хранения и эксплуатации гаек – 10,5 лет.

Пример наименования и обозначения герметичной самоконтрящейся двухушковой гайки с резьбой М6, цинкованной*:

Гайка 6-Ц-ОСТ1 33080-80

* Гайки приведены с цинковым покрытием условно. Разрешаются другие покрытия (см. стандарт). При применении гаек с другими покрытиями в обозначении герметичной гайки следует указывать соответствующее обозначение покрытия, взятое из ОСТ 1 33102-80.

** Коды ОКП герметичных гаек с другими покрытиями выдаются головной организацией по стандартизации по запросам предприятий.

Инв. № дубликата | Инв. № подлинника | 239 | № изм. | № изв. | 1 | 2 | 3 | 9867 | 9945 | 11917

ЛИСТ РЕГИСТРАЦИИ ИЗМЕНЕНИЙ

№ изм.	Номера страниц				Номер "Изв. об изм."	Подпись	Дата	Срок введения изменения
	Измененных	Замененных	Новых	Аннулированных				
1	1,3	-	-	-	9867		21.04.86	01.01.87
2	1, 2, 3	-	-	-	9945		25.07.91	01.01.92
3	1,3	-	-	-	11917		28.07.00	2001-01-01

Инвентарный № 239

gost.e-ecolog.ru