УДК 621.882.3

Группа Г33

ОТРАСЛЕВОЙ СТАНДАРТ

ОСТ1 33079-80

ГАЙКИ УГЛОВЫЕ САМОКОНТРЯЩИЕСЯ

Конструкция

На 4 страницах

ОКП 75 9415

Взамен 6411А

Проверен в 1986 г.

Распоряжением Министерства от 10.10.80 № 087-16

срок введения установлен с 01.01.82

Несоблюдение стандарта преследуется по закону

ГАЙКИ ПО ОСТ1 33079-80 ВЗАИМОЗАМЕНЯЕМЫ С ГАЙКАМИ ПО НОРМАЛИ 6411А

1. Конструкция и размеры гаек должны соответствовать указанным на чертеже и в табл.1

Издание официальное ГР № 8184556 от 27.11.80 Перепечатка воспрещена

Инв. № дубликата 238 Инв. № подлинника
№ изм. 1 9867 № изв. 2 9845
gost.e-ecolog.ru

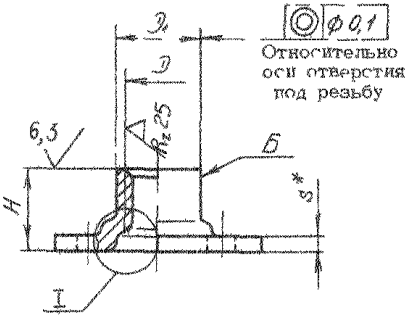

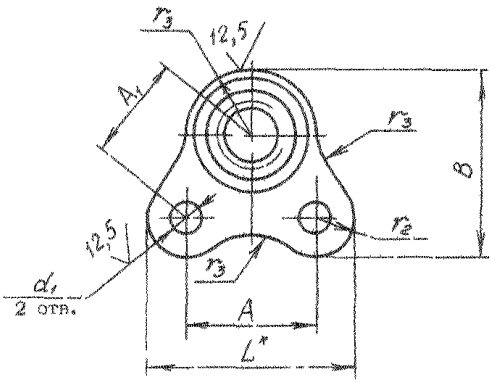

I

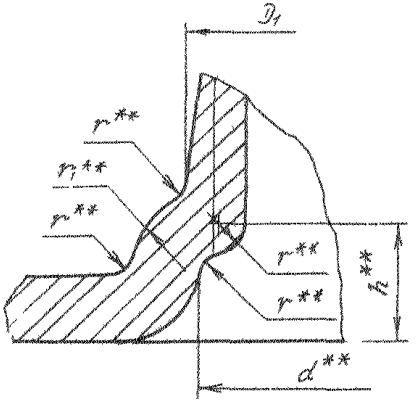

* Размеры для справок

** Размеры обеспеч. инстр

Инв. № дубликата
Инв. № подлинника
238
№ изм
№ изв
2
9945

Таблица 1

Размеры, мм

D	Применяемость	D_1 h 11	d H14	d_1 +0,12	H +0,2	h +0,2	B ±0,3	A ±0,2	A_1 ±0,2	L	r -0,3	r_1 ±0,2	r_2 ±0,2	r_3 ±0,2	S	Масса 100 шт., кг
М4		5,3	4,2	2,8	5,0	1,5	14,0	9,5	8	16,5	0,4	1,3	3,5	4,0	0,9	0,075
М5		6,4	5,2		6,0	2,1	14,5					1,4		4,5	1,0	0,105
М6		7,4	6,2		7,0		16,0	11,0	9	18,0	0,5	1,6		5,5	1,1	0,150
М8		9,5	8,2	3,2	9,5	2,6	19,0	13,0	11	21,0	0,6	1,9	4,0	6,5	1,3	0,310

2. Материал: сталь 08Х17Н5М3.

3. Термическая обработка: $\sigma_в$ = 1180...1370 МПа (120...140 кгс/мм^2).

4. Поле допуска резьбы - 5Н6Н.

5. Поверхность Б обжать по ОСТ 1 33101-80 после термической обработки.

6. Допускается поверхность Б выполнять конусной с углом конуса $\leq 3^\circ$.

7. Покрытие: Хим.Пас .

Другие виды покрытия - по ОСТ 1 33102-80.

8. Пассивированные гайки применять с медненными болтами при температуре до 350°С и серебреными болтами при температуре свыше 350°С.

9. Коды ОКП пассивированных гаек должны соответствовать указанным в табл.2*.

Таблица 2

D	Код ОКП	КЧ
М4	75 9415 6201	09
М5	75 9415 6202	08
М6	75 9415 6203	07
М8	75 9415 6204	06

10. Технические условия - по ОСТ1 33102-80.

Пример наименования и обозначения самоконтрящейся угловой гайки с резьбой М6, пассивированной:

Гайка 6 - Хим.Пас - ОСТ1 33079-80

---

* Коды ОКП гаек с другими покрытиями выдаются головной организацией по стандартизации по запросам предприятий.

№ изм 2 9915
№ изв
Инв. № дубликата 298
Инв. № подлинника

ЛИСТ РЕГИСТРАЦИИ ИЗМЕНЕНИЙ

№ изм.	Номера страниц				Номер "Изв. об изм."	Подпись	Дата	Срок введения изменения
	Измененных	Замененных	Новых	Аннулированных				
1	1	–	–	–	9867		27.07.87	01.01.87
2	1, 2, 3	–	–	–	9945		25.07.91	01.01.92

Инв. № подл. № 238

gost.e-ecolog.ru