№ изм.	1	2	3	4
№ изв.	9667	9945	11992	12031

УДК 621.882 3

Группа Г33

АВИАЦИОННЫЙ СТАНДАРТ

ОСТ1 33077-80

ГАЙКИ ОДНОУШКОВЫЕ САМОКОНТРЯЩИЕСЯ

Конструкция

На 4 страницах

ОКП 75 9415

Взамен 3383А

Распоряжением Министерства **от** 10.10.80 **№** 087-16

срок введения установлен с 01 01 82

Несоблюдение стандарта преследуется по закону

ГАЙКИ ПО ОСТ1 33077-80 ВЗАИМОЗАМЕНЯЕМЫ С ГАЙКАМИ ПО НОРМАЛИ 3383А

1. Конструкция и размеры гаек должны соответствовать указанным на чертеже и в табл 1

Инв. № дубликата	236
Взам. инв. №	

Издание официальное ГР № 8184535 от 27 11.80 **Перепечатка воспрещена**

gost.e-ecolog.ru

$\sqrt{Ra\ 6{,}3(\surd)}$

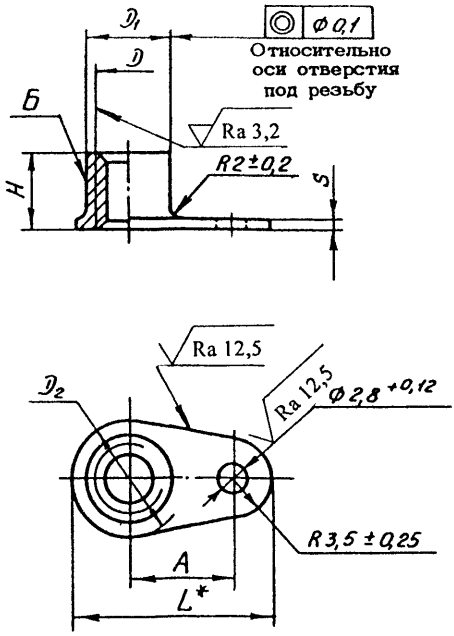

Таблица 1

Размеры, мм

D	Применяемость	D_1 h11	D_2 ±0,2	H h14	A ±0,2	L	S +0,3 -0,1	Масса 100шт., кг
М4		5,4	8	5	8	15,5	0,8	0,087
М5		6,4		6				0,118
М6		7,4	10	7	9	17,5	0,9	0,167

* Размер для справок

№ изм 2 4
№ изв 9945 2031
Инв. № дубликата
Инв. № подлинника 236

2. Материал: проволока из стали 16ХСН.

3. Термическая обработка: σ_B = 880...1080 МПа (90...110 кгс/мм^2).

4. Поле допуска резьбы – 5Н6Н.

5. Поверхность Б обжать по ОСТ1 33101-80 до термической обработки.

6. Покрытие: Ц6.хр; Кд6.хр.

Другие виды покрытия – по ОСТ1 33102-80.

7. Коды ОКП гаек должны соответствовать указанным в табл.2.

Таблица 2

D	Обозначение покрытия в обозначении гайки*			
	Ц		Кд	
	Код ОКП	КЧ	Код ОКП	КЧ
М4	75 9415 5901	03	75 9415 5911	01
М5	75 9415 5902	02	75 9415 5912	00
М6	75 9415 5903	01	75 9415 5913	10

8. Технические условия – по ОСТ1 33102-80.

Пример наименования и обозначения самоконтрящейся одноушковой гайки с резьбой М6, пинкованной:

Гайка 6 – Ц – ОСТ1 33077-80

То же, кадмированной:

Гайка 6 – Кд – ОСТ1 33077-80

* Коды ОКП гаек с другими покрытиями выдаются головной организацией по стандартизации по запросам предприятий.

№ изм. 2
№ изв. 9945
Инв. № дубликата
Инв. № подлинника 236

ЛИСТ РЕГИСТРАЦИИ ИЗМЕНЕНИЙ

№ изм	Номера страниц				Номер "Изв об изм"	Подпись	Дата	Срок введения изменения
	Измененных	Замененных	Новых	Аннулированных				
1	1	–	–	–	9667		21.04.86	01.01.87
2	1, 2, 3	–	–	–	9945		25.07.91	01.01.92
3	1				11992		19.10.06	2006 07 01
4	1,2		–	–	12031		04.06.08	2008 01 07

gost.e-ecolog.ru