УДК 621.882.3 Группа Г33

ОТРАСЛЕВОЙ СТАНДАРТ

ОСТ 1 33076-80

ГАЙКИ ОДНОУШКОВЫЕ САМОКОНТРЯЩИЕСЯ
Конструкция

На 3 страницах

Взамен 5984А

ОКП 75 9415

Проверен в 1986 г.

Распоряжением Министерства от 10.10.80 № 087-16

срок введения установлен с 01.01.82

Несоблюдение стандарта преследуется по закону

ГАЙКИ ПО ОСТ 1 33076-80 ВЗАИМОЗАМЕНЯЕМЫ С ГАЙКАМИ ПО НОРМАЛИ 5984А

1. Настоящий стандарт распространяется на самоконтрящиеся одноушковые гайки, предназначенные для эксплуатации в соединениях с болтами (винтами) из стали 10, алюминиевых сплавов и латуни при температуре до 100°С.

Издание официальное ГР № 8184520 от 27.11.80

Перепечатка воспрещена

№ изм. 2
№ изв. 9861
Инв. № дубликата 235
Инв. № подлинника
-/9833 (2) Зам. Изв. № 9861
gost.e-ecolog.ru

2. Конструкция и размеры гаек должны соответствовать указанным на чертеже и в таблице.

6,3 (✓)

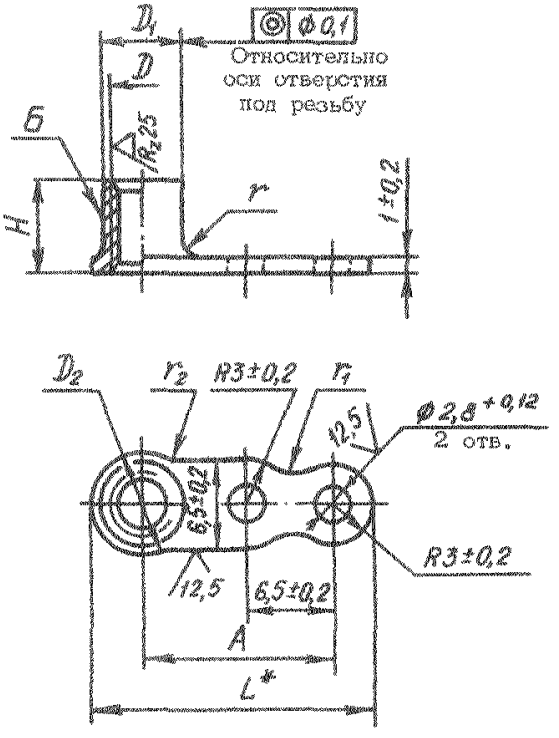

Размеры, мм

D	Код ОКП	D_1 h11	D_2 ±0,2	H -0,4	A ±0,2	L	r -0,3	r_1 ±0,2	r_2 ±0,2	Масса 100 шт., кг
М3	75 9415 5801 06	3,84	7	5	12,5	19,0	1,2	3	2	0,015
М4	75 9415 5802 05	4,80	8	6	14,5	21,5	2,0	5	4	0,030
М5	75 9415 5803 04	6,00		7						0,032

3. Материал: алюминиевый сплав Д19П.

4. Поле допуска резьбы -5Н6Н.

5. Поверхность Б обжать по ОСТ 1 33101-80.

6. Покрытие: Ан.Окс.нкр.

7. Технические условия - по ОСТ 1 33102-80.

Пример наименования и обозначения самоконтрящейся одноушковой гайки с резьбой М5, анодированной:

Гайка 5-Ан.Окс-ОСТ 1 33076-80

* Размер для справок.

(2) Зам. Изв. № 9861

№ изм. 2 | № изв. 9861
Инв. № дубликата | Инв. № подлинника 235

ЛИСТ РЕГИСТРАЦИИ ИЗМЕНЕНИЙ

№ изм.	Номера страниц				Номер "Изв. об изм."	Подпись	Дата	Срок введения изменения
	Измененных	Замененных	Новых	Аннулированных				
1	1	–	–	–	9667		21.04.86	01.01.87
2	–	1, 2, 3	–	–	9861		07.12.89	01.01.92

Инвентарный № 235

gost.e-ecolog.ru