УДК 621.882.3 Группа Г33

ОТРАСЛЕВОЙ СТАНДАРТ

ОСТ1 33075-80

ГАЙКИ ОДНОУШКОВЫЕ САМОКОНТРЯЩИЕСЯ

Конструкция

На 4 страницах

Взамен 6410А

ОКП 75 9415

Проверен в 1986 г.

Распоряжением Министерства от 10.10.80 № 087-16

срок введения установлен с 01.01.82

Несоблюдение стандарта преследуется по закону

ГАЙКИ ПО ОСТ1 33075-80 ВЗАИМОЗАМЕНЯЕМЫ С ГАЙКАМИ ПО НОРМАЛИ 6410А

1. Конструкция и размеры гаек должны соответствовать указанным на чертеже и в табл.1.

Издание официальное ГР № 8184514 от 27.11.80

Перепечатка воспрещена

№ изм. 1 2
№ изв. 9667 9945
234
№ дубликата
№ подлинника

gost.e-ecolog.ru

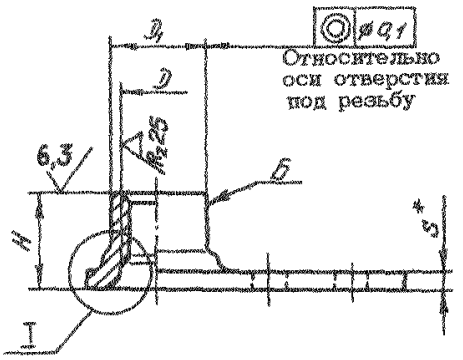

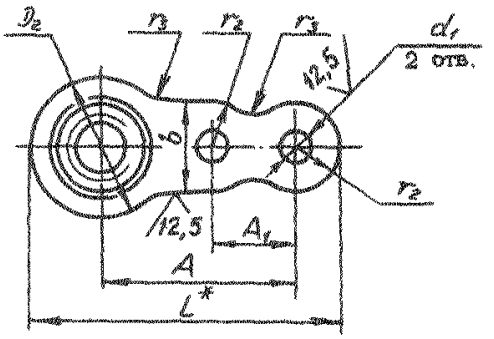

I

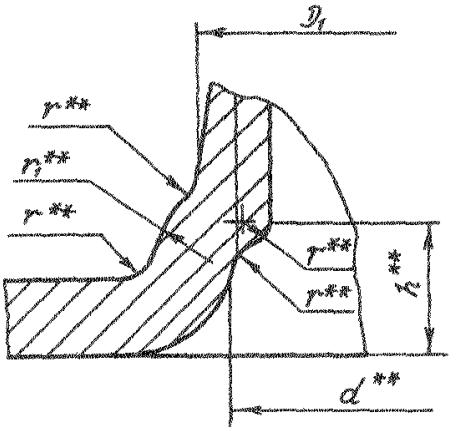

* Размеры для справок.

** Размеры обеспеч. инстр.

Инв. № дубликата
Инв. № подлинника
234
№ изм. 2
№ изв. 9945

Таблица 1

Размеры, мм

D	Применяемость	D_1 h11	D_2 +1	d H14	d_1 +0,12	H +0,2	h	b ±0,2	A	A_1	L	r -0,3	r_1 ±0,2	r_2	r_3	S	Масса 100шт., кг
M4		5,3	8	4,2	2,8	5,0	1,5	7	14,5	6,5	22,0	0,4	1,3	3,5	3	0,9	0,077
M5		6,4	9	5,2		6,0	2,1				22,5		1,4		4	1,0	0,107
M6		7,4	11	6,2		7,0			15,5		24,5	0,5	1,6			1,1	0,157
M8		9,5	13	8,2	3,2	9,5	2,6	8	19,5	8,5	30,0	0,8	1,9	4,0	5	1,3	0,320

2. Материал: сталь 08Х17Н5М3.

3. Термическая обработка: $\sigma_в$ = 1180 ... 1370 МПа (120 ... 140 кгс/мм^2) .

4. Поле допуска резьбы - 5Н6Н.

5. Поверхность Б обжать по ОСТ1 33101-80 после термической обработки.

6. Допускается поверхность Б выполнять конусной с углом конуса $\leqslant 3^\circ$.

7. Покрытие: Хим.Пас .

Другие виды покрытия - по ОСТ1 33102-80.

8. Пассивированные гайки применять с медненными болтами при температуре до 350°С и серебреными болтами при температуре свыше 350°С.

9. Коды ОКП пассивированных гаек должны соответствовать указанным в табл.2 * .

Таблица 2

D	Код ОКП	КЧ
M4	75 9415 5701	09
M5	75 9415 5702	08
M6	75 9415 5703	07
M8	75 9415 5704	06

10. Технические условия - по ОСТ1 33102-80.

Пример наименования и обозначения самоконтрящейся одноушковой гайки с резьбой М6, пассивированной:

Гайка 6-Хим.Пас - ОСТ1 33075-80

---

* Коды ОКП гаек с другими покрытиями выдаются головной организацией по стандартизации по запросам предприятий.

Инв. № дубликата | Инв. № подлинника | 234 | № изм. | № изв. | 9845 | 2

ЛИСТ РЕГИСТРАЦИИ ИЗМЕНЕНИЙ

№ изм.	Номера страниц				Номер "Изв. об изм."	Подпись	Дата	Срок введения изменения
	Измененных	Замененных	Новых	Аннулированных				
1	1	–	–	–	9667		21.09.86	01.01.87
2	1,2,3	–	–	–	9945		25.07.91	01.01.92

Инвентарный № 234

gost.e-ecolog.ru