УДК 621.882.3 Группа Г33

ОТРАСЛЕВОЙ СТАНДАРТ

ОСТ1 33074-80

ГАЙКИ ОДНОУШКОВЫЕ САМОКОНТРЯЩИЕСЯ

Конструкция

На 4 страницах

Взамен 3382А

ОКП 75 9415

Проверен в 1986 г.

Распоряжением Министерства от 10.10.80 № 087-16

срок введения установлен с 01.01.82

Несоблюдение стандарта преследуется по закону

ГАЙКИ ПО ОСТ1 33074-80 ВЗАИМОЗАМЕНЯЕМЫ С ГАЙКАМИ ПО НОРМАЛИ 3382А

1. Конструкция и размеры гаек должны соответствовать указанным на чертеже и в табл.1.

Издание официальное ГР № 8184509 от 27.11.80

Перепечатка воспрещена

№ изм. 1 2
№ изв. 9667 9945
Инв. № дубликата 233
Инв. № подлинника

gost.e-ecolog.ru

6,3 (V)

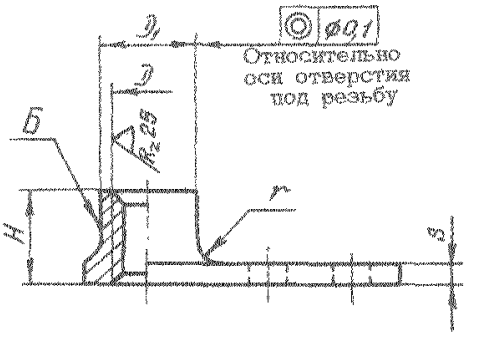

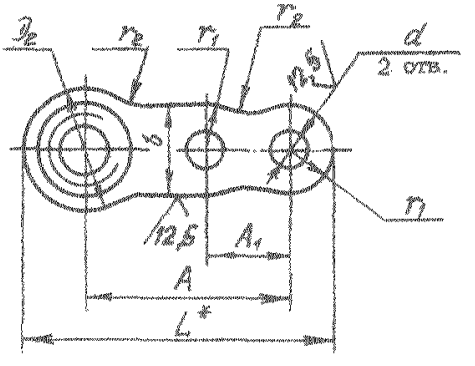

Таблица 1

Размеры, мм

D	Применяемость	D_1 h 11	D_2 ±0,2	d +0,12	H +1	b ±0,2	A ±0,2	A_1 ±0,2	L	r −0,3	r_1 ±0,2	r_2 ±0,2	S +0,2 −0,1	Масса 100 шт., кг
М3		4,0	7	2,8	4	6	12,5	6,5	19	1,2	3,0	3	0,9	0,085
М4		5,4	8		5	7	14,5		22	2,0	3,5		1,2	0,170
М5		6,4			6							4		0,190
М6		7,4	10		7		15,5		24				1,4	0,270
М8		9,5	13	3,2	9	8	19,5	8,5	30	3,0	4,0	5	1,6	0,500
М10		12,0	16		11	9	21,5		34	3,5	4,5		2,0	0,900

* Размер для справок.

Инв. № дубликата | Инв. № подлинника | 283 | № изм. 2 | № изв. 9945

2. Материал: проволока из стали 16ХСН.

3. Термическая обработка. $\sigma_в$ = 880...1080 МПа (90...110 кгс/мм^2).

4. Поле допуска резьбы – 5Н6Н.

5. Поверхность Б обжать по ОСТ1 33101-80 до термической обработки.

6. Покрытие : Ц6.хр; Кд6.хр.

Другие виды покрытия – по ОСТ1 33102-80.

7. Коды ОКП гаек должны соответствовать указанным в табл.2.

Таблица 2

D	Обозначение покрытия в обозначении гайки*			
	Ц		Кд	
	Код ОКП	КЧ	Код ОКП	КЧ
М3	75 9415 5601	01	75 9415 5611	10
М4	75 9415 5602	00	75 9415 5612	09
М5	75 9415 5603	10	75 9415 5613	08
М6	75 9415 5604	09	75 9415 5614	07
М8	75 9415 5605	08	75 9415 5615	06
М10	75 9415 5606	07	75 9415 5616	05

8. Технические условия – по ОСТ1 33102-80.

Пример наименования и обозначения самоконтрящейся одноушковой гайки с резьбой М6, цинкованной:

Гайка 6 – Ц – ОСТ1 33074-80

То же, кадмированной:

Гайка 6 – Кд – ОСТ1 33074-80

* Коды ОКП гаек с другими покрытиями выдаются головной организацией по стандартизации по запросам предприятий

№ изм. 2 9945
№ изв.
Инв. № подлинника 233
Инв. № дубликата

ЛИСТ РЕГИСТРАЦИИ ИЗМЕНЕНИЙ

№ изм	Номера страниц				Номер "Изв об изм."	Подпись	Дата	Срок введения изменения
	Измененных	Замененных	Новых	Аннулированных				
1	1	–	–	–	9667		21.04.86	01.01.87
2	1,2,3	–	–	–	9945		25.07.91	01.01.92

Инвентарный № 233

gost.e-ecolog.ru