УДК 621.882.3 Группа Г33

ОТРАСЛЕВОЙ СТАНДАРТ

ОСТ 1 33073-80

ГАЙКИ ДВУХУШКОВЫЕ САМОКОНТРЯЩИЕСЯ

Конструкция

На 3 страницах

Взамен 5983А

ОКП 75 9415

Проверен в 1986 г.

Распоряжением Министерства от 10.10.80 № 087-16

срок введения установлен с 01.01.82

Несоблюдение стандарта преследуется по закону

ГАЙКИ ПО ОСТ 1 33073-80 ВЗАИМОЗАМЕНЯЕМЫ С ГАЙКАМИ ПО НОРМАЛИ 5983А

1. Настоящий стандарт распространяется на самоконтрящиеся двухушковые гайки, предназначенные для эксплуатации в соединениях с болтами (винтами) из стали 10, алюминиевых сплавов и латуни при температуре до 100°С.

Издание официальное ГР № 8184493 от 27.11.80

Перепечатка воспрещена

№ изм. 3 № изв. 9861
-/9833; (3) Зам. Изв. 9861
Инв. № дубликата 232
Инв. № подлинника

gost.e-ecolog.ru

2. Конструкция и размеры гаек должны соответствовать указанным на чертеже и в таблице.

6,3

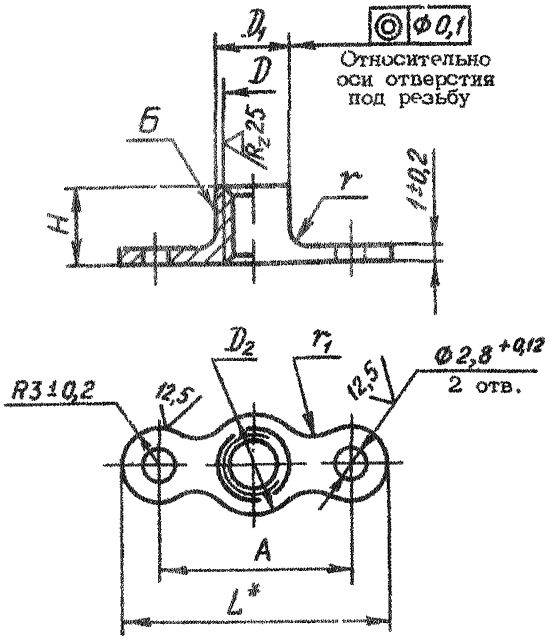

Размеры, мм

D	Код ОКП	D_1 h11	D_2 ±0,2	H -0,4	A ±0,2	L	r -0,3	r_1 ±0,2	Масса 100 шт., кг
М3	75 9415 5501 04	3,84	7	4	12	18	1,2	3	0,020
М4	75 9415 5502 03	4,80	8	5	16	22	2,0	5	0,036
М5	75 9415 5503 02	6,00		6					0,038

3. Материал: алюминиевый сплав Д19П.

4. Поле допуска резьбы -5Н6Н.

5. Поверхность Б обжать по ОСТ 1 33101-80.

6. Покрытие: Ан.Окс.нхр.

7. Технические условия - по ОСТ 1 33102-80.

Пример наименования и обозначения самоконтрящейся двухушковой гайки с резьбой М5, анодированной:

Гайка 5-Ан.Окс - ОСТ 1 33073-80

---

* Размер для справок.

③ Зам. Изв. № 9861

№ изм. 3 № изв. 9861
Инв. № дубликата 232
Инв. № подлинника

ЛИСТ РЕГИСТРАЦИИ ИЗМЕНЕНИЙ

№ изм.	Номера страниц: Измененных	Замененных	Новых	Аннулированных	Номер "Изв. об изм."	Подпись	Дата	Срок введения изменения
1	2	–	–	–	9565		28.03.84	01.01.85
2	1	–	–	–	9667		21.04.86	01.01.87
3	–	1, 2, 3	–	–	9861		07.12.89	01.01.92

Инвентарный № 232

gost.e-ecolog.ru