УДК 021.882.3 Группа Г33

ОТРАСЛЕВОЙ СТАНДАРТ

ОСТ1 33072-80

ГАЙКИ ДВУХУШКОВЫЕ САМОКОНТРЯЩИЕСЯ

Конструкция

На 4 страницах

ОКП 75 9415

Взамен 6409А

Проверен в 1986 г.

Распоряжением Министерства от 10.10.80 № 087-16

срок введения установлен с 01.01.82

Несоблюдение стандарта преследуется по закону

ГАЙКИ ПО ОСТ1 33072-80 ВЗАИМОЗАМЕНЯЕМЫ С ГАЙКАМИ ПО НОРМАЛИ 6409А

1 Конструкция и размеры гаек должны соответствовать указанным на чертеже и в табл.1.

Издание официальное ГР № 8184488 от 27.11.80

Перепечатка воспрещена

Инв. № дубликата | Инв. № подлинника | 231 | № изм. | № изв. | 1 | 9867 | 2 | 9945

gost.e-ecolog.ru

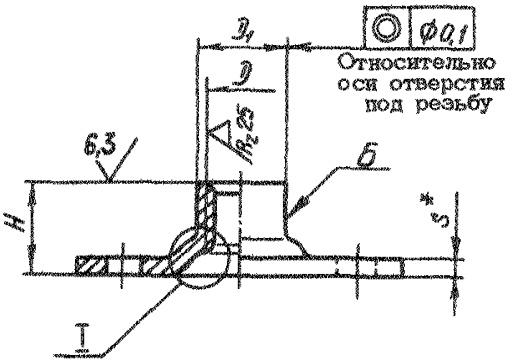

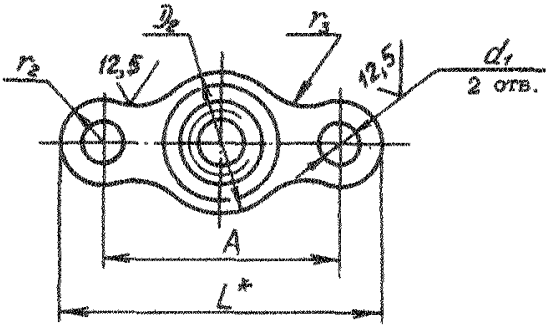

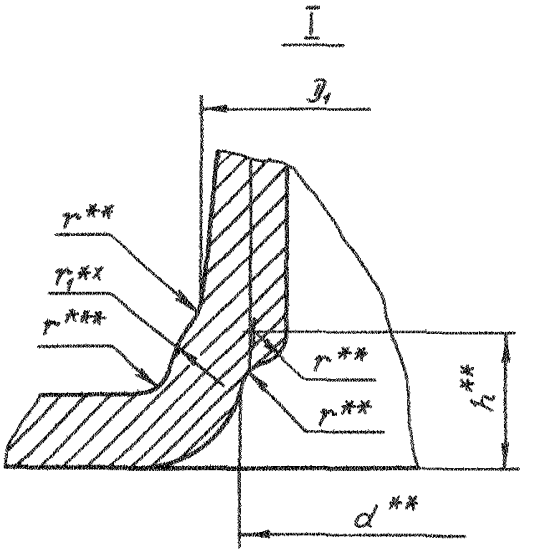

* Размеры для справок.

** Размеры обеспеч. инстр.

Инв. № дубликата | Инв. № подлинника | 231 | № изм. 2 | № изв. 9845

Таблица 1

Размеры, мм

Д	Применяемость	D_1 h11	D_2 +0,2	d H14	d_1 +0,12	H +0,2	h +0,2	A ±0,2	L	r -0,3	r_1 ±0,2	r_2 ±0,2	r_3 ±0,2	S	Масса 100 шт., кг
М4		5,3	8,0	4,2	2,8	5,0	1,5	16	23	0,4	1,3	3,5	3	0,9	0,08
М5		6,4	8,5	5,2		6,0	2,1				1,4		4	1,0	0,11
М6		7,4	10,5	6,2		7,0		18	25	0,5	1,6			1,1	0,16
М8		9,5	13,0	8,2	3,2	9,5	2,6	22	30	0,6	1,9	4,0	5	1,3	0,33

2. Материал: сталь 08Х17Н5М3.

3. Термическая обработка: $\sigma_в$ = 1180...1370 МПа (120...140 кгс/мм^2).

4. Поле допуска резьбы – 5Н6Н.

5. Поверхность Б обжать по ОСТ1 33101-80 после термической обработки.

6. Допускается поверхность Б выполнять конусной с углом конуса $\leqslant 3^\circ$.

7. Покрытие: Хим.Пас .

Другие виды покрытия – по ОСТ1 33102-80.

8. Пассивированные гайки применять с медненными болтами при температуре до 350°С и серебреными болтами при температуре свыше 350°С.

9. Коды ОКП пассивированных гаек должны соответствовать указанным в табл.2 *.

Таблица 2

Д	Код ОКП	КЧ
М4	75 9415 5401	07
М5	75 9415 5402	06
М6	75 9415 5403	05
М8	75 9415 5404	04

10. Технические условия – по ОСТ1 33102-80.

Пример наименования и обозначения самоконтрящейся двухшковой гайки с резьбой М6, пассивированной:

Гайка 6-Хим.Пас – ОСТ1 33072-80

* Коды ОКП гаек с другими покрытиями выдаются головной организацией по стандартизации по запросам предприятий.

№ изм. 2 8945 № изв. 231 Инв. № дубликата Инв. № подлинника

ЛИСТ РЕГИСТРАЦИИ ИЗМЕНЕНИЙ

№ изм.	Номера страниц				Номер "Изв. об изм."	Подпись	Дата	Срок введения изменения
	Измененных	Замененных	Новых	Аннулированных				
1	1	–	–	–	9867		22.04.86	01.01.87
2	1,2,3	–	–	–	9945		25.07.91	01.01.92

Инв. № подл. 231

gost.e-ecolog.ru