УДК 621 882.3 Группа Г33

ОТРАСЛЕВОЙ СТАНДАРТ

ОСТ1 33071-80

ГАЙКИ ДВУХУШКОВЫЕ САМОКОНТРЯЩИЕСЯ

Конструкция

На 4 страницах

Взамен 3381А

ОКП 75 9415

Проверен в 1986 г.

Распоряжением Министерства от 10.10.80 № 087-16

срок введения установлен с 01.01.82

Несоблюдение стандарта преследуется по закону

ГАЙКИ ПО ОСТ1 33071-80 ВЗАИМОЗАМЕНЯЕМЫ С ГАЙКАМИ ПО НОРМАЛИ 3381А

1. Конструкция и размеры гаек должны соответствовать указанным на чертеже и в табл.1.

Издание официальное ГР № 8184472 от 27 11.80

Перепечатка воспрещена

№ изм. 1 2
№ изв. 9667 9945
Инв. № дубликата 230
Инв. № подлинника

gost.e-ecolog.ru

6,3

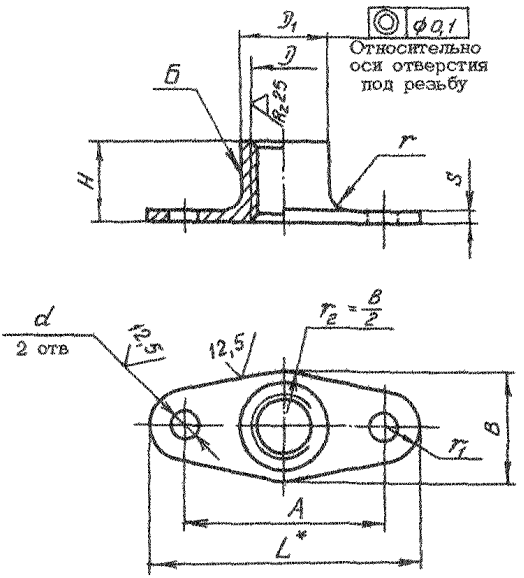

Таблица 1

Размеры, мм

∂	Применяемость	D_1 h11	d +0,12	H h14	B ±0,2	A ±0,2	L	r −0,3	r_1 ±0,2	S +0,2 −0,1	Масса 100 шт., кг
М3		4,0	2,8	4	7	12	18	1,2	3,0	0,8	0,068
М4		5,4		5	8	16	23	2,0	3,5		0,125
М5		6,4		6							0,154
М6		7,4		7	10	18	25			0,9	0,215
М8		9,5	3,2	9	13	22	30	3,0	4,0	1,6	0,540
М10		12,0		11	16	26	35	3,5	4,5	2,0	0,895

* Размер для справок.

Инв. № дубликата
Инв. № подлинника
230
№ изм. 2
№ изв. 9945

2. Материал: проволока из стали 16ХСН.

3. Термическая обработка: $\sigma_в$ = 880...1080 МПа (90...110 кгс/мм^2).

4. Поле допуска резьбы – 5Н6Н.

5. Поверхность Б обжать по ОСТ1 33101-80 до термической обработки.

6. Покрытие : Ц6.хр; Кд6.хр.

Другие виды покрытия – по ОСТ1 33102-80.

7. Коды ОКП гаек должны соответствовать указанным в табл.2.

Таблица 2

D	Обозначение покрытия в обозначении гайки*			
	Ц		Кд	
	Код ОКП	КЧ	Код ОКП	КЧ
М3	75 9415 5301	10	75 9415 5311	08
М4	75 9415 5302	09	75 9415 5312	07
М5	75 9415 5303	08	75 9415 5313	06
М6	75 9415 5304	07	75 9415 5314	05
М8	75 9415 5305	06	75 9415 5315	04
М10	75 9415 5306	05	75 9415 5316	03

8. Технические условия – по ОСТ1 33102-80.

Пример наименования и обозначения самоконтрящейся двухшпковой гайки с резьбой М6, цинкованной:

Гайка 6-Ц-ОСТ1 33071-80

То же, кадмированной:

Гайка 6-Кд-ОСТ1 33071-80

* Коды ОКП гаек с другими покрытиями выдаются головной организацией по стандартизации по запросам предприятий.

№ изм. 2 9945
№ изв.
Инв. № дубликата 290
Инв. № подлинника

ЛИСТ РЕГИСТРАЦИИ ИЗМЕНЕНИЙ

№ изм.	Номера страниц				Номер "Изв об изм."	Подпись	Дата	Срок введения изменения
	Измененных	Замененных	Новых	Аннулированных				
1	1	–	–	–	9667		21.09.85	01.01.87
2	1,2,3	–	–	–	9945		25.07.94	01.01.92

Инвентарный № 280

gost.e-ecolog.ru