СССР

ОТРАСЛЕВЫЕ СТАНДАРТЫ

ДЕТАЛИ И СБОРОЧНЫЕ ЕДИНИЦЫ ТРУБОПРОВОДОВ ИЗ КОРРОЗИОННОСТОЙКОЙ СТАЛИ НА $P_{раб} \leq 2{,}2$ МПа (22 кгс/см^2), $T \leq 300°C$ ДЛЯ АС

Конструкция и размеры

ОСТ34-10-416-90 — ОСТ34-10-426-90
ОСТ34-10-428-90
ОСТ34-10-431-90 — ОСТ34-10-433-90
ОСТ34-10-439-90 ; ОСТ34-10-440-90

Часть 1

Издание официальное

gost.e-ecolog.ru

УДК 621.643.4

Группа Г18

ОТРАСЛЕВОЙ СТАНДАРТ

Детали и сборочные единицы трубопроводов АС
$P_{раб} = 2,2$ МПа (22 кгс/см²) $T \leq 300°C$

ШТУЦЕРЫ

ОСТ 34-10-439-90

ОКП 69 3717 0032

Дата введения 01 01 91

Несоблюдение стандарта преследуется по закону

1. Настоящий стандарт распространяется на штуцеры из коррозионностойкой стали для трубопроводов групп В и С атомных станций по „Правилам АЭУ".

Стандарт соответствует требованиям „Правил АЭУ".

Допускается применение штуцеров по данному стандарту для трубопроводов, на которые распространяются „Правила пара и горячей воды" и СН и П3.05.05.

Издание официальное *Перепечатка воспрещена*

Г.Р. N 8435528 от 31.02.88

2. Конструкция и размеры штуцера должны соответствовать указанным на чертеже и в таблице

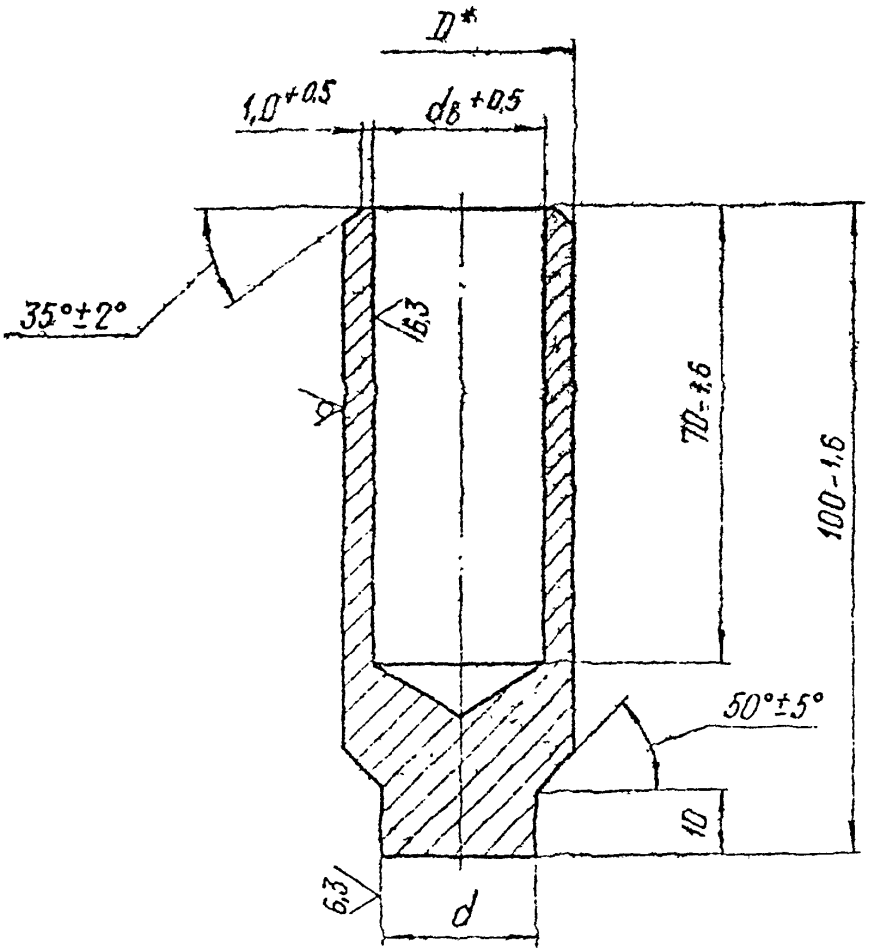

*Размер для справок

Размеры в мм

Обозначение	Условное давление Ру, МПа (кгс/см²)	Условный проход Ду	D	d		$d_в$	Масса, кг
				Номин.	Пред. откл.		
01	2,5 (25)	6	12	4	-0,04 -0,12	6	0,06
02		10	18	7	-0,05	10	0,14
03		15	22	10	-0,15	13	0,20
04		20	28	15	-0,06 -0,18	19	0,29
05		25	38	24	-0,07	28	0,50
06		32	42	28	-0,21	33	0,55
07		50	63	47	-0,08 -0,25	52	1,17

Пример условного обозначения штуцера Ду 25 мм на условное давление Ру 2,5 МПа (25 кгс/см²):

Штуцер 25-2,5 050 ОСТ 34-10-439-90.

3. Материал – Круг $\frac{D\ \text{ГОСТ}\ 2590-88}{08\text{Х}18\text{Н}10\text{Т}\ \text{ГОСТ}\ 5949-75}$

Допускается применение стали марки 12Х18Н10Т по ГОСТ 5632.

4. Неуказанные предельные отклонения размеров - по классу точности „ грубый " ГОСТ 25670

5. Несоосность диаметров D и d_8 не более 0,5 мм.

6. Сварные стыковые соединения - по ОСТ34-10-417.

7. Остальные технические требования - по ОСТ34-10-440.

Лист регистрации изменений ОСТ34-10-439-90

Изм.	Номера листов (страниц)				Номер документа	Подпись	Дата	Срок введения изменения
	измененных	замененных	новых	аннулированных				

Содержание

Часть 1

ОСТ34-10-416-90	Сортамент труб	3
ОСТ34-10-417-90	Соединения сварные стыковые и угловые	9
ОСТ34-10-418-90	Отводы крутоизогнутые	41
ОСТ34-10-419-90	Отводы сварные	46
ОСТ34-10-420-90	Отводы гнутые	76
ОСТ34-10-421-90	Трубы крутоизогнутые	81
ОСТ34-10-422-90	Переходы бесшовные	89
ОСТ34-10-423-90	Переходы точеные	98
ОСТ34-10-424-90	Переходы сварные листовые	103
ОСТ34-10-425-90	Фланцы плоские приварные	132
ОСТ34-10-426-90	Фланцы плоские приварные с ребрами	159
ОСТ34-10-428-90	Заглушки с соединительным выступом фланцевые	169
ОСТ34-10-431-90	Кольца подкладные	180
ОСТ34-10-432-90	Тройники равнопроходные сверленые	186
ОСТ34-10-433-90	Тройники переходные с усиленным штуцером	190
ОСТ34-10-439-90	Штуцеры	201
ОСТ34-10-440-90	Технические требования	206

Часть 2

ОСТ34-10-508-90	Ответвления трубопроводов	3
ОСТ34-10-509-90	Штуцера для ответвлений	32
ОСТ34-10-510-90	Тройники сварные равнопроходные	46
ОСТ34-10-511-90	Тройники сварные переходные	66
ОСТ34-10-512-90	Тройники сварные равнопроходные с накладкой	105
ОСТ34-10-513-90	Тройники сварные переходные накладкой	121

gost.e-ecolog.ru