СССР

ОТРАСЛЕВЫЕ СТАНДАРТЫ

ДЕТАЛИ И СБОРОЧНЫЕ ЕДИНИЦЫ ТРУБОПРОВОДОВ ИЗ КОРРОЗИОННОСТОЙКОЙ СТАЛИ НА $P_{раб} \leq 2{,}2$ МПа (22 кгс/см^2), $T \leq 300°C$ ДЛЯ АС

Конструкция и размеры

ОСТ34-10-416-90 — ОСТ34-10-426-90
ОСТ34-10-428-90
ОСТ34-10-431-90 — ОСТ34-10-433-90
ОСТ34-10-439-90 ; ОСТ34-10-440-90

Часть 1

Издание официальное

gost.e-ecolog.ru

УДК 621.643.063 Группа Г18

ОТРАСЛЕВОЙ СТАНДАРТ

ДЕТАЛИ И СБОРОЧНЫЕ ЕДИНИЦЫ ТРУБОПРОВОДОВ АС
$P_{раб} \leq 2{,}2$ МПа (22 кгс/см²) $T \leq 300°C$

ТРОЙНИКИ ПЕРЕХОДНЫЕ С УСИЛЕННЫМ ШТУЦЕРОМ

Конструкция и размеры

ОКП 69 3717 0030

ОСТ 34-10-433-90

Дата введения 01.01.91.

Несоблюдение стандарта преследуется по закону

1. Настоящий стандарт распространяется на переходные тройники с усиленным штуцером из коррозионностойкой стали для трубопроводов групп В и С атомных станций по „Правилам АЭС".

Стандарт соответствует требованиям „Правил АЭУ".

Допускается применение переходных тройников с усиленным штуцером по данному стандарту для трубопроводов, на которые распространяются „Правила пара и горячей воды" и СНиП 3.05.05.

Издание официальное *Перепечатка воспрещена*

Г. Р. N 843351Q от 91.02.28

2. Конструкция и размеры переходных тройников с усиленным штуцером должны соответствовать указанным на черт.1 и в табл. 1 и 2

После рассверловки

До рассверловки

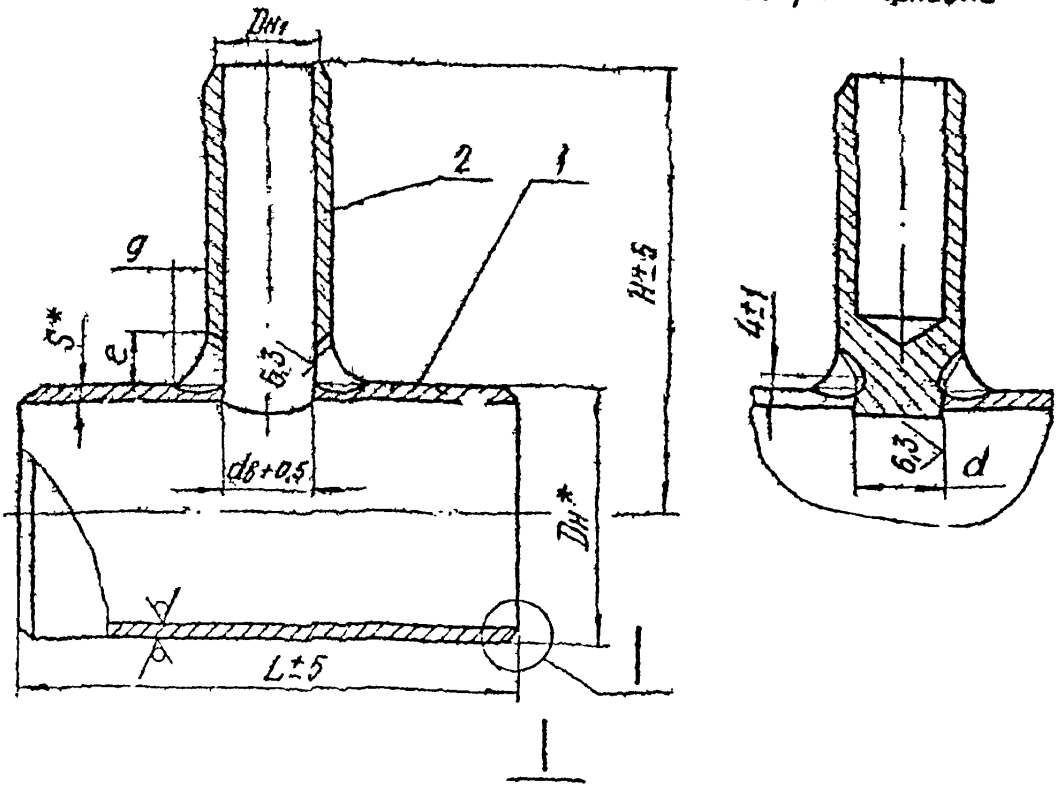

Для Dн ≤ 57 мм

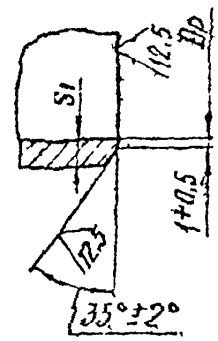

Для Dн от 76 до 108 мм

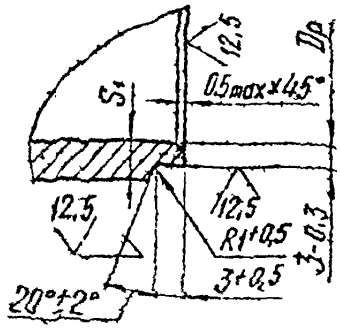

Для Dн ≥ 133 мм

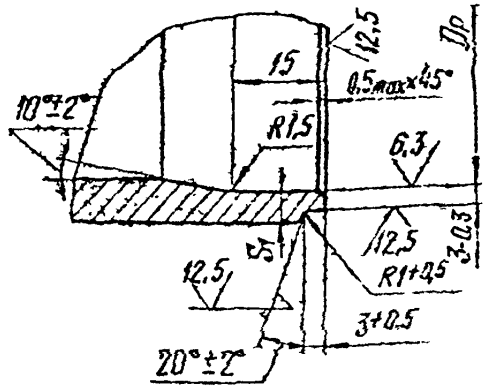

*Размеры для справок

Черт. 1

Размеры в мм

Таблица 1

Обозначение	Условное давление Ру, МПа (кгс/см²)	Условные проходы Ду × Ду₁	Размеры присоединяемых труб к корпусу	Размеры присоединяемых труб к штуцеру	Dн	Dн₁	Dр камин	Dр пред. откл.	d камин	d пред. откл.	$d_б$	S	S_1	L	H	g	e	Масса, кг
																не менее		
01	2,5(25)*	15 × 10	18 × 2,5	14 × 2	18	14	13,5	+0,18	7	+0,10	10	2,5	2,0	130	105	6	12	0,27
02		20 × 10	25 × 3		25		19,5					3,0	2,5		110			0,36
03		20 × 15		18 × 2,5		18			10	+0,12	13							0,42
04		25 × 10	32 × 2,5	14 × 2	32	14	28	+0,21	7	+0,10	10	2,5	2,0	150	112			0,43
05		25 × 15		18 × 2,5		18			10	+0,12	13							0,48
06		25 × 20		25 × 3		25			15		19							0,66
07		32 × 10	38 × 3	14 × 2	38	14	33	+0,25	7	+0,10	10	3,0	2,5		115			0,53
08		32 × 15		18 × 2,5		18			10	+0,12	13							0,59
09		32 × 20		25 × 3		25			15		19							0,76
10		32 × 25		32 × 2,5		32			24	+0,14	28							0,93
11		50 × 10	57 × 3	14 × 2	57	14	52	+0,30	7	+0,10	10			200	125			0,95
12		50 × 15		18 × 2,5		18			10	+0,12	13							1,01
13		50 × 20		25 × 3		25			15		19							1,19
14		50 × 25		32 × 2,5		32			24	+0,14	28							1,36
15		50 × 32		38 × 3		38			28		33					7	14	1,58

Размеры в мм

Продолжение табл. 1

Обозначение	Условное давление Ру, МПа (кгс/см²)	Условные проходы Ду × Ду	Размеры присоединяемых труб: к корпусу	Размеры присоединяемых труб: к штуцеру	Дн	Дн₁	Др: номин.	Др: пред. откл.	d: номин.	d: пред. откл.	$d_в$	S	S_1	L	H	g (не менее)	e (не менее)	Масса, кг
16	2,5(25)*	65×15	76×4,5	18×2,5	76	18	68	+0,30	10	+0,12	13	4,5	3,5	200	134	6	12	1,80
17		65×20		25×3		25			15		19					12	6	1,98
18		65×25		32×2,5		32			24	+0,14	28				132			2,15
19		65×32		38×3		38			28		33					14	7	2,37
20		80×20	89×5	25×3	89	25	80		15	+0,12	19	5,0	4,0	250	140	12	6	2,99
21		80×25		32×2,5		32			24	+0,14	28							3,15
22		80×32		38×3		38			28		33					14	7	3,37
23		100×25	108×5	32×2,5	108	32	99	+0,35	24		28				150	12	6	3,74
24		100×32		38×3		38			28		33					14	7	3,96
25		125×32	133×6		133		124	+0,40				6,0	3,0		160			5,49
26		150×32	159×6		159		150								175			6,46

*Применение переходных тройников с усиленным штуцером допускается для трубопроводов группы В с рабочим давлением $P_{раб} \leq 1,57$ МПа (16 кгс/см²) и расчетной температурой $T \leq 100$ °С

Пример условного обозначения переходного тройника с усиленным штуцером Ду 80 мм и $Ду_1$ 25 мм, Ру 1,5 МПа (15 кгс/см²) для трубопроводов группы В по „Правилам АЭУ" с контролем сварных швов по ПНАЭГ-7-010 для сварного соединения IIIс категории

Тройник переходной В 80×25-1,5-IIIс 21 ОСТ34-10-433-90

то же, для трубопроводов группы С на условное давление Ру 2,5 МПа (25 кгс/см²) с контролем сварных швов для IIIв категории сварного соединения.

Тройник переходной С 80×25-2,5-IIIв 21 ОСТ 34-10-433-90,

то же, для трубопроводов, на которые распространяются „Правила пара и горячей воды".

Тройник переходной П 80×25-2,5-IIIв 21 ОСТ 34-10-433-90

то же, для трубопроводов, на которые распространяются СНиП 3.05.05

Тройник переходной 80×25-2,5-IIIв 21 ОСТ 34-10-433-90

Таблица 2

Обозначение тройника переходного с усиленным штуцером	Поз. 1 Корпус					Поз. 2 Штуцер
	Размеры в мм		Материал		Масса, кг	Обозначение
	Dн × S	L	Марка стали	Стандарт		
01	18 × 2,5	130	08Х18Н10Т или 12Х18Н10Т	См. ОСТ34-10-416	0,12	2-01
02	25 × 3				0,21	2-02
03						
04	32 × 2,5	150			0,27	2-01
05						2-02
06						2-03
07	38 × 3				0,38	2-01
08						2-02
09						2-03
10					0,37	2-04
11	57 × 3	200			0,80	2-01
12						2-02
13						2-03
14					0,79	2-04
15						2-05
16	76 × 4,5				1,59	2-02
17						2-03
18					1,58	2-04
19						2-05
20	89 × 5	250			2,60	2-03

Продолжение табл. 2

Обозначение пройника переходного с усиленным штуцером	Поз. 1 Корпус					Поз. 2 Штуцер
	Размеры в мм		Материал		Масса, кг	Обозначение
	$D_н \times S$	L	стали	болт		
21	89×5	250	08Х18Н10Т или 12Х18Н10Т	См. ОСТ34-10-416	2,59	2-04
22					2,68	2-05
23	108×5				3,17	2-04
24					3,16	2-05
25	133×6				4,78	
26	159×6				5,66	

3. Конструкция и размеры штуцеров должны соответствовать указанным на черт 2 и в табл. 3

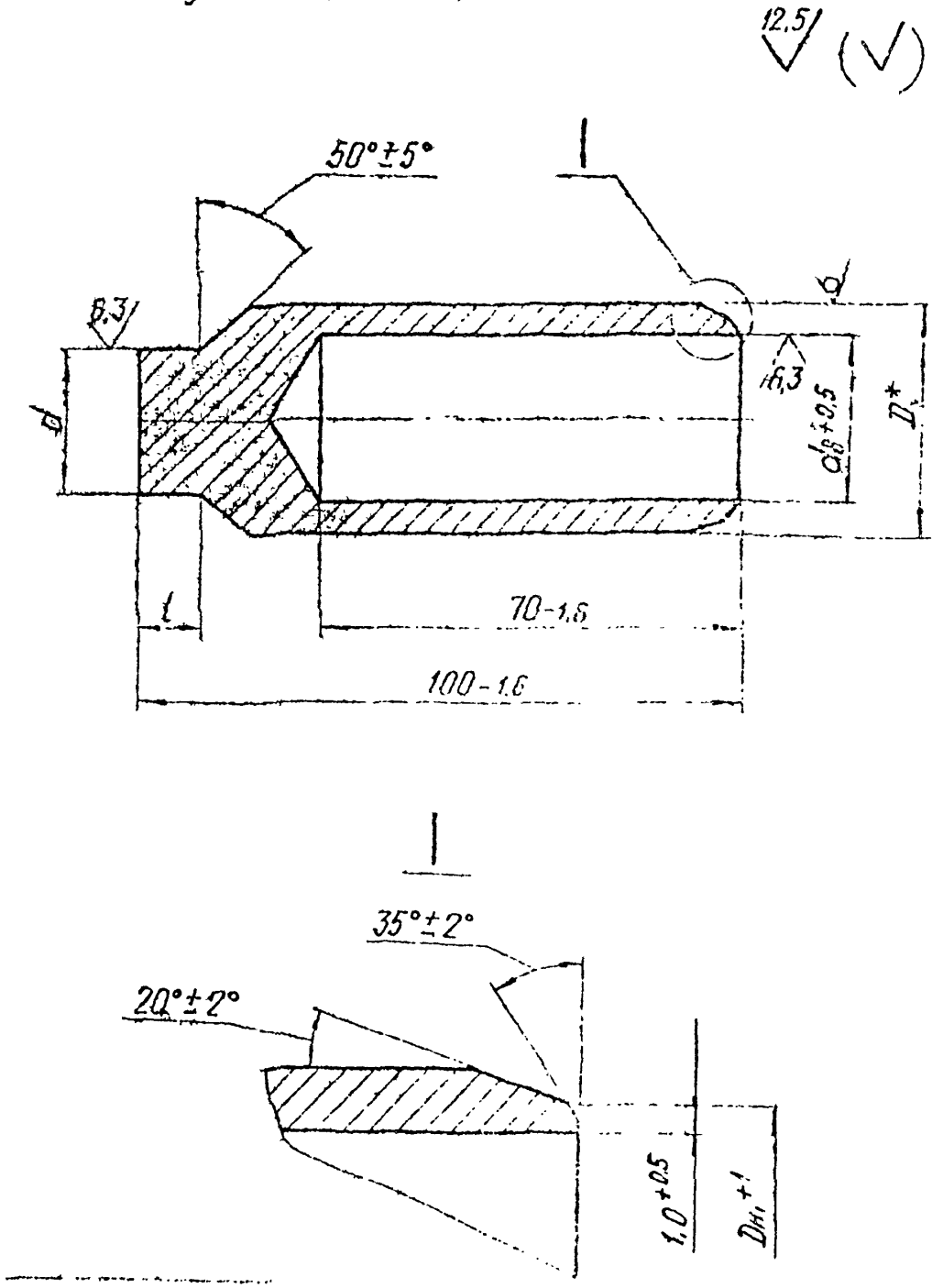

* Размер для справки

Черт 2

Таблица 3

Размеры в мм

Обозначение	Условное давление Ру МПа (кгс/см²)	Условный проход Dу	D	$D_{н_1}$	d_1	d		l	Материал		Масса, кг
						Номин.	Пред. откл.		Марка стали	Условия поставки	
2-01	2,5 (25)	10	18	14	10	7	-0,050 -0,155	8	08Х18Н10Тили 12Х18Н10Т ГОСТ 5632	Круг ГОСТ 5949	0,15
2-02		15	22	18	13	10	-0,060 -0,180				0,21
2-03		20	30	25	19	15					0,39
2-04		25	38	32	28	24	-0,070 -0,210	10			0,57
2-05		32	45	38	33	28					0,79

4. Материал :

а) корпуса дет.1 - см. табл. 2 ,

б) штуцера дет.2 - см. табл. 3 .

5. Неуказанные предельные отклонения размеров - по классу точности „грубый" ГОСТ 25670.

6. Несоосность диаметров D и $d_в$ не более 0,5 мм.

7. С целью обеспечения допустимого смещения кромок при $S \leq 5$ мм выполнить калибровку или раздачу концов корпуса.

8. Сварные стыковые соединения - по ОСТ34-10-417.

9. Методы и объем контроля сварного соединения штуцера с корпусом тройников - в соответствии с ОСТ 34-10-440.

10. Остальные технические требования - по ОСТ 34-10-440.

Лист регистрации изменений ОСТ34-10-433-90

Изм.	Номера листов (страниц)				Номер документа	Подпись	Дата	Срок введения изменения
	измененных	замененных	новых	аннулированных				

Содержание

Часть 1

ОСТ34-10-416-90	Сортамент труб	3
ОСТ34-10-417-90	Соединения сварные стыковые и угловые	9
ОСТ34-10-418-90	Отводы крутоизогнутые	41
ОСТ34-10-419-90	Отводы сварные	46
ОСТ34-10-420-90	Отводы гнутые	76
ОСТ34-10-421-90	Трубы крутоизогнутые	81
ОСТ34-10-422-90	Переходы бесшовные	89
ОСТ34-10-423-90	Переходы точеные	98
ОСТ34-10-424-90	Переходы сварные листовые	103
ОСТ34-10-425-90	Фланцы плоские приварные	132
ОСТ34-10-426-90	Фланцы плоские приварные с ребрами	159
ОСТ34-10-428-90	Заглушки с соединительным выступом фланцевые	169
ОСТ34-10-431-90	Кольца подкладные	180
ОСТ34-10-432-90	Тройники равнопроходные сверленые	186
ОСТ34-10-433-90	Тройники переходные с усиленным штуцером	190
ОСТ34-10-439-90	Штуцеры	201
ОСТ34-10-440-90	Технические требования	206

Часть 2

ОСТ34-10-508-90	Ответвления трубопроводов	3
ОСТ34-10-509-90	Штуцера для ответвлений	32
ОСТ34-10-510-90	Тройники сварные равнопроходные	46
ОСТ34-10-511-90	Тройники сварные переходные	66
ОСТ34-10-512-90	Тройники сварные равнопроходные с накладкой	105
ОСТ34-10-513-90	Тройники сварные переходные накладкой	121

gost.e-ecolog.ru