УДК 6I4.8-084.4:62I.3I6.99 Группа Е-07

ОТРАСЛЕВОЙ СТАНДАРТ

ЗНАК ЗАЗЕМЛЕНИЯ

Конструкция и размеры

(Ограничение ГОСТ 2II30-75)

ОСТ 1.76496-76

Взамен

Распоряжением Министерства

от 25.01 1977 г. № 087-16

Приказом по заводу

от 31.05.78 г. № 195

срок введения установлен

с 01.07 1977 г.

с 01.07.78 г.

1. Настоящий стандарт распространяется на знак заземления, укрепляемый над зажимом крепления провода заземления на стенках шкафов, пультов, приборов и корпусных деталях электрооборудования.

2. Стандарт устанавливает ограничение применения знаков заземления исполнения I по ГОСТ 2II30-75.

3. Материал: лист Д16АТ-I, ГОСТ 2I63I-76.

Лицевая сторона знака должна быть без вмятин, неровностей, царапин. Заусенцы, острые кромки не допускаются.

4. Знак выполнить фотохимическим способом с травлением. Символ знака заземления должен быть вогнутым, чётко видимым (глубина вогнутости 0,I ... 0,3 мм).

5. Предельные отклонения размеров - по ОСТ I.76253-74.78 ⑦

6. Покрытие: ан.окс. желтый. Символ знака заземления залить эмалью НЦ-25, ГОСТ 5406-73, красного цвета. Допускается фон знака окрашивать в желтый цвет эмалью.

Лицевую сторону знака покрыть бесцветным лаком МЛ-I33 по ТУ6-I0-I0I4-70.

Инв. № подл. 020-76.0007

gost.e-ecolog.ru

7. Конструкция и размеры знаков заземления должны соответствовать указанным на чертеже и в таблице.

Исполнение I

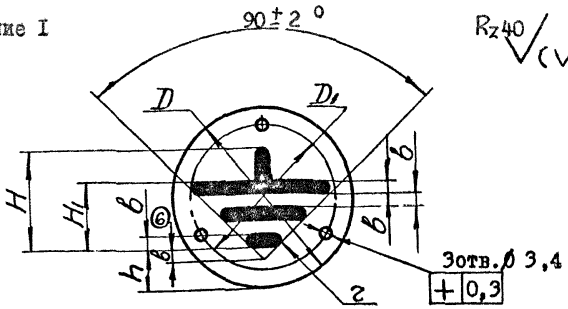

b	D	D1	H	H1	h	g	Масса, кГ
I,8	25	⑥18 ~~20~~	I4	9,0	5,5	0,9	0,00I
3,0	40	32	22	I5,0	9,0	I,5	0,003

Пример условного обозначения знака заземления исполнения I диаметром D = 40 мм :

Знак заземления 40-I. ГОСТ 2II30-75.

gost.e-ecolog.ru