УДК 621.643 Группа Г 18

ОТРАСЛЕВОЙ СТАНДАРТ

Детали и сборочные единицы трубопроводов АС

$P_{раб}$ < 2,2 МПа (22 кгс/см^2), t ≤ 300° С

ФЛАНЦЫ ПЛОСКИЕ ПРИВАРНЫЕ

Конструкция и размеры

ОКП 69 3710

ОСТ 34-10-425-90

Дата введения 01—01—91

Несоблюдение стандарта преследуется по закону

1 Настоящий стандарт распространяется на плоские приварные фланцы из коррозионно-стойкой стали, предназначенные для трубопроводов атомных станций, на которые распространяются правила НП-045 и СПиП 3.05.05.

Пределы применения фланцев приведены в таблице 1.

Таблица 1

Условное давление, PN	Рабочее давление $P_{раб}$, МПа (кгс/см^2), для температуры среды	
	200° С	300° С
0,25	0,25 (2,5)	0,22 (2,2)
0,63	0,60 (6,0)	0,56 (5,6)
1	1,00 (10,0)	0,90 (9,0)
1,6	1,60 (16,0)	1,40 (14,0)
2,5	2,20 (22,0)	2,20 (22,0)

(Измененная редакция, Изм. № 3)

Издание официальное Перепечатка воспрещена

Г.Р. № 8433465 от 28.02.91

gost.e-ecolog.ru

2. Конструкция и размеры плоских приварных фланцев с патрубком должны соответствовать указанным на рисунке 1 и в таблицах 2 и 3.

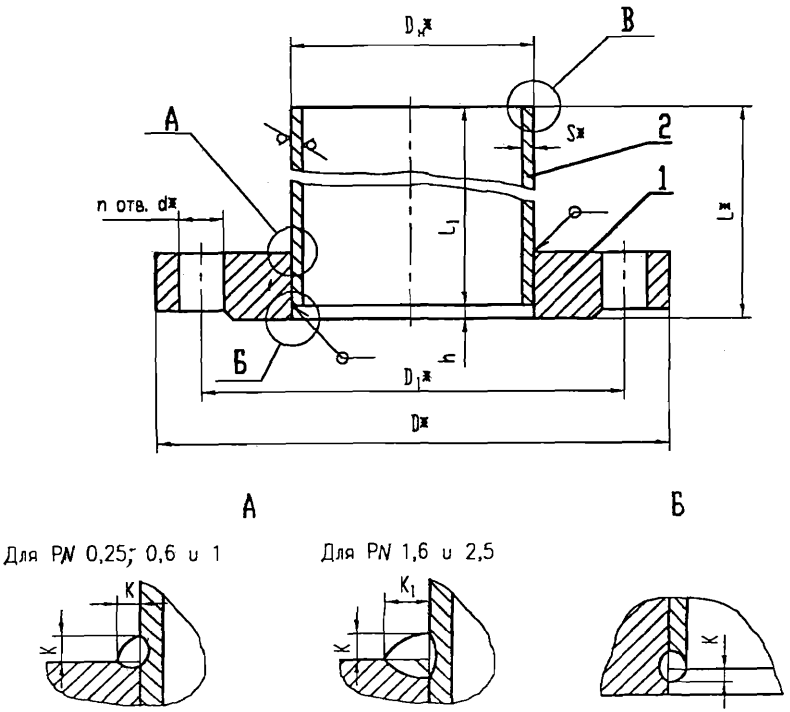

Рисунок 1 лист 1

В

Dн от 14 до 57 мм

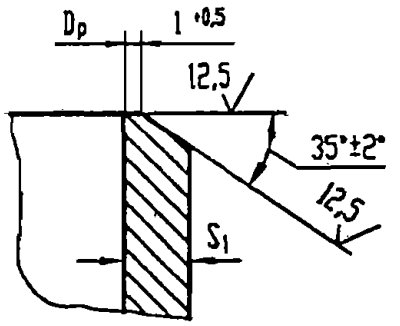

Dн от 76 до 108 мм

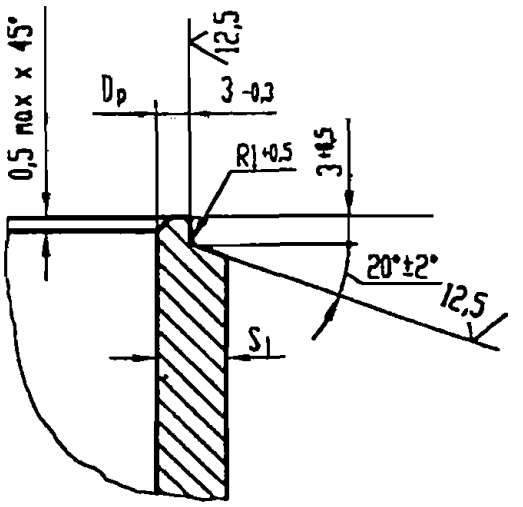

Dн от 125 до 325 мм

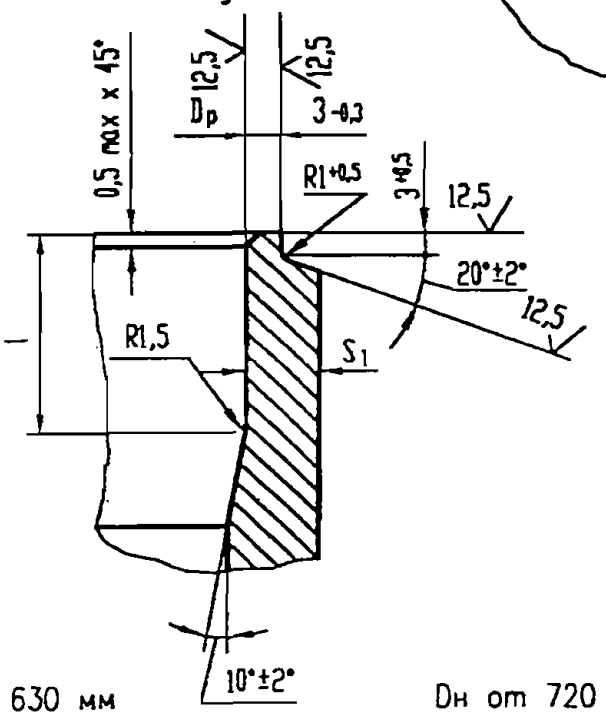

Dн от 377 до 630 мм

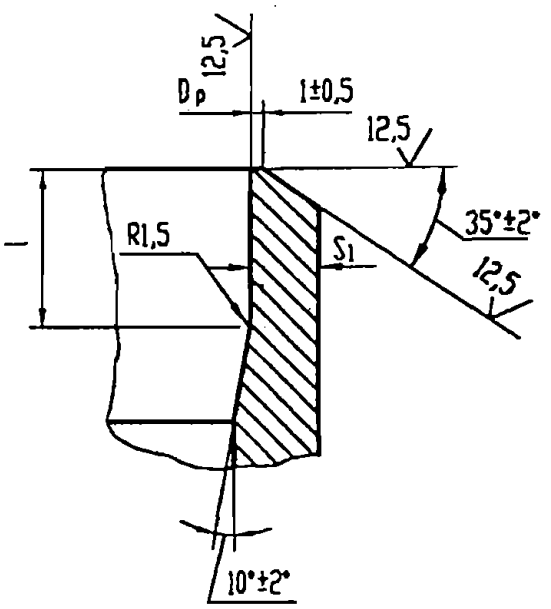

Dн от 720 до 1220 мм

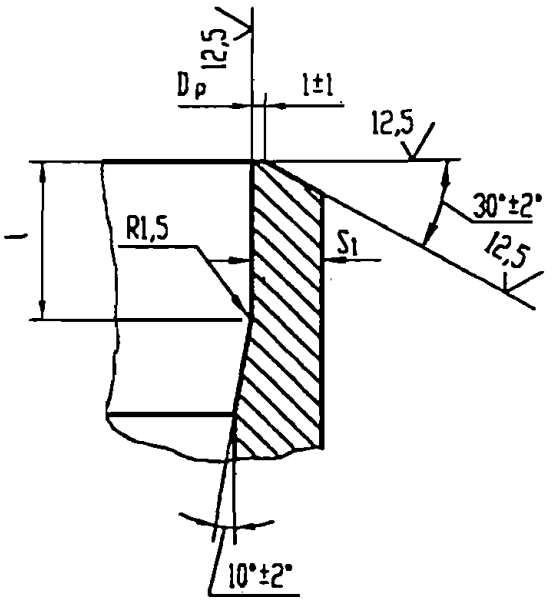

---

* Размеры для справок

Рисунок 1 лист 2

Таблица 2

размеры в мм

Обозначение	Условное давление, PN	Условный проход, DN	D	D_1	Dp		S_1 не менее	L	l	h	d	n	k	k_1	Масса, кг
					Номин.	Пред. откл.									
01	0,25	10	75	50	10,5	+0,18	1,5	153	—	3	12	4	2	—	0,35
02		15	80	55	13,5		2,0	154		4			3		0,44
03		20	90	65	19,5	+0,21	2,5								0,72
04		25	100	75	28		2,0								0,84
05		32	120	90	33	+0,25	2,5				14				1,22
06		50	140	110	52										1,70
07		65	160	130	68	+0,30	3,5	156		6	18		5		2,69
08		80	185	150	80		4,0								3,53
09		100	205	170	99	+0,35									4,23
10		125	235	200	124	+0,40		157	15	7		8	6		5,70
11		150	260	225	150										7,17
12		200	315	280	200	+0,46	7,5	162	25	12			11		14,85
13					209		5,0	158	15	8			7		10,81
14		250	370	335	255	+0,52	6,5	262	25	12		12	11		26,84
15		300	435	395	305		7,0	263		13	23		12		34,62
16		350	485	445	367	+0,57	4,5	257	15	7			6		25,04
17		400	535	495	412	+0,63	5,5	259	20	9		16	8		33,74
18		500	640	600	516	+0,70	6,5	309							48,97
19		600	755	705	616		9,5	313	25	13	27	20	12		60,77
20					608										80,41
21		700	860	810	703	+0,80	8,0	311	20	11	30	24	10		85,74
22		800	975	920	803	+0,90									101,25
23		900	1075	1020	903		7,0								116,76
24		1000	1175	1120	1003	+1,00	7,5					28			133,21
25		1200	1375	1320	1203		8,0					32			158,55

Продолжение таблицы 2

размеры в мм

Обозначение	Условное давление, PN	Условный проход, DN	D	D_1	Dp		S_1 не менее	L	l	h	d	n	k	k_1	Масса, кг
					Номин.	Пред. откл.									
26		10	75	50	10,5	+0,18	1,5	153		3			2		0,41
27		15	80	55	13,5		2,0				12				0,49
28		20	90	65	19,5	+0,21	2,5			4			3		0,80
29		25	100	75	28		2,0	154	—			4			0,93
30		32	120	90	33	+0,25	2,5				14				1,43
31		50	140	110	52										1,99
32		65	160	130	68	+0,30	3,5			6			5		2,93
33		80	185	150	80		4,0	156			18				4,14
34		100	205	170	99	+0,35									4,94
35		125	235	200	124	+0,40						8	6		6,98
36		150	260	225	150			157	15	7					8,14
37	0,63	200	315	280	200	+0,46	7,5	162	25	12			11	—	16,04
38					209		5,0	158	15	8			7		12,01
39		250	370	335	255	+0,52	6,5	262	25	12		12	11		27,57
40		300	435	395	305		7,0	263		13			12		35,58
41		350	485	445	367	+0,57	4,5	257	15	7	23		6		27,24
42		400	535	495	412	+0,63	5,5	259	20	9		16	8		37,33
43		500	640	600	516	+0,70	6,5	309							52,72
44		600	755	705	616						27	20			65,71
45					608		9,5	313	25	13			12		83,52
46		700	860	810	703	+0,80	8,0	311	20	11	30	24	10		93,35
47		800	975	920	803	+0,90									110,86
48		900	1075	1020	903		7,0								127,77
49		1000	1175	1120	1003	+1,00	7,5					28			145,10

Продолжение таблицы 2

размеры в мм

Обозначение	Условное давление, PN	Условный проход, DN	D	D_1	Dp		S_1 не менее	L	l	h	d	n	k	k_1	Масса, кг
					Номин.	Пред. откл.									
50	1	10	90	60	10,5	+0,18	1,5	153	—	3	14	4	2	—	0,56
51		15	95	65	13,5		2,0	154		4			3		0,66
52		20	105	75	19,5	+0,21	2,5								1,01
53		25	115	85	28		2,0								1,19
54		32	135	100	33	+0,25	2,5				18				1,82
55		50	160	125	52										2,73
56		65	180	145	68	+0,30	3,5	156		6			5		4,11
57		80	195	160	80		4,0								5,07
58		100	215	180	99	+0,35						8			6,06
59		125	245	210	124	+0,40		157	15	7			6		8,53
60		150	280	240	150						23		6		10,39
61		200	335	295	200	+0,46	7,5	162	25	12			11		18,22
62					209		5,0	158	15	8			7		14,18
63		250	390	350	255	+0,52	6,5	262	25	12		12	11		30,54
64		300	440	400	305		7,0	263		13			12		38,23
65		350	500	460	367	+0,57	4,5	257	15	7		16	6		30,49
66		400	565	515	412	+0,63	5,5	259	20	9	27		8		43,75
67		500	670	620	516	+0,70	6,5	309				20			60,78
68		600	780	725	616						30				79,00
69					608		9,5	313	25	13			12		98,64
70	1,6	10	90	60	10,5	+0,18	1,5	153	—	3	14	4	2	5	0,64
71		15	95	65	13,5		2,0	154		4			3	6	0,77
72		20	105	75	19,5	+0,21	2,5							7	1,14
73		25	115	85	28		2,0							6	1,47
74		32	135	100	33	+0,25	2,5				18			7	2,00
75		50	160	125	52	+0,30									3,25

Продолжение таблицы 2

размеры в мм

Обозначение	Условное давление, PN	Условный проход, DN	D	D_1	Dp		S_1 не менее	L	l	h	d	n	k	k_1	Масса, кг
					Номин.	Пред. откл.									
76	1,6	65	180	145	68	+0,30	3,5	156	—	6	18	4	5	10	4,74
77		80	195	160	80		4,0							11	5,43
78		100	215	180	99	+0,35						8			6,85
79		125	245	210	124	+0,40		157	15	7			6	12	9,52
80		150	280	240	150						23				11,61
81		200	335	295	200	+0,46	7,5	162	25	12		12	11	21	20,29
82					209		4,0	158	15	8			7	14	16,25
83		250	405	355	255	+0,52	6,5	262	25	12			11	21	34,45
84		300	460	410	305		7,0	263		13	27		12	23	43,16
85		350	520	470	367	+0,57	4,0	257	15	7		16	6	12	37,60
86		400	580	525	412	+0,63	6,0	259	20	9	30		8	16	53,29
87		500	710	650	516	+0,70	5,5	309			33	20			90,38
88		600	840	770	616						40				120,31
89					608		9,5	313	25	13			12	23	139,95
90	2,5	10	90	60	10,5	+0,18	1,5	153	—	3	14	4	2	5	0,74
91		15	95	65	13,5		2,0	154		4			3	6	0,86
92		20	105	75	19,5	+0,21	2,5	154						7	1,26
93		25	115	85	28		2,0							6	1,47
94		32	135	100	33	+0,25	2,5				18			7	2,19
95		50	160	125	52										3,38
96		65	180	145	68	+0,30	3,5	156		6		8	5	10	4,53
97		80	195	160	80		4,0							11	5,78
98		100	230	190	99	+0,35					23				8,05
99		125	270	220	124	+0,40		157	15	7	27		6	12	11,42
100		150	300	250	150										13,94

ОСТ 34-10-425-90

Продолжение таблицы 2

Размеры в мм

Обозначение	Условное давление, PN	Условный проход, DN	D	D_1	Dp		S_1, не менее	L	l	h	d	n	k	k_1	Масса, кг
					Номин.	Пред. откл.									
101	2,5	200	360	310	200	+0,46	7,5	162	25	12	27	12	11	21	23,56
102					209		5,0	158	15	8			7	14	19,52
103		250	425	370	255	+0,52	6,5	262	25	12	30		11	21	38,92
104		300	485	430	305		7,0	263		13		16	12	23	49,40
105		350	550	490	367	+0,57	4,5	257	15	7	33		6	12	49,18
106		400	610	550	412	+0,63	5,5	259	20	9	33	16	8	16	67,05
107		500	730	660	516	+0,70	6,5	309			40	20			100,77

Примеры условного обозначения плоского приварного фланца с патрубком:

1. ***DN 500 , PN 2,5 для трубопроводов, на которые распространяются правила ИП-045***

Фланец с патрубком П500-2,5 107 ОСТ 34-10-425-90

2. ***То же, для трубопроводов, на которые распространяются правила СНиП 3.05.05***

Фланец с патрубком 500-2,5 107 ОСТ34-10-425-90.

(Измененная редакция, Изм. № 3)

Таблица 3

Фланец плоский приварной	Поз. 1 Фланец	Поз. 2 Патрубок		
Обозначение по настоящему стандарту		Размеры в мм		Масса, кг
		Dн × S	L_1	
01	1-01	14 × 2	150	0,09
02	1-02	18 × 2,5		0,14
03	1-03	25 × 3		0,25
04	1-04	32 × 2,5		0,27
05	1-05	38 × 3		0,38
06	1-06	57 × 3		0,60
07	1-07	76 × 4,5		1,20
08	1-08	89 × 5		1,56
09	1-09	108 × 5		1,92
10	1-10	133 × 6		2,83
11	1-11	159 × 6		3,42
12	1-12	219 × 11		8,51
13		220 × 7		5,55
14	1-13	273 × 11	250	17,87
15	1-14	325 × 12		23,29
16	1-15	377 × 6		13,79
17	1-16	426 × 8		20,74
18	1-17	530 × 8	300	31,26
19	1-18	630 × 8		37,38
20		630 × 12		55,19
21	1-19	720 × 10		52,83
22	1-20	820 × 10		60,28
23	1-21	920 × 10		67,72
24	1-22	1020 × 10		75,16
25	1-23	1220 × 10		90,05
26	1-24	14 × 2	150	0,09
27	1-25	18 × 2,5		0,14
28	1-26	25 × 3		0,25
29	1-27	32 × 2,5		0,27
30	1-28	38 × 3		0,38
31	1-29	57 × 3		0,60
32	1-30	76 × 4,5		1,20
33	1-31	89 × 5		1,56
34	1-32	108 × 5		1,92
35	1-33	133 × 6		2,83
36	1-34	159 × 6		3,42
37	1-35	219 × 11		8,51
38		220 × 7		5,55
39	1-36	273 × 11	250	17,87

Продолжение таблицы 3

Фланец плоский приварной	Поз. 1 Фланец	Поз. 2 Патрубок		
Обозначение по настоящему стандарту		Размеры в мм		Масса, кг
		Dн × S	L_1	
40	1-37	325 × 12	250	23,29
41	1-38	377 × 6		13,79
42	1-39	426 × 8		20,74
43	1-40	530 × 8	300	31,26
44	1-41	630 × 8		37,38
45		630 × 12		55,19
46	1-42	720 × 10		52,83
47	1-43	820 × 10		60,28
48	1-44	920 × 10		67,72
49	1-45	1020 × 10		75,16
50	1-46	14 × 2	150	0,09
51	1-47	18 × 2,5		0,14
52	1-48	25 × 3		0,25
53	1-49	32 × 2,5		0,27
54	1-50	38 × 3		0,38
55	1-51	57 × 3		0,60
56	1-52	76 × 4,5		1,20
57	1-53	89 × 5		1,56
58	1-54	108 × 5		1,92
59	1-55	133 × 6		2,83
60	1-56	159 × 6		3,42
61	1-57	219 × 11		8,51
62		220 × 7		5,55
63	1-58	273 × 11	250	17,87
64	1-59	325 × 12		23,29
65	1-60	377 × 6		13,79
66	1-61	426 × 8		20,74
67	1-62	530 × 8	300	31,26
68	1-63	630 × 8		37,38
69		630 × 12		55,19
70	1-64	14 × 2	150	0,09
71	1-65	18 × 2,5		0,14
72	1-66	25 × 3		0,25
73	1-67	32 × 2,5		0,27
74	1-68	38 × 3		0,38
75	1-69	57 × 3		0,60
76	1-70	76 × 4,5		1,20
77	1-71	89 × 5		1,56
78	1-72	108 × 5		1,92

Продолжение таблицы 3

Фланец плоский приварной	Поз. 1 Фланец	Поз. 2 Патрубок		
Обозначение по настоящему стандарту		Размеры в мм		Масса, кг
		Dн × S	L_1	
79	1-73	133 × 6	150	2,83
80	1-74	159 × 6		3,42
81	1-75	219 × 11		8,51
82	1-76	220 × 7		5,55
83	1-77	273 × 11	250	17,87
84	1-78	325 × 12		23,29
85	1-79	377 × 6		13,79
86	1-80	426 × 8		20,74
87	1-81	530 × 8	300	31,26
88	1-82	630 × 8		37,38
89	1-83	630 × 12		55,19
90	1-84	14 × 2	150	0,09
91	1-85	18 × 2,5		0,14
92	1-86	25 × 3		0,25
93	1-87	32 × 2,5		0,27
94	1-88	38 × 3		0,38
95	1-89	57 × 3		0,60
96	1-90	76 × 4,5		1,20
97	1-91	89 × 5		1,56
98	1-92	108 × 5		1,92
99	1-93	133 × 6		2,83
100	1-94	159 × 6		3,42
101	1-95	219 × 11		8,51
102	1-96	220 × 7		5,55
103	1-97	273 × 11	250	17,87
104	1-98	325 × 12		23,29
105	1-99	377 × 6		13,79
106	1-100	426 × 8		20,74
107	1-101	530 × 8	300	31,26

3.Конструкция и размеры плоских приварных фланцев должны соответствовать указанным на рисунке 2 и в таблице 4.

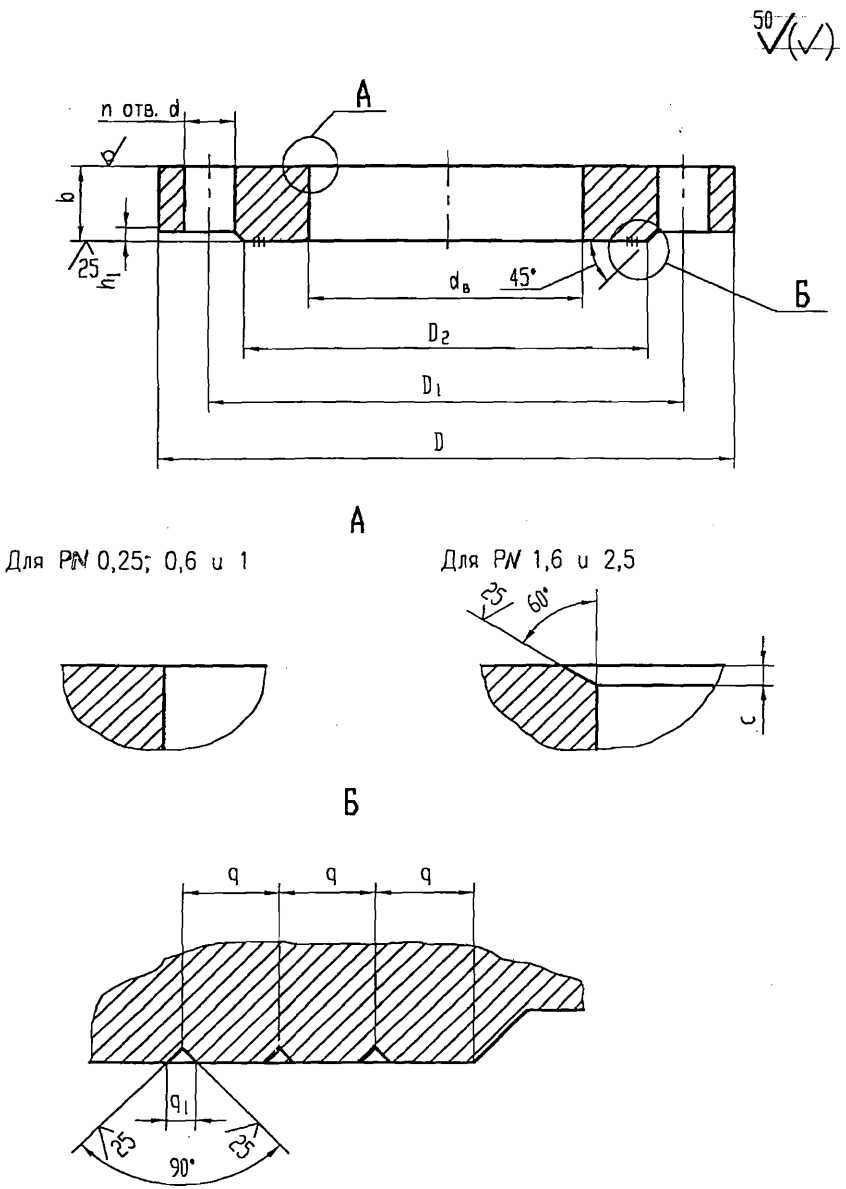

Рисунок 2

Таблица 4

размеры в мм

Обозначение	Условное давление, PN	Условный проход, DN	D	D_1	D_2	dв	d	n	b	h_1	c	q	q_1	Кол. канавок	Масса, кг
1-01		10	75	50	35	15			10						0,25
1-02		15	80	55	40	19	12								0,29
1-03		20	90	65	50	26				2					0,45
1-04		25	100	75	60	33			12			4		2	0,55
1-05		32	120	90	70	39	14	4							0,80
1-06		50	140	110	90	59			13						1,05
1-07		65	160	130	110	78				3			1		1,40
1-08		80	185	150	128	91			14						1,85
1-09		100	205	170	148	110									2,16
1-10		125	235	200	178	135	18								2,62
1-11		150	260	225	202	161		8	16						3,45
1-12	0,25	200	315	280	258	222			18		—				4,76
1-13		250	370	335	312	273			21			5			7,02
1-14		300	435	395	365	325		12							9,42
1-15		350	485	445	415	377	23		22	4				3	10,55
1-16		400	535	495	465	426		16					1,0		11,76
1-17		500	640	600	570	530			24						16,17
1-18		600	755	705	670	630	27	20	25						21,56
1-19		700	860	810	775	720		24	26	5					29,44
1-20		800	975	920	880	820	30								36,99
1-21		900	1075	1020	980	920			28			6	1,5		44,64
1-22		1000	1175	1120	1080	1020		28	30						53,11
1-23		1200	1375	1320	1280	1220		32							62,98

Продолжение таблицы 4

размеры в мм

Обозначение	Условное давление, PN	Условный проход, DN	D	D_1	D_2	$d_в$	d	n	b	h_1	c	q	q_1	Кол. канавок	Масса, кг
1-24	0,63	10	75	50	35	15	12	4	12	2	—	4	1	2	0,31
1-25		15	80	55	40	19									0,33
1-26		20	90	65	50	26			14						0,53
1-27		25	100	75	60	33									0,64
1-28		32	120	90	70	39	14		15						1,02
1-29		50	140	110	90	59			16	3					1,34
1-30		65	160	130	110	78									1,64
1-31		80	185	150	128	91	18		18			5		3	2,46
1-32		100	205	170	148	110									2,87
1-33		125	235	200	178	135		8	20						3,90
1-34		150	260	225	202	161									4,42
1-35		200	315	280	258	222			22						5,95
1-36		250	370	335	312	273		12	23						7,75
1-37		300	435	395	365	325	23		24	4					10,38
1-38		350	485	445	415	377			26						12,75
1-39		400	535	495	465	426		16	28				1,0		15,35
1-40		500	640	600	570	530			29						19,92
1-41		600	755	705	670	630	27	20	30	5		6	1,5		26,50
1-42		700	860	810	775	720		24	32						37,05
1-43		800	975	920	880	820	30								46,60
1-44		900	1075	1020	980	920			34						55,65
1-45		1000	1175	1120	1080	1020		28	36						65,00

Продолжение таблицы 4

размеры в мм

Обозначение	Условное давление, PN	Условный проход, DN	D	D_1	D_2	dв	d	n	b	h_1	c	q	q_1	Кол. канавок	Масса, кг
1-46	1	10	90	60	40	15	14	4	12	2	—	4	1,0	2	0,46
1-47		15	95	65	45	19									0,51
1-48		20	105	75	58	26			14						0,74
1-49		25	115	85	68	33									0,90
1-50		32	135	100	78	39	18		16						1,41
1-51		50	160	125	102	59			18	3					2,08
1-52		65	180	145	122	78			20						2,82
1-53		80	195	160	138	91						5		3	3,22
1-54		100	215	180	158	110		8	22				1		3,99
1-55		125	245	210	188	135			24						5,45
1-56		150	280	240	212	161	23								6,67
1-57		200	335	295	268	222									8,13
1-58		250	390	350	320	273		12	26						10,72
1-59		300	440	400	370	325			28	4					13,03
1-60		350	500	460	430	377		16							16,00
1-61		400	565	515	482	426	27		30						21,77
1-62		500	670	620	585	530		20	32						27,98
1-63		600	780	725	685	630	30		36	5					39,79
1-64	1,6	10	90	60	40	15	14	4	14	2	2	4		2	0,54
1-65		15	95	65	45	19									0,62
1-66		20	105	75	58	26			16		3				0,87
1-67		25	115	85	68	33			18						1,18
1-68		32	135	100	78	39	18					5		3	1,59

Продолжение таблицы 4

размеры в мм

Обозначение	Условное давление, PN	Условный проход, DN	D	D_1	D_2	dв	d	n	b	h_1	c	q	q_1	Кол. канавок	Масса, кг
1-69	1,6	50	160	125	102	59	18	4	18	3	3	5	1,0	3	2,60
1-70		65	180	145	122	78			24		5				3,45
1-71		80	195	160	138	91									3,75
1-72		100	215	180	158	110		8	26						4,78
1-73		125	245	210	188	135			28		6				6,44
1-74		150	280	240	212	161	23								7,89
1-75		200	335	295	268	222		12	30		11				10,20
1-76											7				
1-77		250	405	355	320	273	27		31		11				14,63
1-78		300	460	410	378	325			32	4	12	6	1,5		17,96
1-79		350	520	470	438	377		16	34		6				23,11
1-80		400	580	525	490	426	30		38		8				31,31
1-81		500	710	650	610	530	33	20	48						57,58
1-82		600	840	770	720	630	40		50	5				4	81,10
1-83											12				
1-84	2,5	10	90	60	40	15	14	4	16	2	2	4	1,0	2	0,64
1-85		15	95	65	45	19					3				0,71
1-86		20	105	75	58	26			18						0,99
1-87		25	115	85	68	33									1,18
1-88		32	135	100	78	39	18		20			5		3	1,78
1-89		50	160	125	102	59			24	3					2,73
1-90		65	180	145	122	78		8			5				3,24

Продолжение таблицы 4

размеры в мм

Обозначение	Условное давление, PN	Условный проход, DN	D	D_1	D_2	dв	d	n	b	h_1	c	q	q_1	Кол. канавок	Масса, кг
1-91	2,5	80	195	160	138	91	23	8	28	3	5	6	1,5	3	4,10
1-92		100	230	190	162	110									5,98
1-93		125	270	220	188	135	27		30		6				8,34
1-94		150	300	250	218	161									10,22
1-95		200	360	310	278	222		12	32		11				13,47
1-96											7				
1-97		250	425	370	335	273	30		34		11				19,10
1-98		300	485	430	390	325		16	36	4	12			4	24,20
1-99		350	550	490	450	377	33		42		6				34,69
1-100		400	610	550	505	426			44		8				45,07
1-101		500	730	660	615	530	40	20	52						67,97

4 Материал:

1) фланцев – сталь листовая по ГОСТ 7350 марок 08Х18Н10Т, 12Х18Н10Т по ГОСТ 5632;

2) патрубков:

– для DN ≤ 300 – трубы бесшовные из стали марок 08Х18Н10Т, 12Х18Н10Т по СТО 79814898 109;

– для DN ≥350 – трубы сварные из стали марок 08Х18Н10Т, 12Х18Н10Т по ТУ 95.349.

5 С целью обеспечения допустимого смещения кромок при S ≤ 5 мм выполнить калибровку или цилиндрическую раздачу конца патрубка.

6 Длины патрубков (L_1), указанные в таблице 3, могут быть увеличены по усмотрению организации, проектирующей трубопроводы.

7 Неуказанные предельные отклонения размеров – по классу точности "грубый" ГОСТ 30893.1.

8 Болты, шпильки, гайки и шайбы для соединения фланцев должны изготавливаться из стали 08Х16Н13М2Б по ГОСТ 5632.

9 Технические требования на сталь сортовую – по ГОСТ 5949.

10 Технические требования на крепежные детали – по ГОСТ 20700.

11 Сварные стыковые соединения с трубопроводом – по СТО 79814898 110.

12 Методы и объем контроля сварных соединений – по СТО 79814898 108. Для сварных угловых швов допускается послойный контроль внешним осмотром и измерением.

13 Остальные технические требования на фланцы – по ГОСТ 12815, ГОСТ 12816, ГОСТ 12820.

(Измененная редакция, Изм. № 3)

ИНФОРМАЦИОННЫЕ ДАННЫЕ

УТВЕРЖДЕН ПРИКАЗОМ Министерства энергетики и электрификации СССР от 14 ноября 1990 года № 168а.

ИСПОЛНИТЕЛИ: Л.Б. Грузер, Н.Г. Нечаева, В.А. Малашонок, В.И. Есарев, В.В. Горбачев, И.А. Головин, Л.М. Иванова, Л.Е. Иевлева, М.В. Морозюк.

ЗАРЕГИСТРИРОВАН ВИФС за № 8433465 от 28.02.91.

ССЫЛОЧНЫЕ НОРМАТИВНЫЕ ДОКУМЕНТЫ

Обозначение документа, на который дана ссылка	Номер пункта
ГОСТ 5632-72 Стали высоколегированные и сплавы коррозионностойкие, жаростойкие и жаропрочные. Марки	4, 8
ГОСТ 5949-75 Сталь сортовая и калиброванная коррозионностойкая, жаростойкая и жаропрочная. Технические условия	9
ГОСТ 7350-77 Сталь толстолистовая коррозионно-стойкая, жаростойкая и жаропрочная. Технические условия	4
ГОСТ 12815-80 Фланцы арматуры, соединительных частей и трубопроводов на Ру от 0,1 до 20,0 МПа (от 1 до 200 кгс/см^2). Типы. Присоединительные размеры и размеры уплотнительных поверхностей	13
ГОСТ 12816-80 Фланцы арматуры, соединительных частей и трубопроводов на Ру от 0,1 до 20,0 МПа (от 1 до 200 кгс/см^2). Общие технические требования	13
ГОСТ 12820-80 Фланцы стальные плоские приварные на Ру от 0,1 до 2,5 МПа (от 1 до 25 кгс/см^2). Конструкция и размеры	13
ГОСТ 20700-75 Болты, шпильки, гайки и шайбы для фланцевых и анкерных соединений, пробки и хомуты с температурой среды от 0 до 650° С. Технические условия	10
ГОСТ 30893.1-2002 Основные нормы взаимозаменяемости. Общие допуски. Предельные отклонения линейных и угловых размеров с неуказанными допусками	7
НП-045-03 Правила устройства и безопасной эксплуатации трубопроводов пара и горячей воды для объектов использования атомной энергии	1
СНиП 3.05.05-84 Строительные нормы и правила. Технологическое оборудование и технологические трубопроводы	1
СТО 79814898 108-2009 Детали и элементы трубопроводов атомных станций из коррозионно-стойкой стали на давление до 2,2 МПа (22 кгс/см²). Технические требования	13
СТО 79814898 109-2009 Детали и элементы трубопроводов атомных станций из коррозионно-стойкой стали на давление до 2,2 МПа (22 кгс/см²). Трубы и прокат. Сортамент	4
СТО 79814898 110-2009 Детали и элементы трубопроводов атомных станций из коррозионно-стойкой стали на давление до 2,2 МПа (22 кгс/см²). Соединения сварные. Типы и размеры	11
ТУ 95.349-2000 Трубы электросварные прямошовные из стали марок 08Х18Н10Т, 12Х18Н10Т для атомных электрических и тепловых станций. Технические условия.	4

ПЕРЕИЗДАНИЕ С ИЗМЕНЕНИЯМИ
№1 от 02.06.90 № 115
№2 от 23.01.2001 № 17 **(Измененная редакция, Изм. № 3)**

Лист регистрации изменений ОСТ 34-10-425-90

Изм.	Номера листов (страниц)				Номер документа	Подпись	Дата	Срок введения изменения
	измененных	замененных	новых	аннулированных				

ИЗМЕНЕНИЕ № 3 **ОСТ 34-10-425-90**

обозначение стандарта ЗАО «Институт «СЗЭМП»

Детали и сборочные единицы трубопроводов АС Рраб < 2,2 МПа (22 кгс/см^2), t ≤ 300° С. Фланцы плоские приварные. Конструкция и размеры

наименование стандарта

Утверждено и введено в действие приказом от 21 декабря 2010 г. № 49–У

Дата введения – 2011 – 01 – 01

В тексте стандарта заменить «Ру» на «PN», «Dy» на «DN»;

удалить единицы измерения указанных параметров.

Провести корректировку ссылочных документов.

Листы 1, 8, 18, 19 заменить.

Изменение произвести закрашиванием белым цветом и заменой листов.

gost.e-ecolog.ru