СССР

ОТРАСЛЕВЫЕ СТАНДАРТЫ

ДЕТАЛИ И СБОРОЧНЫЕ ЕДИНИЦЫ ТРУБОПРОВОДОВ ИЗ КОРРОЗИОННОСТОЙКОЙ СТАЛИ НА $P_{раб} \leq 2{,}2$ МПа (22 кгс/см^2), $T \leq 300°C$ ДЛЯ АС

Конструкция и размеры

ОСТ34-10-416-90 — ОСТ34-10-426-90
ОСТ34-10-428-90
ОСТ34-10-431-90 — ОСТ34-10-433-90
ОСТ34-10-439-90 ; ОСТ34-10-440-90

Часть 1

Издание официальное

gost.e-ecolog.ru

УДК 621.643.4.065

Группа Г18

ОТРАСЛЕВОЙ СТАНДАРТ

Детали и сборочные единицы трубопроводов АС.
$P_{раб} \leq 2{,}2$ МПа (22 кгс/см²), $T \leq 300°C$

ПЕРЕХОДЫ ТОЧЕНЫЕ

Конструкция и размеры

ОКП 69 3717 0026

ОСТ 34-10-423-90

Дата введения 01.01.91.

Несоблюдение стандарта преследуется по закону

1. Настоящий стандарт распространяется на точеные переходы из коррозионностойкой стали для трубопроводов групп В и С атомных станций по „Правилам АЭУ".

Стандарт соответствует требованиям „Правил АЭУ."

Допускается применение точеных переходов по данному стандарту для трубопроводов, на которые распространяются „Правила пара и горячей воды" и СНиП 3.05.05 .

Издание официальное *Перепечатка воспрещена*

Г.Р. N 8433444 от 91.02.28

2. Конструкция и размеры точеных переходов должны соответствовать указанным на чертеже и в таблице

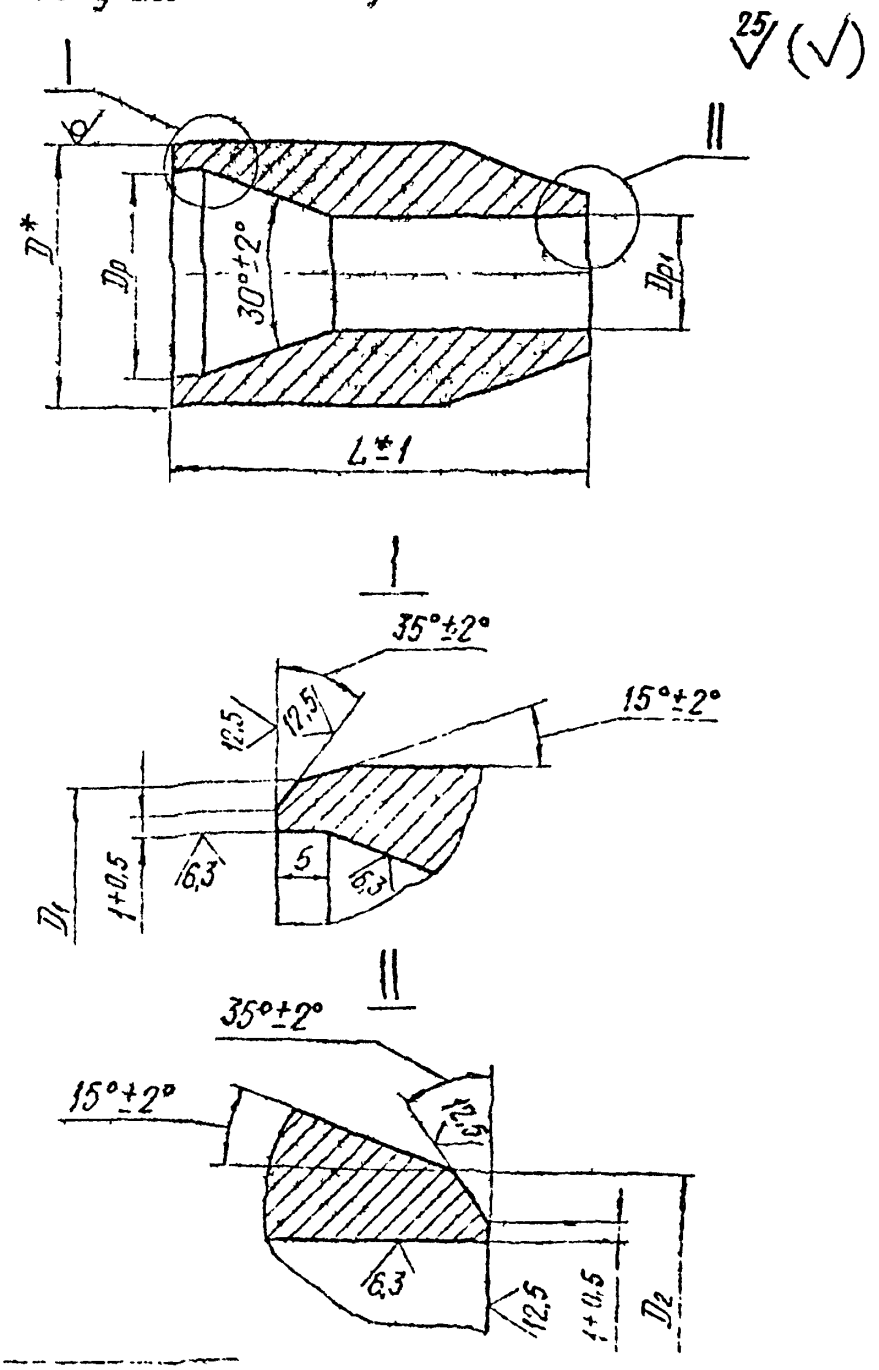

* Размер для справок

Размеры в мм

Обозначение	Условное давление Ру, МПа (кгс/см²)	Условные проходы Ду×Ду₁	Размеры присоединяемых труб Dн × S	Dн₁ × S₁	D	D₁ пред. откл. по h14	Др Номин.	Др пред. откл.	D₂	Др₁ Номин.	Др₁ пред. откл.	L	Масса, кг
01	2,5 (25)	15 × 10	18 × 2,5	14 × 2	20	18	13,5	+0,24	14	10,5	+0,20	60	0,10
02		20 × 10	25 × 3		28	25	19,5						0,20
03		20 × 15		18 × 2,5					18	13,5	+0,24		0,19
04		25 × 10	32 × 2,5	14 × 2	36	32	28,0	+0,26	14	10,5	+0,20		0,28
05		25 × 15		18 × 2,5					18	13,5	+0,24		
06		25 × 20		25 × 3					25	19,5			0,29
07		32 × 10	38 × 3	14 × 2	40	38	33,0	+0,34	14	10,5	+0,20		0,30
08		32 × 15		18 × 2,5					18	13,5	+0,24		0,33
09		32 × 20		25 × 3					25	19,5			0,36
10		32 × 25		32 × 2,5					32	28,0	+0,26		0,29

Продолжение

Размеры в мм

Обозначение	Условное давление Ру; МПа (кгс/см²)	Условные проходы Ду×Ду₁	Размеры присоединяемых труб		D_k	D_1 пред. откл. по h14	Dp		D_2	Dp_1		L	Масса, кг
			$Dн \times S$	$Dн_1 \times S_1$			Номин.	Пред. откл.		Номин.	Пред. откл.		
11	2,5(25)	50×20	57×3	25×3	60	57	52	+0,40	25	19,6	+0,24	100	1,24
12		50×25		32×2,5					32	28,0	+0,26		1,25
13		50×32		38×3					33	33,0	+0,34		

Пример условного обозначения перехода точеного Ду 32 мм и Ду 20 мм на условное давление Ру 2,5 МПа (25 кгс/см²) для трубопроводов групп В и С, на которые распространяются „Правила АЭУ" и трубопроводов, на которые распространяются „Правила пара и горячей воды" и СНиП 3.05.05

Переход 32×20-2,5 09 ОСТ34-10-423-90

3. Материал – Круг $\frac{D\ ГОСТ\ 2590}{08Х18Н10Т\ ГОСТ\ 5949}$

Допускается применение стали марки 12Х18Н10Т по ГОСТ 5632.

4. Неуказанные предельные отклонения размеров по классу точности „грубый" ГОСТ 25670.

5. Сварные стыковые соединения – по ОСТ34-10-417.

6. Остальные технические требования – по ОСТ34-10-440.

Лист регистрации изменений ОСТ34-10-423-90

Изм.	Номера листов (страниц)				Номер документа	Подпись	Дата	Срок введения изменения
	измененных	замененных	новых	аннулированных				

Содержание

Часть 1

ОСТ34-10-416-90	Сортамент труб	3
ОСТ34-10-417-90	Соединения сварные стыковые и угловые	9
ОСТ34-10-418-90	Отводы крутоизогнутые	41
ОСТ34-10-419-90	Отводы сварные	46
ОСТ34-10-420-90	Отводы гнутые	76
ОСТ34-10-421-90	Трубы крутоизогнутые	81
ОСТ34-10-422-90	Переходы бесшовные	89
ОСТ34-10-423-90	Переходы точеные	98
ОСТ34-10-424-90	Переходы сварные листовые	103
ОСТ34-10-425-90	Фланцы плоские приварные	132
ОСТ34-10-426-90	Фланцы плоские приварные с ребрами	159
ОСТ34-10-428-90	Заглушки с соединительным выступом фланцевые	169
ОСТ34-10-431-90	Кольца подкладные	180
ОСТ34-10-432-90	Тройники равнопроходные сверленые	186
ОСТ34-10-433-90	Тройники переходные с усиленным штуцером	190
ОСТ34-10-439-90	Штуцеры	201
ОСТ34-10-440-90	Технические требования	206

Часть 2

ОСТ34-10-508-90	Ответвления трубопроводов	3
ОСТ34-10-509-90	Штуцера для ответвлений	32
ОСТ34-10-510-90	Тройники сварные равнопроходные	46
ОСТ34-10-511-90	Тройники сварные переходные	66
ОСТ34-10-512-90	Тройники сварные равнопроходные с накладкой	105
ОСТ34-10-513-90	Тройники сварные переходные накладкой	121

gost.e-ecolog.ru