СССР

ОТРАСЛЕВЫЕ СТАНДАРТЫ

ДЕТАЛИ И СБОРОЧНЫЕ ЕДИНИЦЫ ТРУБОПРОВОДОВ ИЗ КОРРОЗИОННОСТОЙКОЙ СТАЛИ НА $P_{раб} \leq 2{,}2$ МПа (22 кгс/см^2), $T \leq 300°C$ ДЛЯ АС

Конструкция и размеры

ОСТ34-10-416-90 — ОСТ34-10-426-90
ОСТ34-10-428-90
ОСТ34-10-431-90 — ОСТ34-10-433-90
ОСТ34-10-439-90 ; ОСТ34-10-440-90

Часть 1

Издание официальное

gost.e-ecolog.ru

УДК 621.643.4.065 Группа Г18

ОТРАСЛЕВОЙ СТАНДАРТ

Детали и сборочные единицы трубопроводов АС
Рраб ≤ 2,2 МПа (22 кгс/см²) Т ≤ 300°С

ПЕРЕХОДЫ БЕСШОВНЫЕ

Конструкция и размеры

ОКП 693717 0025

ОСТ 34-10-422-90

Дата введения 01.01.91

Несоблюдение стандарта преследуется по закону

1. Настоящий стандарт распространяется на бесшовные переходы из коррозионностойкой стали для трубопроводов групп В и С атомных станций по „Правилам АЭУ".

Стандарт соответствует требованиям „Правил АЭУ".

Допускается применение бесшовных переходов по данному стандарту для трубопроводов, на которые распространяются „Правила пара и горячей воды" и СНиП 3.05.05 .

Издание официальное Перепечатка воспрещена

Г.Р. N 8433439 от 91.02.28

2. Конструкция и размеры бесшовных переходов должны соответствовать указанным на чертеже и в таблице

12,5

Переход концентрический

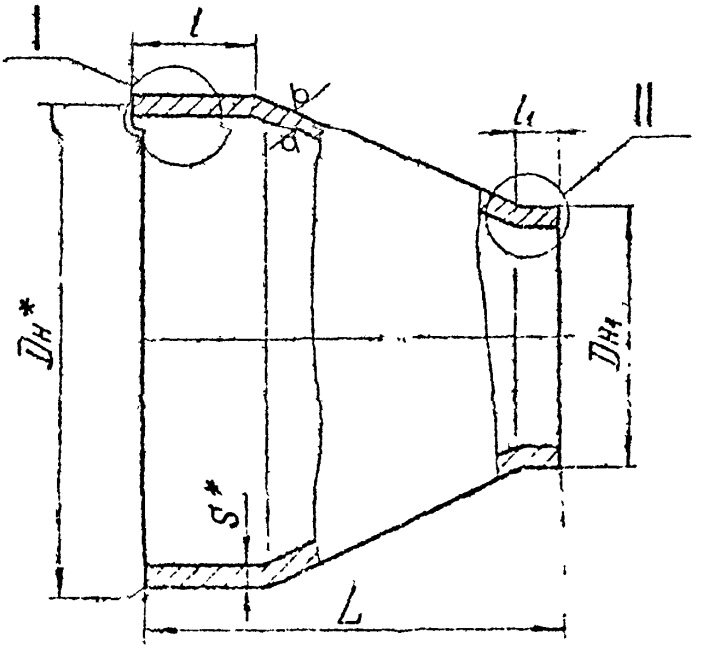

Переход эксцентрический

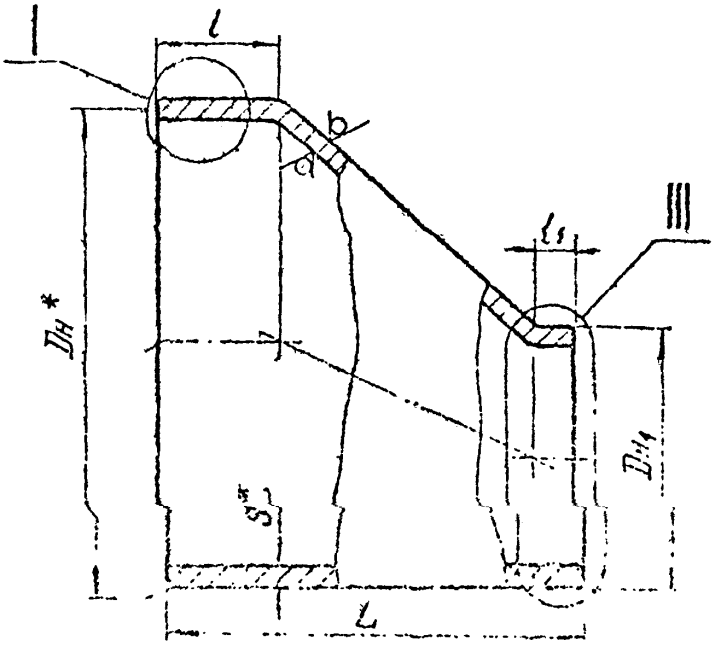

I

Для $D_н \leq 108$ мм

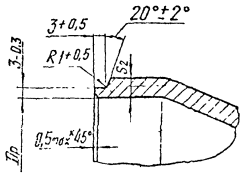

Для $D_н \geq 133$ мм

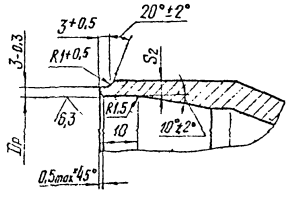

II

Для 01; 02; 03; 05.

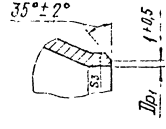

Для 04; 06; 07

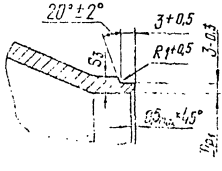

Для остальных

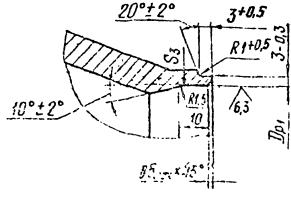

III

Для 01; 02; 03; 05

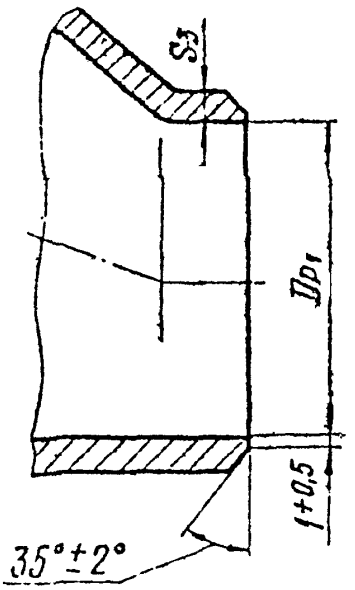

Для 04; 06; 07

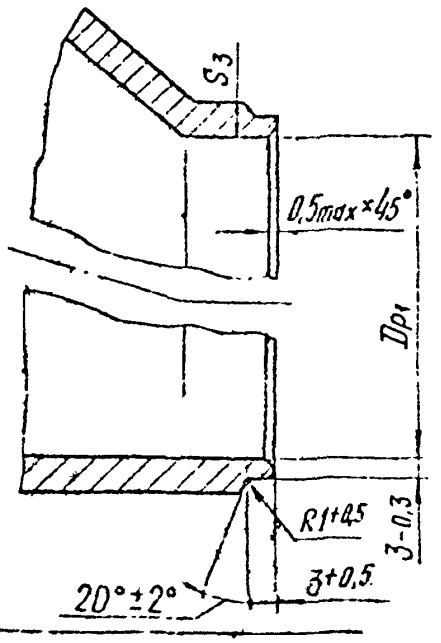

Для остальных

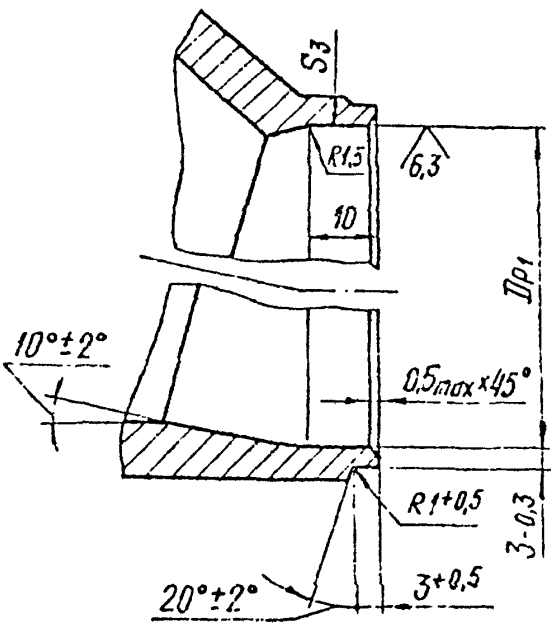

*Размеры для справок

Размеры в мм

Обозначение*	Условное давление Ру, МПа (кгс/см²)	Условные проходы Dу × Dу₁	Размеры присоединяемых труб Dн × S	Dн₁ × S₁	Dн	S	Dн₁	Dр номин.	Dр предел. откл.	Dр₁ номин.	Dр₁ предел. откл.	S₂ не менее	S₃ не менее	L	l	l₁	Масса, кг
01	2,5(25)	65 × 32	76 × 4,5	38 × 3	76	4,5	38	68	+0,30	33	+0,25	3,5	2,5	70	20	8	0,56
02		65 × 50		57 × 3			57			52							
03		80 × 50	89 × 5		89			80						75			0,78
04		80 × 65		76 × 4,5			76			69			3,5				
05		100 × 50	108 × 5	57 × 3	108	5	57	99	+0,35	52	+0,30	4,0	2,5	90	25		1,15
06		100 × 65		76 × 4,5			76			68			3,5				
07		100 × 80		89 × 5			89			80			4,0				
08		125 × 65	133 × 6	76 × 4,5	133	6	76	124	+0,40	68			3,5	100		10	1,89
09		125 × 80		89 × 5			89			80			4,0				
10		125 × 100		108 × 5			108			99							
11		150 × 65	159 × 6	76 × 4,5	159		76	150		68			3,5	130			2,96
12		150 × 80		89 × 5			89			80			4,0				

ОСТ34-10-422-90 С.5

Продолжение

Размеры в мм

Обозначение *	Условное давление Ру, МПа (кгс/см²)	Условный проход Ду × Дн	Размеры приборных труб Ду × S	Размеры приборных труб Ду1 × S1	Дн	S	Дн1	Dр номин.	Dр пред. откл.	Dр1 номин.	Dр1 пред. откл.	S2 не менее	S3 не менее	L	l	l1	Масса, кг
13	2,5 (25)	150 × 100	159 × 6	108 × 5	159	6	108	150	+0,40	99	+0,35	4,0	4,0	130	25	10	2,96
14		150 × 125		133 × 6			133			124	+0,40						
15		200 × 100	219 × 11	108 × 5	219	11	108	200	+0,46	99	+0,35	7,5		140	35	15	7,95
16		200 × 125		133 × 6			133			124	+0,40						
17		200 × 150		159 × 6			159			150							
18		200 × 100	220 × 7	108 × 5	220	7	108	209		99	+0,35	5,0				10	5,18
19		200 × 125		133 × 6			133			124							
20		200 × 150		159 × 6			159			150	+0,40						
21		250 × 125	273 × 11	133 × 6	273	11	133	255	+0,52	124		6,5	4,0	180	40	15	12,87
22		250 × 150		159 × 6			159			150							
23		250 × 200		219 × 11			219			200	+0,46		7,5				
24				220 × 7			220			209			5,0				
25		300 × 150	325 × 12	159 × 6	325	12	159	305		150	+0,40	7,0	4,0				16,77

Продолжение

Размеры в мм

Обозначение*	Условное давление P_y, мпа (кгс/см²)	Условные проходы $D_y \times D_{y_1}$	Размеры присоединяемых труб $D_н \times S$	$D_{н_1} \times S_1$	$D_н$	S	$D_{н_1}$	$D_р$ Номин	$D_р$ Пред. откл	$D_{р_1}$ Номин	$D_{р_1}$ Пред. откл	S_2 не менее	S_3 не менее	L	l	l_1	Масса, кг
26	2,5 (25)	300×200	325×12	219×11	325	12	219	305	+0,52	200	+0,46	7,0	7,5	180	40	15	16,77
27				220×7			220			209			5,0				
28		300×250		273×11			273			255	+0,52		6,5				

* В обозначение переходов должен входить индекс: для концентрических „К", для эксцентрических „Э"

Пример условного обозначения перехода концентрического Ду 65мм на Ду, 50мм на условное давление Ру 2,5МПа(25кгс/см²) для трубопроводов группы В, на которые распространяются „Правила АЭУ":

Переход К В 65×50-2,5 02 ОСТ34-10-422-90 ,

то же, для трубопроводов группы С, на которые распространяются „Правила АЭУ" :

Переход К С 65×50-2,5 02 ОСТ34-10-422-90 ,

то же, для эксцентрического :

Переход Э С 65×50-2,5 02 ОСТ34-10-422-90 ,

то же, для трубопроводов, на которые распространяются „Правила пара и горячей воды" :

Переход ЭП 65×50-2,5 72 ОСТ34-10-422-90 ,

то же, для трубопроводов, на которые распространяются СНиП 3.05.05 .

Переход Э 65×50-2,5 02 ОСТ34-10-422-90 .

3. Материал - трубы бесшовные из стали марок 08Х18Н10Т или 12Х18Н10Т, см ОСТ34-10-416

4 Неуказанные предельные отклонения размеров - по классу точности „грубый" ГОСТ 25670 .

5 С целью обеспечения допустимого смещения кромок при $S \leq 5$мм выполнить калибровку или раздачу концов деталей.

6 Для переходов с условным проходом Ду равным 50 и 65мм допускается производить расточку по внутреннему диаметру под углом не более 15° с сохранением минимально-допустимой толщины стенки после расточки S_2, указанной в таблице настоящего стандарта

7. Сварные стыковые соединения - по ОСТ34-10-447 .

8. Остальные технические требования - по ОСТ34-10-440 .

Лист регистрации изменений ОСТ34-10-422-90

Изм.	Номера листов (страниц)				Номер документа	Подпись	Дата	Срок введения изменения
	измененных	замененных	новых	аннулированных				

Содержание

Часть 1

ОСТ34-10-416-90	Сортамент труб	3
ОСТ34-10-417-90	Соединения сварные стыковые и угловые	9
ОСТ34-10-418-90	Отводы крутоизогнутые	41
ОСТ34-10-419-90	Отводы сварные	46
ОСТ34-10-420-90	Отводы гнутые	76
ОСТ34-10-421-90	Трубы крутоизогнутые	81
ОСТ34-10-422-90	Переходы бесшовные	89
ОСТ34-10-423-90	Переходы точеные	98
ОСТ34-10-424-90	Переходы сварные листовые	103
ОСТ34-10-425-90	Фланцы плоские приварные	132
ОСТ34-10-426-90	Фланцы плоские приварные с ребрами	159
ОСТ34-10-428-90	Заглушки с соединительным выступом фланцевые	169
ОСТ34-10-431-90	Кольца подкладные	180
ОСТ34-10-432-90	Тройники равнопроходные сверленые	186
ОСТ34-10-433-90	Тройники переходные с усиленным штуцером	190
ОСТ34-10-439-90	Штуцеры	201
ОСТ34-10-440-90	Технические требования	206

Часть 2

ОСТ34-10-508-90	Ответвления трубопроводов	3
ОСТ34-10-509-90	Штуцера для ответвлений	32
ОСТ34-10-510-90	Тройники сварные равнопроходные	46
ОСТ34-10-511-90	Тройники сварные переходные	66
ОСТ34-10-512-90	Тройники сварные равнопроходные с накладкой	105
ОСТ34-10-513-90	Тройники сварные переходные накладкой	121

gost.e-ecolog.ru