СССР

ОТРАСЛЕВЫЕ СТАНДАРТЫ

ДЕТАЛИ И СБОРОЧНЫЕ ЕДИНИЦЫ ТРУБОПРОВОДОВ ИЗ КОРРОЗИОННОСТОЙКОЙ СТАЛИ НА $P_{раб} \leq 2{,}2$ МПа (22 кгс/см^2), $T \leq 300°C$ ДЛЯ АС

Конструкция и размеры

ОСТ34-10-416-90 — ОСТ34-10-426-90
ОСТ34-10-428-90
ОСТ34-10-431-90 — ОСТ34-10-433-90
ОСТ34-10-439-90 ; ОСТ34-10-440-90

Часть 1

Издание официальное

gost.e-ecolog.ru

УДК 621.791.052 Группа Г 18

ОТРАСЛЕВОЙ СТАНДАРТ

Детали и сборочные единицы трубопроводов А С
Рраб < 2,2 МПа (22 кгс/см²) Т ≤ 300°С

ОТВОДЫ СВАРНЫЕ

Конструкция и размеры

ОКП 69 3717 0022

ОСТ 34-10-419-90

Дата введения 01.01.91.

Несоблюдение стандарта преследуется по закону

1. Настоящий стандарт распространяется на сварные отводы из коррозионностойкой стали для трубопроводов групп В и С атомных станций по „Правилам АЭУ".

Стандарт соответствует требованиям „Правил АЭУ".

Допускается применение сварных отводов по данному стандарту для трубопроводов, на которые распространяются „Правила пара и горячей воды" и СНиП 3.05.05

Пределы применения отводов приведены в табл. 1

Издание официальное *Перепечатка воспрещена*

Т.Р. 11343 [illegible] от 02.[illegible]

Таблица 1

Условное давление Ру, МПа (кгс/см²)	Рабочее давление Рраб, МПа (кгс/см²) для температуры среды, °С	
	200	300
2,5 (25)	2,2 (22)	2,2 (22)
1,6 (16)	1,6 (16)	1,4 (14)
1,0 (10)	1,0 (10)	0,9 (9)

Примечания:

1. Применение сварных отводов допускается для трубопроводов группы В с рабочим давлением $P_{раб} \leq 1{,}57$ МПа (16 кгс/см²) и расчетной температурой $T \leq 100$°С.

2. Сварные отводы $Ду \leq 300$ мм применять только в случае невозможности использования крутоизогнутых отводов по ОСТ 34-10-418-90

2. Конструкция и размеры сварных отводов должны соответствовать указанным на черт. 1 и в табл. 2 и 3

Для угла α 30°

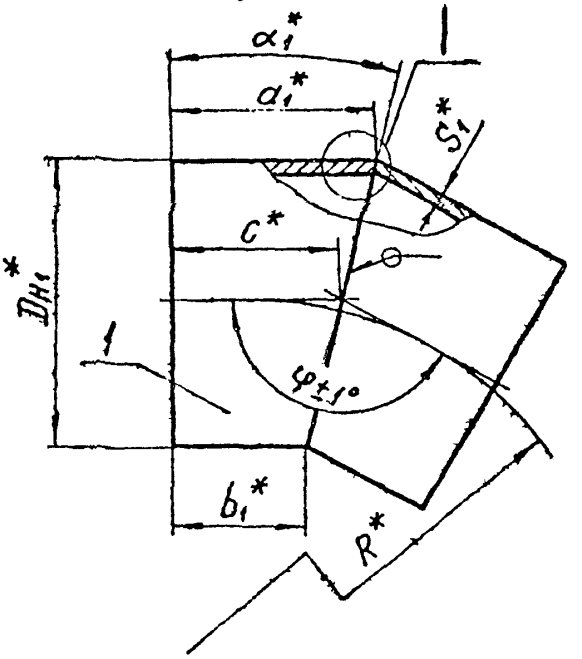

Для углов α 45 и 60°

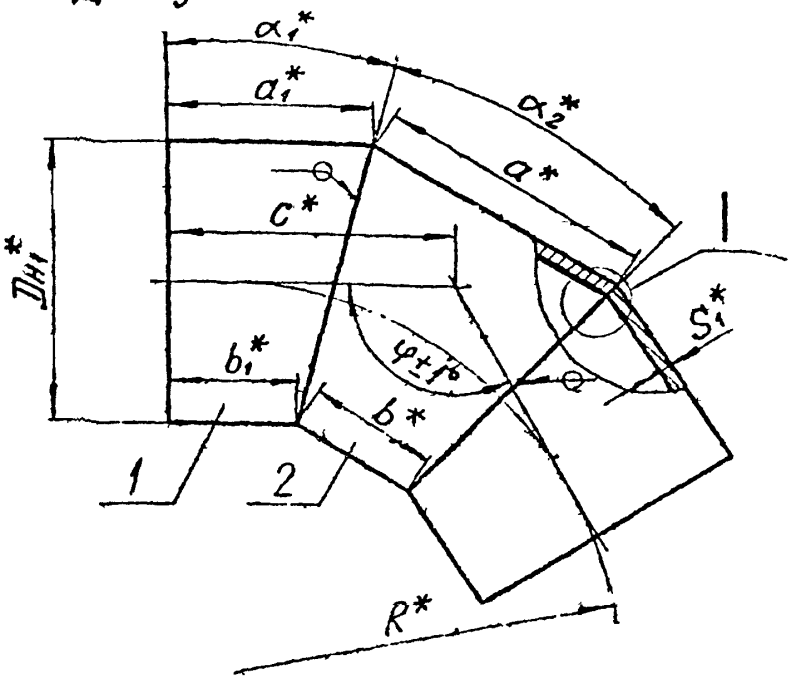

Для α 90°

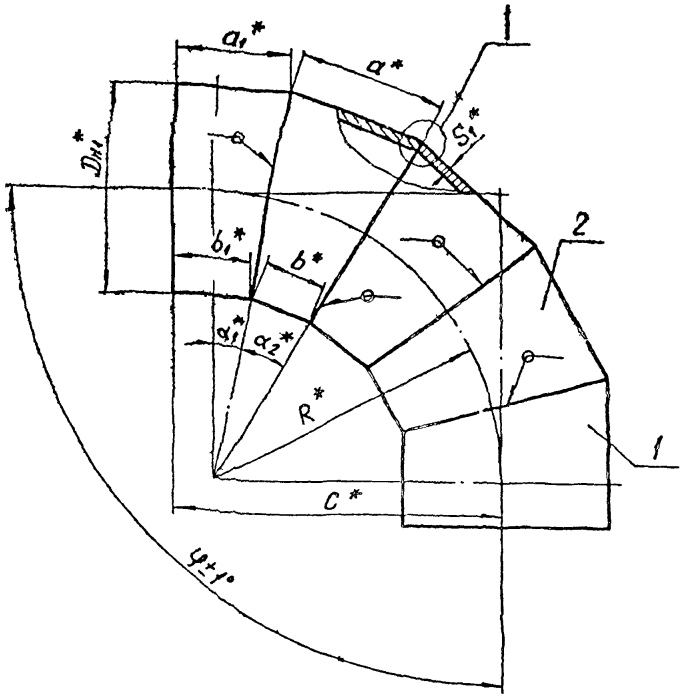

1

Для $D_н \leq 325$ мм

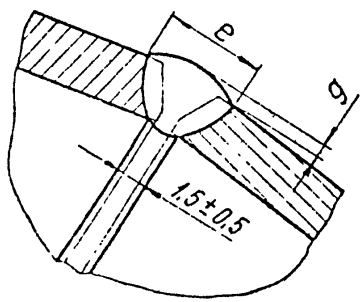

Для $D_н \geq 377$ мм

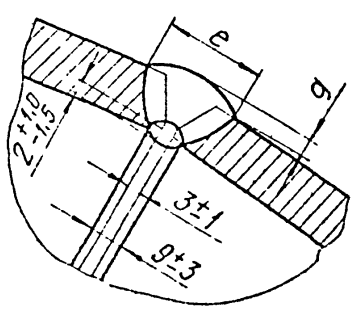

* Размеры для справок

Черт. 1

Таблица 2

Размеры в мм

Обозначение отвода сварного	Условное давление Ру, МПа (кгс/см²)	Условный проход Ду	Размеры присоединяемых труб Дн × S	Дн	S_1	R	α_1	α_2	φ	a	a_1	b	b_1	c	e		g		Масса, кг
															Номин.	Пред. откл.	Номин.	Пред. откл.	
Отводы с углом α 30°																			
01	2,5 (25)	125	133 × 6	133	6	255	15°	—	150	—	136	—	100	118	14	±3	1,5	+1,5 -1,0	4,5
02		150	159 × 6	159		270					142			121					5,8
03		200	219 × 11	219	11	295					159			129	21	±4	2,0	+2,0 -1,5	14,4
04			220 × 7	220	7										15		1,5	+1,5 -1,0	9,3
05		250	273 × 11	273	11	410					198		125	160	21		2,0	+2,0 -1,5	23,5
06		300	325 × 12	325	12	490					225		138	181	22	±5			35,0
Отводы с углом α 45°																			
07	2,5 (25)	125	133 × 6	133	6	320	11°15'	22°30'	135	154	127	100	100	182	14	±3	1,5	+1,5 -1,0	7,1
08		150	159 × 6	159		330				163	131			187					8,5
09		200	219 × 11	219	11	360				187	143			199	21	±4	2,0	+2,0 -1,5	23,1
10			220 × 7	220	7										15		1,5	+1,5 -1,0	14,8
11		250	273 × 11	273	11	410				218	160	110	106	220	21		2,0	+2,0 -1,5	31,4
12		300	325 × 12	325	12	490				258	180	130	115	253	22	±5			47,7

ОСТ34-10-419-90 Ст.6

Продолжение табл. 2

Размеры в мм

Обозначение отвода сварного	Условное давление P_y, МПа (кгс/см²)	Условный проход. Ду	Размеры присоединяемых труб Дн × S	Дн	S_1	R	α_1	α_2	φ	a	a_1	b	b_1	c	e Номин.	e Пред. откл.	g Номин.	g Пред. откл.	Масса, кг
Отводы с углом α 60°																			
13	2,5(25)	125	133×6	133	6	255	15°	30°	120°	172	136	100	100	197	14	±3	1,5	+1,5 −1,0	7,3
14		150	159×6	159		270				187	142			206					9,2
15		200	219×11	219	11	295				217	159			228	21	±4	2,0	+2,0 −1,5	25,3
16			220×7	220	7										15		1,5	+1,5 −1,0	15,9
17		250	273×11	273	11	410				293	196	147	123	287	21		2,0	+2,0 −1,5	40,0
18		300	325×12	325	12	490				350	225	176	138	333	22	±5			60,5
Отводы с углом α 90°																			
19	2,5(25)	125	133×6	133	6	320	11°15′	22°30′	90°	154	127	100	100	370	14	±3	1,5	+1,5 −1,0	12,1
20		150	159×6	159		330				163	131			380					14,8
21		200	219×11	219	11	360				187	143			410	21	±4	2,0	+2,0 −1,5	40,6
22			220×7	220	7										15		1,5	+1,5 −1,0	25,9
23		250	273×11	273	11	410				218	160	110	106	460	21		2,0	+2,0 −1,5	56,6
24		300	325×12	325	12	490				260	180	130	115	540	22	±5			86,0

Размеры в мм

Обозначение отвода сварного	Условное давление Ру, МПа (кгс/см²)	Условный проход Ду	Размеры присоединяемых труб Дн × S	Дн	S	R	α_1	α_2	φ	a	a_1	b	b_1	c	e		g		Масса, кг
															номин.	пред. откл.	номин.	пред. откл.	
Отводы с углом α 30°																			
25	2,5(25)	350	377 × 6	377	6	570	15°	—	150°	—	206	—	105	156	14	±3	2,0	±1,5	17,3
26		400	426 × 8	426	8	640					230		116	173					29,4
27		500	530 × 8	530		800					286		144	215	17	±4			45,6
28	1,6(16)	600	630 × 8	630		950					344		175	260					63,9
29	2,5(25)		630 × 12		12										23	±5	2,5	+2,0 -1,5	97,4
30		700	720 × 10	720	10	1080					388		195	292	19	±4	2,0	±1,5	104,4
31	1,6 (16)	800	820 × 10	820		1230					440		220	330					133,8
32		900	920 × 10	920		1380					494		248	370					167,9
33		1000	1020 × 10	1020		1530					548		275	410					207,2
34	1,0 (10)	1200	1220 × 10	1220		1830					655		328	490					297,6

Продолжение табл. 2

Размеры в мм

Обозначение отвода сварного	Условное давление Ру, МПа (кгс/см²)	Условный проход Ду	Размеры присоединяемых труб Dн × S	Dн	S₁	R	α₁	α₂	φ	a	a₁	b	b₁	c	e		g		Масса, кг
															Номин.	Пред. откл.	Номин.	Пред. откл.	
Отводы с углом α 45°																			
35	2,5(25)	350	377×6	377	6	570	11°15'	22°30'	135°	302	200	152	126	286	14	±3	2,0	±1,5	31,4
36		400	426×8	426	8	640				340	220	170	135	315	17	±4			52,0
37		500	530×8	530		800				424	215	214	110	331					68,3
38	1,6(16)	600	630×8	630	12	950				504	255	254	130	393	23	±5	2,5	+2,0 -1,5	96,7
39	2,5(25)		630×12																144,5
40	1,6(16)	700	720×10	720	10	1080				574	290	286	146	447	19	±4	2,0	±1,5	155,4
41		800	820×10	820		1230				652	328	326	165	509					200,7
42		900	920×10	920		1380				732	368	366	185	572					252,9
43		1000	1020×10	1020		1530				812	408	406	205	634					310,2
44	1,0(10)	1200	1220×10	1220		1830				972	488	486	245	758					442,4

Продолжение табл. 2

Размеры в мм

Обозначение отвода сварного	Давление (условное) Ру, МПа (кгс/см²)	Условный проход Ду	Размеры присоединяемых труб Дн × S	Дн	S_1	R	α_1	α_2	φ	a	a_1	b	b_1	c	e		g		Масса, кг
															Номин	Пред. откл	Номин	Пред. откл	
Отводы с углом α 60°																			
45		350	377×6	377	6	570	15°	30°	120°	406	205	204	105	379	14	±3	2,0	±1,5	34,6
46	2,5(25)	400	426×8	426	8	640				458	230	230	116	420	17	±4			58,5
47		500	530×8	530		800				572	286	288	144	462					90,8
48	1,6(16)	600	630×8	630		950				678	344	340	175	548					128,2
49	2,5(25)		630×12		12										23	±5	2,5	+2,0 -1,5	193,0
50		700	720×10	720	10	1080				772	388	386	195	624	19	±4	2,0	±1,5	207,9
51		800	820×10	820		1230				880	440	440	220	710					267,5
52	1,6(16)	900	920×10	920		1380				986	494	494	248	797					337,7
53		1000	1020×10	1020		1530				1094	548	548	275	883					415,5
54	1,0(10)	1200	1220×10	1220		1830				1308	655	654	328	1057					597,6

ОСТ34-10-419-90 С.10

Продолжение табл. 2

Размеры в мм

Обозначение отвода сварного	Условное давление Ру, МПа (кгс/см²)	Условный проход Dy	Размеры присоединяемых труб Dн × S	Dн	S1	R	α1	α2	φ	a	a1	b	b1	c	e		g		Масса, кг
															Номин.	Пред. откл.	Номин.	Пред. откл.	
Отводы с углом α 90°																			
55	2,5(25)	350	377 × 6	377	6	570	11°15'	22°30'	90°	302	200	152	126	620	14	± 3	2,0	±1,5	44,8
56		400	426 × 8	426	8	640				340	220	170	135	690	17	± 4			95,0
57		500	530 × 8	530		800				424	215	214	110	870					135,8
58	1,6(16)	600	630 × 8	630		950				504	255	254	130	950					191,9
59	2,5(25)		630 × 12		12										23	± 5	2,5	+2,0 −1,5	285,8
60		700	720 × 10	720	10	1080				574	290	286	146	1080	19	± 4	2,0	±1,5	309,3
61		800	820 × 10	820		1230				652	328	326	165	1230					400,6
62	1,6(16)	900	920 × 10	920		1380				732	368	366	185	1380					504,9
63		1000	1020 × 10	1020		1530				812	408	406	205	1530					619,7
64	1,0(10)	1200	1220 × 10	1220		1830				972	488	486	245	1830					885,0

Пример условного обозначения сварного отвода с углом α 45° из трубы диаметром 426 мм и толщиной стенки 8 мм на условное давление 1,5 МПа (15 кгс/см²) для трубопроводов группы В, на которые распространяются „Правила АЭУ", с контролем сварных швов по ПНАЭГ-7-010 для III с категории сварного соединения:

Отвод В 45°-426×8-1,5-III с ЗБ ОСТ34-10-419-90 ,

то же, для трубопроводов группы С на условное давление Ру=2,5 МПа (25 кгс/см²) с контролем сварных швов для III в категории сварного соединения:

Отвод С 45°-426×8-2,5-III в ЗБ ОСТ34-10-419-90 ,

то же, для трубопроводов, на которые распространяются „Правила пара и горячей воды" .

Отвод П 45°-426×8-2,5-III в ЗБ ОСТ34-10-419-90 ,

то же, для трубопроводов, на которые распространяются СНиП 3.05.05 :

Отвод 45°-426×8-2,5-III в ЗБ ОСТ34-10-419-90 ,

то же, в котором вместо концевых секторов используются трубы с косым срезом (тип К) с длинами 1000 и 1500 мм .

Отвод 45°-426×8-1000-1500-2,5-III в ЗБ ОСТ34-10-419-90.

Таблица 3

Обозначение отвода сварного	Поз. 1 Сектор концевой Кол. 2	Поз. 2 Сектор промежуточный	
	Обозначение	Обозначение	Кол.
01	1-07	—	
02	1-08		
03	1-09		
04	1-10		
05	1-11		
06	1-12		
07	1-01	2-01	1
08	1-02	2-02	
09	1-03	2-03	
10	1-04	2-04	
11	1-05	2-05	
12	1-06	2-06	
13	1-07	2-07	
14	1-08	2-08	
15	1-09	2-09	
16	1-10	2-10	
17	1-11	2-11	
18	1-12	2-12	
19	1-01	2-01	3
20	1-02	2-02	
21	1-03	2-03	
22	1-04	2-04	
23	1-05	2-05	

Продолжение табл. 3

Обозначение отвода сварного	Поз. 1 Сектор концевой Кол. 1	Поз. 2 Сектор промежуточный	
	Обозначение	Обозначение	Кол.
24	1-06	2-06	3
25	1-23	—	—
26	1-24		
27	1-25		
28	1-26		
29	1-27		
30	1-28		
31	1-29		
32	1-30		
33	1-31		
34	1-32		
35	1-13	2-13	1
36	1-14	2-14	
37	1-15	2-15	
38	1-16	2-16	
39	1-17	2-17	
40	1-18	2-18	
41	1-19	2-19	
42	1-20	2-20	

Продолжение табл. 3

Обозначение отвода сварного	Поз. 1 Сектор концевой Кол. 1	Поз. 2 Сектор промежуточный	
	Обозначение	Обозначение	Кол.
43	1-21	2-21	
44	1-22	2-22	
45	1-23	2-23	
46	1-24	2-24	
47	1-25	2-25	
48	1-26	2-26	1
49	1-27	2-27	
50	1-28	2-28	
51	1-29	2-29	
52	1-30	2-30	
53	1-31	2-31	
54	1-32	2-32	
55	1-13	2-13	
56	1-14	2-14	
57	1-15	2-15	
58	1-16	2-16	
59	1-17	2-17	
60	1-18	2-18	3
61	1-19	2-19	
62	1-20	2-20	
63	1-21	2-21	
64	1-22	2-22	

3. Конструкция и размеры концевого сектора должны соответствовать указанным на черт. 2 и в табл. 4

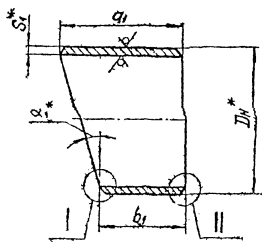

I

Для $D_н \leq 325$ мм

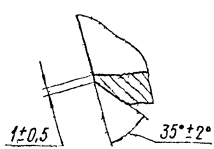

Для $D_н \geq 377$ мм

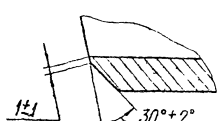

II

Для $D_н \leq 325$ мм

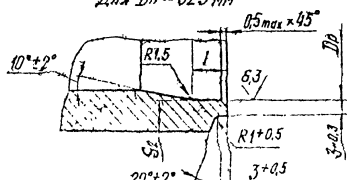

II

Для $D_н$ от 377 до 630 мм

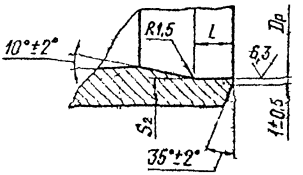

Для $D_н \geq 720$ мм

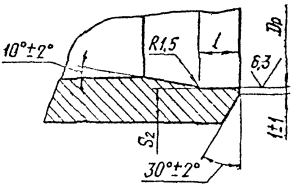

Шаблон для разметки

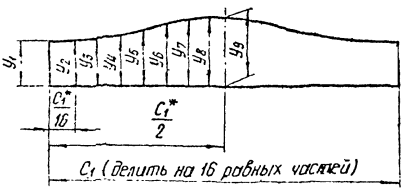

* Размеры для справок

Черт. 2

4. Конструкция и размеры концевых секторов, применяемых в качестве труб с косыми срезами, должны соответствовать указанным на черт. 3 и в табл. 4.

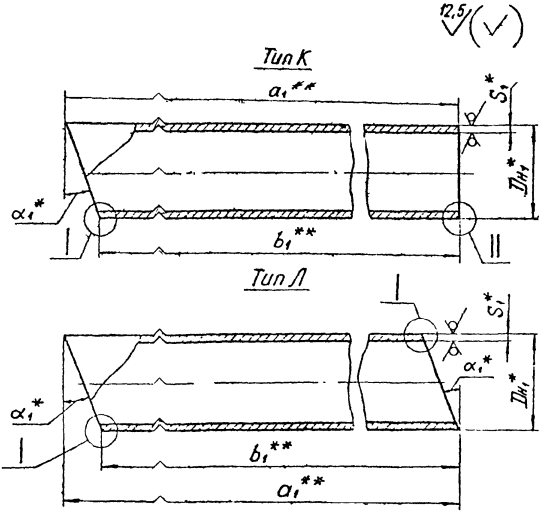

Выносные элементы I, II и разметку косых торцов труб см. черт. 2.

---

* Размеры для справок.

** Размеры устанавливаются проектирующим трубопровод.

Черт. 3

Размеры в мм

Таблица 4

Обозначение сектора концевого	Условное давление Ру, МПа (кгс/см²)	Условный проход Ду	$D_н$	S_1	$D_р$		l	S_2 не менее	α_1	a_1	b_1	Шаблон для разметки										Масса, кг
					Номин.	Пред. откл.						C_1	y_1	y_2	y_3	y_4	y_5	y_6	y_7	y_8	y_9	
1-01	2,5(25)	125	133	6	124	+0,40	15	4,0	11°15′	127	100	418	100	101	104	108	114	119	123	126	127	2,2
1-02		150	159		150					132		500			105	110	116	122	127	130	132	2,6
1-03		200	219	11	200	+0,46	25	7,5		144		688		102	106	114	122	130	137	142	144	6,9
1-04			220	7	209		15	5,0				691										4,5
1-05		250	273	11	255	+0,52	25	6,5		160	106	858	106	108	113	122	133	143	152	157	160	9,4
1-06		300	325	12	305			7,0		180	115	1021	115	117	124	135	148	160	171	178	180	13,8
1-07		125	133	6	124	+0,40	15	4,0	15°	136	100	418	100	101	105	111	118	125	131	135	136	2,2
1-08		150	159		150					144		500			106	113	121	129	136	142	144	2,8
1-09		200	219	11	200	+0,46	25	7,5		159		688		102	109	118	130	141	150	157	159	7,4
1-10			220	7	209		15	5,0				691										4,8
1-11		250	273	11	255	+0,52	25	6,5		198	125	858	125	127	135	147	161	175	187	195	198	11,4
1-12		300	325	12	305			7,0		225	138	1021	138	141	151	165	182	198	212	222	225	17,0
1-13		350	377	6	367	+0,57	15	4,5	11°15′	200	126	1184	126	129	137	149	164	178	190	198	200	9,1

Размеры в мм

Продолжение табл. 4

Обозначение секторов колена 220	Условное давление Ру, МПа (кгс/см²)	Условный проход Ду	Dн	S1	Dр		l	S2 не менее	α1	a1	b1	Шаблон для разметки										Масса, кг
					Номин	Пред. откл.						C1	Y1	Y2	Y3	Y4	Y5	Y6	Y7	Y8	Y9	
1-14	2,5(25)	400	426	8	412	+0,63	20	5,5	11°15′	220	135	1338	135	138	147	161	178	194	208	217	220	14,8
1-15		500	530		516	+0,70		6,5		215	110	1665	110	114	126	143	163	183	200	211	215	16,9
1-16	1,6(16)	600	630		616					255	130	1979	130	134	148	168	192	216	236	250	255	23,9
1-17	2,5(25)			12	608		25	9,5														35,3
1-18		700	720	10	703	+0,80	20	7,0		290	146	2262	146	151	167	190	218	246	269	285	290	38,3
1-19	1,5(16)	800	820		803	+0,90				328	165	2576	165	171	189	215	247	278	304	322	328	49,6
1-20		900	920		903					368	185	2890	185	192	212	241	277	312	341	361	368	62,5
1-21		1000	1020		1003	+1,00				408	205	3204	205	213	235	268	307	345	378	400	408	76,9
1-22	1,0(10)	1200	1220		1203					488	245	3833	245	254	280	319	366	413	452	478	488	109,8
1-23	2,5(25)	350	377	6	367	+0,57	15	5,0	15°	206	105	1184	105	109	120	136	156	175	191	202	206	8,5
1-24		400	426	8	412	+0,63	20	6,0		230	116	1338	116	120	132	151	173	194	213	225	230	14,4
1-25		500	530		516	+0,70		5,5		286	144	1665	144	149	164	187	215	242	265	280	286	22,4
1-26	1,6(16)	600	630		616					344	175	1979	175	181	200	227	260	292	319	338	344	31,5

ОСТ34-10-419-90 с.20

Продолжение табл. 4

Размеры в мм

Обозначение сектора концевого	Условное давление Ру, МПа (кгс/см²)	Условный проход Ду	Dн	S1	Dр		l	S2 не менее	α1	a1	b1	Шаблон для разметки										Масса, кг
					Номин.	Предельное отклонение						c1	y1	y2	y3	y4	y5	y6	y7	y8	y9	
1-27	2,5(25)	600	630	12	608	+0,70	25	9,5	15°	344	175	1979	175	181	200	227	260	292	319	338	344	47,8
1-28		700	720	10	703	+0,80	20	7,0		388	195	2262	195	202	223	255	292	328	360	381	388	51,4
1-29		800	820		803	+0,90				440	220	2576	220	228	252	287	330	372	407	431	440	66,3
1-30	1,6(16)	900	920		903					494	248	2890	248	257	284	324	371	417	457	484	494	83,4
1-31		1000	1020		1003	+1,00				548	275	3204	275	285	315	359	411	463	507	537	548	102,9
1-32	1,0(10)	1200	1220		1203					655	328	3833	328	340	376	429	492	554	607	643	655	147,6

Пример условного обозначения концевого сектора с углом α_1 11°15', диаметром 426 мм, толщиной 8 мм на условное давление 2,5 МПа (25 кгс/см²) для трубопроводов группы С:

Сектор концевой С 11°15'-426×8-2,5 1-14 ОСТ34-10-419-90

Пример условного обозначения концевого сектора, применяемого в качестве трубы с косым срезом типа К, с углом α_1 11°15' диаметром 426 мм, толщиной стенки 8 мм и длиной a_1 = 1000 мм, на условное давление Ру 1,5МПа (15кгс/см²) для трубопроводов группы В

Труба В 11°15'К-426×8-1000-1,5-1-14 ОСТ34-10-419-90,

то же для трубы с косыми срезами типа Л

Труба В 11°15'Л-426×8-1000-1,5-1-14 ОСТ34-10-419-90.

то же для концевого сектора, применяемого в качестве трубы с косым срезом типа К, для трубопроводов группы С на условное давление Ру 2,5МПа (25 кгс/см²).

Труба С 11°15'К-426×8-1000-2,5 1-14 ОСТ34-10-419-90,

то же для трубы с косыми срезами типа Л

Труба С 11°15'Л-426×8-1000-2,5 1-14 ОСТ34-10-419-90.

5. Конструкция и размеры промежуточного сектора должны соответствовать указанным на черт. 4 и в табл. 5

12,5 (√)

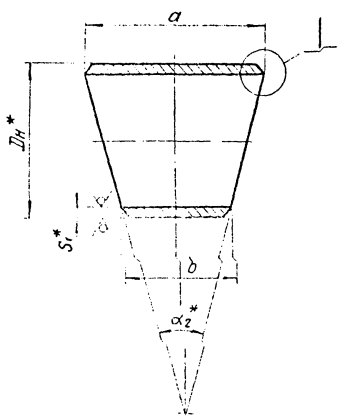

1

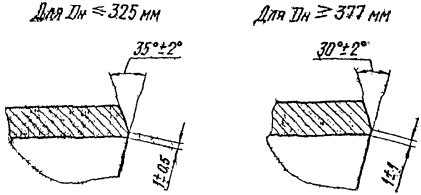

Шаблон для разметки

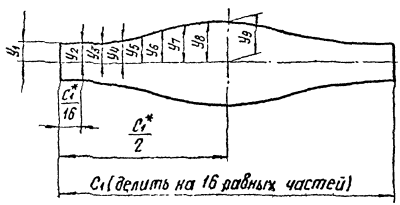

* Размеры для справок

Черт. 4

6. Конструкция и размеры промежуточного сектора, применяемого в качестве трубы с косыми срезами, должны соответствовать указанным на черт. 5 и в табл. 5

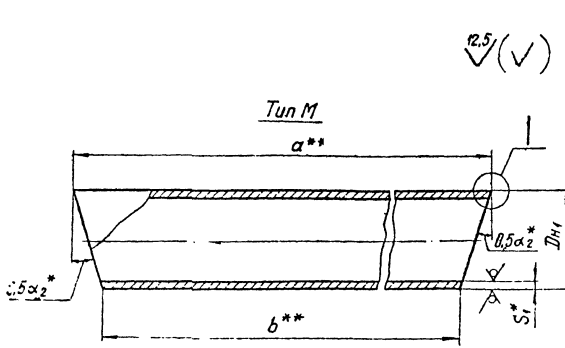

Выносной элемент I и разметку косых торцов труб см. черт. 4 .

---

* Размеры для справок

** Размеры устанавливаются проектировщиком трубопровода

Черт. 5

Размеры в мм

Таблица 5

Обозначение сектора прогежуточного	Условное давление Ру, МПа (кгс/см²)	Условный проход Ду	Dн	S_1	α_2	a	b	Шаблон для разметки									Масса, кг
								c_1	y_1	y_2	y_3	y_4	y_5	y_6	y_7	y_8	y_9	
2-01	2,5(25)	125	133	6	22°30'	154	100	418	50	51	54	58	64	69	73	76	77	2,4
2-02		150	159			162		500			55	60	66	72	77	80	81	3,0
2-03		200	219	11		186		688		52	56	64	72	80	87	92	93	8,2
2-04			220	7				691										5,3
2-05		250	273	11		218	110	858	55	57	62	71	82	92	101	106	109	11,7
2-06		300	325	12		260	130	1021	65	67	74	85	98	110	121	128	130	18,2
2-07		125	133	6	30°	172	100	418	50	51	55	61	68	75	81	85	86	2,6
2-08		150	159			188		500		53	57	64	72	80	87	92	94	3,3
2-09		200	219	11		218		688		52	59	68	80	91	100	107	109	9,1
2-10			220	7				691										5,8
2-11		250	273	11		294	148	858	74	76	84	96	110	124	136	144	147	15,7
2-12		300	325	12		350	176	1021	88	91	101	115	132	148	162	172	175	24,6
2-13		350	377	6	22°30'	302	152	1184	76	79	87	99	114	128	140	148	151	12,6
2-14		400	426	8		340	170	1338	85	88	97	111	128	144	158	167	170	21,2
2-15		500	530			424	214	1665	107	111	122	139	159	179	196	207	212	33,0

ОСТ34-10-419-90 стр.

Продолжение табл. 5

Размеры в мм

Обозначение сектора промежуточного	Условное давление Ру, МПа (кгс/см²)	Условный проход Ду	Dн	S_1	α_2	a	b	Шаблон для разметки										Масса, кг
								c_1	y_1	y_2	y_3	y_4	y_5	y_6	y_7	y_8	y_9	
2-16	1,6 (16)	600	630	8	22°30′	504	254	1979	127	131	145	165	139	213	233	247	252	47,1
2-17	2,5 (25)			12														69,5
2-18		700	720	10		574	286	2262	143	148	164	187	215	243	266	282	287	75,7
2-19	1,6 (16)	800	820			652	326	2576	163	169	187	213	245	276	302	320	326	98,0
2-20		900	920			732	366	2890	183	190	210	239	275	310	339	359	366	124,2
2-21		1000	1020			812	406	3204	203	211	233	266	305	343	376	398	406	152,8
2-22	1,0 (10)	1200	1220			972	486	3833	243	252	278	317	364	411	450	476	486	218,5
2-23	2,5 (25)	350	377	6	30°	406	204	1184	102	106	117	133	153	172	188	199	203	16,9
2-24		400	426	8		458	230	1338	115	119	131	150	172	193	212	224	229	28,5
2-25		500	530			572	288	1665	144	149	164	187	215	242	265	280	286	44,5
2-26	1,6 (16)	600	630			678	340	1979	170	176	195	222	255	287	314	333	339	63,4
2-27	2,5 (25)			12														93,8
2-28		700	720	10		772	386	2262	193	200	221	253	290	326	358	379	386	102,1

Продолжение табл. 5

Размеры в мм

Обозначение сектора угольника	Условное давление Ру, МПа (кгс/см²)	Условный проход Dу	Dн	S_1	α_2	a	b	Шаблон для разметки										Масса, кг
								c	y_1	y_{2_1}	y_3	y_4	y_5	y_6	y_7	y_8	y_9	
2-29	1,6 (16)	800	820	10	30°	880	440	2576	220	228	252	287	330	372	407	431	440	132,0
2-30		900	920			986	494	2890	247	256	283	323	370	415	456	483	493	167,0
2-31		1000	1020			1094	548	3204	274	284	314	358	410	462	506	536	547	205,4
2-32	1,0 (10)	1200	1220			1508	654	3833	327	339	375	428	491	553	606	642	654	294,7

Пример условного обозначения промежуточного сектора с углом 22°30' из трубы диаметром 426 мм и толщиной стенки 8 мм на условное давление 2,5 МПа для трубопроводов группы С:

Сектор промежуточный С 22°30'-426×8-2,5 2-14 ОСТ34-10-419-90

то же, с размером a = 500 мм:

Сектор промежуточный С 22°30'-426×8×500-2,5 2-14 ОСТ 34-10-419-90

7. Материал.

для отводов Ду≤300мм – трубы бесшовные из сталей марок 08Х18Н10Т или 12Х18Н10Т см. ОСТ34-10-416

для отводов Ду≥350мм – трубы сварные по ТУ 95.349 из сталей марок 08Х18Н10Т или 12Х18Н10Т.

8. Неуказанные предельные отклонения размеров по классу точности „грубый" ГОСТ 25670 .

9. При использовании концевых секторов в качестве труб с косыми срезами, длина последних должна быть увеличена до требуемой по проекту.

10. При изготовлении отводов из труб с продольными сварными швами последние должны быть смещены относительно друг друга на величину не менее 100 мм.

11. Места сопряжения кольцевых и продольных швов и их участки длиной не менее 100мм от точки сопряжения контролировать радиографической дефектоскопией в объеме 100% .

12. Сварные стыковые соединения - по ОСТ34-10-417

13. Методы и объем контроля сварных соединений - в соответствии с ОСТ34-10-440

14. Остальные технические требования – по ОСТ34-10-440

Лист регистрации изменений ОСТ34-10-419-90

Изм.	Номера листов (страниц)				Номер документа	Подпись	Дата	Срок введения изменения
	измененных	замененных	новых	аннулированных				

Содержание

Часть 1

ОСТ34-10-416-90	Сортамент труб	3
ОСТ34-10-417-90	Соединения сварные стыковые и угловые	9
ОСТ34-10-418-90	Отводы крутоизогнутые	41
ОСТ34-10-419-90	Отводы сварные	46
ОСТ34-10-420-90	Отводы гнутые	76
ОСТ34-10-421-90	Трубы крутоизогнутые	81
ОСТ34-10-422-90	Переходы бесшовные	89
ОСТ34-10-423-90	Переходы точеные	98
ОСТ34-10-424-90	Переходы сварные листовые	103
ОСТ34-10-425-90	Фланцы плоские приварные	132
ОСТ34-10-426-90	Фланцы плоские приварные с ребрами	159
ОСТ34-10-428-90	Заглушки с соединительным выступом фланцевые	169
ОСТ34-10-431-90	Кольца подкладные	180
ОСТ34-10-432-90	Тройники равнопроходные сверленые	186
ОСТ34-10-433-90	Тройники переходные с усиленным штуцером	190
ОСТ34-10-439-90	Штуцеры	201
ОСТ34-10-440-90	Технические требования	206

Часть 2

ОСТ34-10-508-90	Ответвления трубопроводов	3
ОСТ34-10-509-90	Штуцера для ответвлений	32
ОСТ34-10-510-90	Тройники сварные равнопроходные	46
ОСТ34-10-511-90	Тройники сварные переходные	66
ОСТ34-10-512-90	Тройники сварные равнопроходные с накладкой	105
ОСТ34-10-513-90	Тройники сварные переходные накладкой	121

gost.e-ecolog.ru