УДК 621.643.33:629.7

Группа Д15

ОТРАСЛЕВОЙ СТАНДАРТ

ОСТ 1 13755-80

МУФТЫ

Конструкция и размеры

На 7 страницах

Взамен
ОСТ 1 10857-72

ОКП 75 9510

Проверено в 1989 г.

Распоряжением Министерства от 25 сентября 1980 г. № 087-16

срок введения установлен с 1 июля 1981 г.

Несоблюдение стандарта преследуется по закону

1. Настоящий стандарт распространяется на муфты присоединительной арматуры резиновых рукавов с хлопчатобумажными оплетками 2, 3 и 5 групп типов У и М по ТУ 38 0051515-85 и типа РМБ по ТУ 38 005419-83.

№ изм. 1 2 3
№ изв. 9127 10231 11379
Инв. № подлинника 4384
Инв. № дубликата

Издание официальное

ГР 8179237 от 29.10.80

Перепечатка воспрещена

gost.e-ecolog.ru

2. Конструкция, размеры муфт и коды ОКП должны соответствовать указанным на чертеже и в таблице.

Rz 25 +40 %

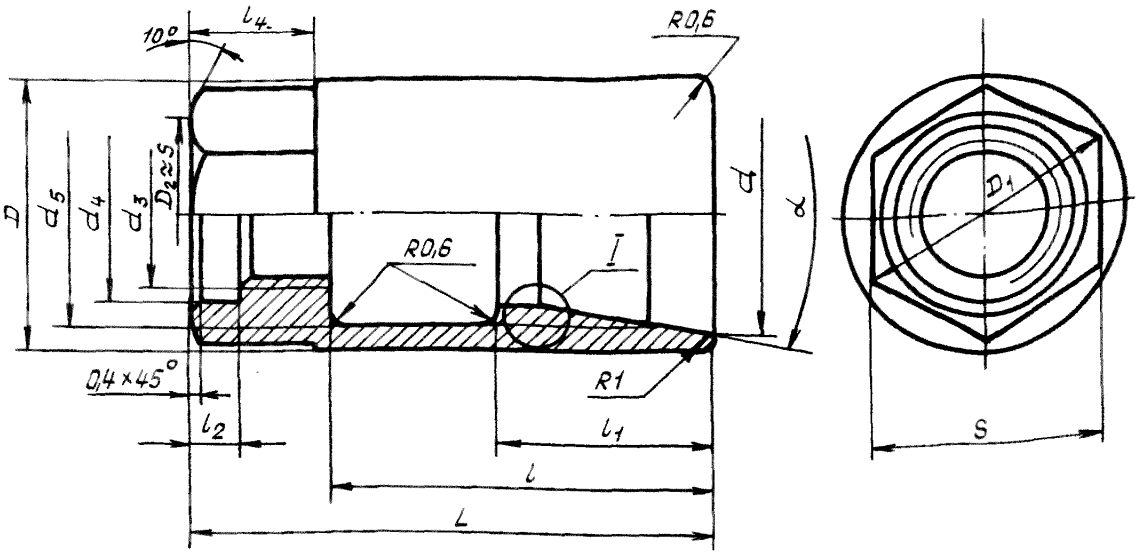

I

Профиль резьбы

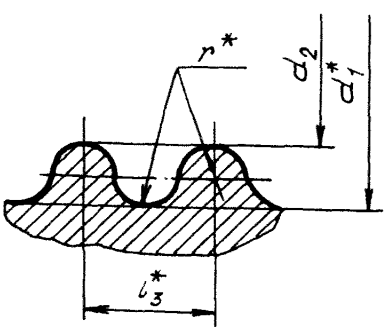

* Размер обеспеч. инстр.

Инв. № дубликата		
Инв. № подлинника	4384	
№ изм.	1	
№ изв.	9127	

Размеры, мм

Типоразмер	Категория муфты	Код ОКП	d	d_1	d_2	d_3	d_4 Пред. откл. по H11	d_5	D	D_1	S	l	l_1	l_2	l_3	l_4	L	r Пред. откл. ±0,2	α откл. ±1°	Масса, кг
1	1	75 9518 5801 06	11,5	11,0	9,0	M6 LH	7,5	11,5	15,5	13,8	12	22	14	3	2	6	30	0,50	25°	0,008
	2	75 9518 5837 05	12,5	12,0	10,0			12,5												0,007
2	1	75 9518 5802 05	16,0	15,5	12,5	M7 LH		16,0	19,0				17		3			0,75		0,015
3	1	75 9518 5803 04	15,0	13,5	11,5	M8x1 LH	9,5	14,0	18,0	16,2	14	24	15	4	2		34	0,50		0,010
	2	75 9518 5838 04	16,0	14,5	12,5			15,0												0,002
4	1	75 9518 5804 03	19,0	18,5	15,5	M10x1 LH	10,5	19,0	22,0	19,6	17		19		3	8		0,75		0,014
5	1	75 9518 5805 02	17,0	15,5	13,5		11,9	16,0	20,0			27	16		2		38	0,50		0,013
	2	75 9518 5839 03	18,0	16,5	14,5			17,0												0,011
6	1	75 9518 5806 01	21,0	20,5	17,5	M12x1 LH	12,5	21,0	24,0	21,9	19		20		3			0,75		0,021
7	1	75 9518 5807 00	19,0	17,5	15,5		14,2	18,0	22,0			30	17		2	9	41	0,50		0,015
	2	75 9518 5840 10	20,0	18,5	16,5			19,0												0,011
8	1	75 9518 5808 10	23,0	22,5	19,5	M14x1 LH		23,0	27,5				22		3			0,75		0,026
	2	75 9518 5841 09	24,0	23,5	20,5			24,0												0,021
9	1	75 9518 5809 09	21,0	19,5	17,5		16,2	20,0	24,0				18		2		42	0,50		0,013
	2	75 9518 5842 08	22,0	20,5	18,5			21,0												
10	1	75 9518 5810 05	26,0	24,5	21,5			25,0					24		3			0,75		0,028
	2	75 9518 5843 07	27,0	25,5	22,5			26,0	30,0											0,022
	3	75 9518 5870 04	25,0	23,5	20,5			24,0												0,031
11	1	75 9518 5811 04	23,0	21,5	19,5	M16x1 LH		22,0		25,4	22		18		2	10		0,50		0,025
	2	75 9518 5844 06	24,0	22,5	20,5		18,2	23,0	26,0								46			0,021
	3	75 9518 5871 03	22,0	20,5	18,5			21,0												0,029
12	1	75 9518 5812 03	28,5	27,0	24,0			27,5												0,039
	2	75 9518 5845 05	29,5	28,0	25,0			28,5	34,0	31,2	27		24	5	3			0,75		0,034
	3	75 9518 5872 02	27,5	26,0	23,0			26,5												0,042
13	1	75 9518 5813 02	26,5	24,5	22,5	M18x1,5 LH		25,5				33								0,031
	2	75 9518 5846 04	27,5	25,5	23,5		20,2	26,5	29,5	27,7	24		21		2	11	48	0,50		0,026
	3	75 9518 5873 01	25,5	23,5	21,5			24,5												0,035
14	1	75 9518 5814 01	30,0	29,5	26,5			30,0												0,041
	2	75 9518 5847 03	31,0	30,5	27,5			31,0	35,0	31,2	27		25		3			0,75	25°	0,035
	3	75 9518 5874 00	29,0	28,5	25,5			29,0												0,046
15	1	75 9518 5815 00	28,5	26,5	24,5	M20x1,5 LH		27,5												0,030
	2	75 9518 5848 02	29,5	27,5	25,5		22,2	28,5	32,0	31,2	27	34	22		2		49	0,50	25°	0,024
	3	75 9518 5875 10	27,5	25,5	23,5			26,5												0,036

Инв. № дубликата 4384
Инв. № подлинника
№ изм. 1 9127
№ изм. 2 10231
3 11379

Продолжение

Размеры, мм

Типоразмер	Категория муфты	Код ОКП	d	d_1	d_2	d_3	d_4 Пред. откл. по H11	d_5	D	D_1	S	l	l_1	l_2	l_3	l_4	L	r Пред. откл. ±0,2	α Пред. откл. ±1°	Масса, кг
16	1	75 9518 5816 10	34,5	32,0	29,0	M22x1,5 LH	22,2	32,5	38,0	34,6	30	34	25	5	3	11	49	0,75	25°	0,048
	2	75 9518 5849 01	35,5	33,0	30,0			33,5												0,040
	3	75 9518 5876 09	33,5	31,0	28,0			31,5												0,050
17	1	75 9518 5817 09	30,5	28,5	26,5		24,2	29,5	34,0	31,2	27	36	24		2		51	0,50		0,039
	2	75 9518 5850 08	31,5	29,5	27,5			30,5												0,033
	3	75 9518 5877 08	29,5	27,5	25,5			28,5												0,043
18	1	75 9518 5818 08	33,0	31,5	29,5	M24x1,5 LH		32,0	36,5										15°	0,047
	2	75 9518 5851 07	34,0	32,5	30,5			33,0												0,059
	3	75 9518 5878 07	32,0	30,5	28,5			31,0												0,052
19	1	75 9518 5819 07	35,0	34,0	31,0			34,5	40,0	34,6	30		27		3			0,75	25°	0,055
	2	75 9518 5852 06	36,0	35,0	32,0			35,5												0,047
	3	75 9518 5879 06	34,0	33,0	30,0			33,5												0,059
20	1	75 9518 5820 03	32,5	30,5	28,5		26,3	31,5	36,0	34,6	30	37			2		54	0,50		0,052
	2	75 9518 5853 05	33,5	31,5	29,5			32,5												0,047
	3	75 9518 5880 02	31,5	29,5	27,5			30,5												0,056
21	1	75 9518 5821 02	37,5	36,0	33,0	M27x1,5 LH	27,0	36,5	43,0	36,9	32				3			0,75		0,063
	2	75 9518 5854 04	38,5	37,0	34,0			37,5												0,055
	3	75 9518 5881 01	36,5	35,0	32,0			35,5												0,070
22	1	75 9518 5822 01	35,5	33,5	31,5		29,3	34,5	39,0	36,9	32	39		6	2	13	57	0,50		0,046
	2	75 9518 5855 03	36,5	34,5	32,5			35,5												0,038
	3	75 9518 5882 00	34,5	32,5	30,5			33,5												0,051
23	1	75 9518 5823 00	38,0	37,5	35,5	M30x1,5 LH	30,0	38,0	42,5	41,4	36								15°	0,068
	2	75 9518 5856 02	39,0	38,5	36,5			39,0												0,064
	3	75 9518 5883 10	37,0	36,3	34,5			37,0												0,076
24	1	75 9518 5824 10	40,5	39,0	36,0			39,5	46,0				28		3			0,75	25°	0,074
	2	75 9518 5857 01	41,5	40,0	37,0			40,5												0,063
	3	75 9518 5884 09	39,5	38,0	35,0			38,5												0,081
25	1	75 9518 5825 09		37,0			32,3		43,0			40			2		58	0,50		0,071
	2	75 9518 5858 00	40,5	38,0	36,0			39,5												0,064
	3	75 9518 5885 08	38,5	36,0	34,0			37,5												0,076
26	1	75 9518 5826 08	44,5	43,0	40,0	M33x1,5 LH	33,0	43,5	50,0	47,2	41				3			0,75		0,073
	2	75 9518 5859 10	45,5	44,0	41,0			44,5												0,068
	3	75 9518 5886 07	43,5	42,0	39,0			42,5												0,082

Инв. № дубликата | Инв. № подлинника | 4384
№ изм. | № изв. | 1 | 9127 | 2 | 10231 | 3 | 11379

Размеры, мм

Продолжение

Типоразмер	Категория муфты	Код ОКП	d	d_1	d_2	d_3	d_4 Пред. откл. по H11	d_5	D	D_1	S	l	l_1	l_2	l_3	l_4	L	r Пред. откл. ±0,2	α Пред. откл. ±1°	Масса, кг
27	1	75 9518 5827 07	41,5	40,0	38,0	M33x1,5 LH	35,3	41,0	48,0	47,2	41	42	30	6	2	16	62	0,50	25°	0,063
	2	75 9518 5860 06	42,5	41,0	39,0			42,0												0,055
	3	75 9518 5887 06	40,5	39,0	37,0			40,0												0,071
28	1	75 9518 5828 06	44,0	41,0	39,0			43,0	48,0	47,2	41				3				15°	0,055
	2	75 9518 5861 05	45,0	42,0	40,0			44,0												0,082
	3	75 9518 5888 05	43,0	40,0	38,0			42,0												0,063
29	1	75 9518 5829 05	47,5	43,0	40,0			43,5	50,0									0,75	25°	0,082
	2	75 9518 5862 04	48,5	44,0	41,0			44,5												0,071
	3	75 9518 5889 04	46,5	42,0	39,0			42,5												0,089
30	1	75 9518 5830 01	43,5	42,5	40,5	M36x1,5 LH	37,6	43,0	48,0			45			2	18	66	0,50		0,064
	2	75 9518 5863 03	44,5	43,5	41,5			44,0												0,055
	3	75 9518 5890 00	42,5	41,5	39,5			42,0												0,075
31	1	75 9518 5831 00	49,5	46,0	43,0			46,5	53,0						3			0,75		0,085
	2	75 9518 5864 02	50,5	47,0	44,0			47,5												0,072
	3	75 9518 5891 10	48,5	45,5	42,0			45,5												0,096
32	1	75 9518 5832 10	50,0	49,0	47,0	M42x1,5 LH	42,0	50,5	56,0	52,9	46	51	34		2	15	69	0,50	15°	0,074
	2	75 9518 5865 01	51,0	50,0	48,0															0,072
	3	75 9518 5892 09	49,0	48,0	46,0			48,5												0,091
33	1	75 9518 5833 09	55,0	54,0	52,0	M45x1,5 LH	46,8	54,5	61,0	56,0	50	47				20	71			0,070
	2	75 9518 5866 00	56,0	55,0	53,0			55,5												0,119
	3	75 9518 5893 08	54,0	53,0	51,0			53,5												0,136
34	1	75 9518 5834 08	57,0	56,0	54,0	M48x1,5 LH	49,0	57,5	63,0	63,0	55	48	35	7			73			0,086
	2	75 9518 5867 10	58,0	57,0	55,0			58,5												0,132
	3	75 9518 5894 07	56,0	55,0	53,0			56,5												0,157
35	1	75 9518 5835 07	66,0	64,0	62,0	M56x1,5 LH	57,0	65,5	71,0	69,0	60	49	36				74			0,094
	2	75 9518 5868 09	67,0	65,0	63,0			66,5												0,139
	3	75 9518 5895 06	65,0	63,0	61,0			64,5												0,168
36	1	75 9518 5836 06	71,0	69,0	67,0	M60x1,5 LH	61,0	69,5	75,0	74,8	65	50					75			0,108
	2	75 9518 5869 08	72,0	70,0	68,0			70,5												0,163
	3	75 9518 5896 05	70,0	68,0	66,0			68,5												0,194
37	1	75 9518 5897 04	10,5	10,0	8,0	M5 LH	5,2	10,5	14,5	13,8	12	20	14	3	2	6	28		25°	0,008
	2	75 9518 5898 03	11,5	11,0	9,0			11,5												0,007

Инв. № подлинника 4384
Инв. № дубликата
№ изм. 1 9127 2 10231 3 11379
gost.e-ecolog.ru