УДК 62-762:678 Группа Л63

# ОТРАСЛЕВОЙ СТАНДАРТ

ОСТ 1 10244-71

## КОЛПАЧКИ УПЛОТНИТЕЛЬНЫЕ РЕЗИНОВЫЕ
### Конструкция и размеры

На 7 страницах

Взамен 2610С 51

ОКП 75 9690

Распоряжением Министерства от 25 ноября 1971 г № 087-16

дата введения 1/VI 1972 г

1. Настоящий стандарт распространяется на уплотнительные резиновые колпачки, предназначенные для герметизации изделий с присоединительной частью, не имеющей резьбы, в процессе транспортирования и хранения.

Лн. изм. а 2 3
№ изв. 5441 11391 12785
Инв. № дубликата
Инв. № подлинника 293
gost.e-ecolog.ru



Перепечатка воспрещена

2. Конструкция и размеры уплотнительных резиновых колпачков должны соответствовать указанным на чертеже и в таблице.

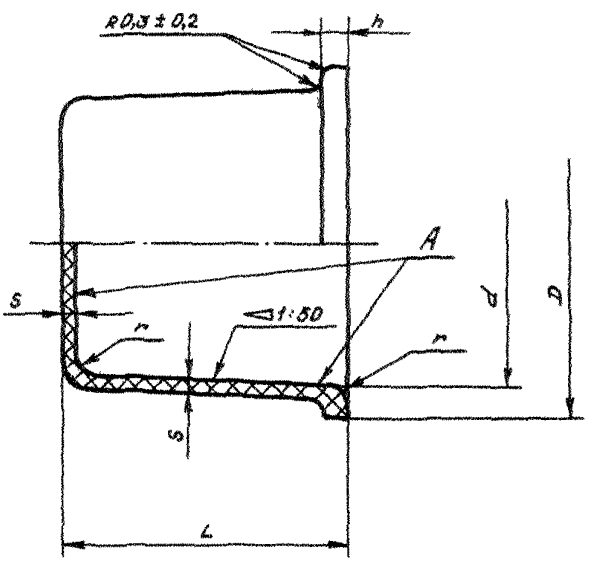


Лит. изм. № изв.
Инв. № дубликата 283
Инв № подлинника

Размеры, мм

| Обозначение | $d$ | | $D$ | | $l$ | $h$ | $S$ | | $r$ | Наружный диаметр шгупера | Масса 1000 шт., кг, не более |
|---|---|---|---|---|---|---|---|---|---|---|---|
| | Номин. | Пред. откл. | Номин. | Пред. откл. | Предельные отклонения | | Номин. | Пред. откл. | Пред. откл. ±0,5 | | |
| | | | | | ±1,0 | ±0,5 | | | | | |
| 5-ОСТ 1 10244-71 | 5 | +0,3 −0,5 | 8 | +0,3 −0,5 | 10 | 1,5 | 0,8 | ±0,20 | 1,0 | 6 | 0,22 |
| 6-ОСТ 1 10244-71 | 6 | | 9 | | | | | | | 7 | 0,27 |
| | | | | | | | | | | 8 | |
| 8-ОСТ 1 10244-71 | 8 | | 12 | | | 2,0 | | | | 9 | 0,41 |
| | | | | | | | | | | 10 | |
| 10-ОСТ 1 10244-71 | 10 | | 14 | | 12 | | 1,0 | ±0,25 | | 11 | 0,54 |
| | | | | | | | | | | 12 | |
| 12-ОСТ 1 10244-71 | 12 | | 16 | | 15 | | | | | 13 | 0,84 |
| | | | | | | | | | | 14 | |
| 14-ОСТ 1 10244-71 | 14 | | 19 | | | 2,5 | | | 1,5 | 15 | 1,27 |
| | | | | | | | | | | 16 | |
| 16-ОСТ 1 10244-71 | 16 | | 21 | | | | | | | 17 | 1,50 |
| | | | | | | | | | | 18 | |
| 18-ОСТ 1 10244-71 | 18 | | 23 | | 20 | | | | | 20 | 1,75 |
| 20-ОСТ 1 10244-71 | 20 | | 25 | | | | | | | 22 | 2,36 |
| 23-ОСТ 1 10244-71 | 23 | +0,5 −0,8 | 28 | +0,5 −0,8 | | | | | | 24 | 2,75 |
| | | | | | | | | | | 25 | |
| 25-ОСТ 1 10244-71 | 25 | | 30 | | 25 | | | | | 27 | 3,04 |

Продолжение

Размеры, мм

| Обозначение | $d$ | | $D$ | | $L$ | $h$ | $S$ | | $r$ | Наружный диаметр штуцера | Масса, 1000 шт., кг, не более |
|---|---|---|---|---|---|---|---|---|---|---|---|
| | Номин. | Пред. откл. | Номин. | Пред. откл. | Предельные отклонения | | Номин. | Пред. откл. | Пред. откл. ±0,5 | | |
| | | | | | ±1,0 | ±0,5 | | | | | |
| 27-ОСТ 1 10244-71 | 27 | +0,5 −0,8 | 32 | +0,5 −0,8 | 25 | 2,5 | 1,0 | ±0,25 | 1,5 | 29 | 3,87 |
| 30-ОСТ 1 10244-71 | 30 | | 36 | +0,5 −1,0 | | 3,0 | 1,5 | ±0,35 | 2,0 | 32 | 6,53 |
| 33-ОСТ 1 10244-71 | 33 | | 39 | | | | | | | 34 | 6,95 |
| | | | | | | | | | | 35 | |
| 35-ОСТ 1 10244-71 | 35 | | 41 | | | | | | | 36 | 7,78 |
| | | | | | | | | | | 37 | |
| 38-ОСТ 1 10244-71 | 38 | +0,5 −1,0 | 44 | | 30 | | | | | 40 | 9,77 |
| 40-ОСТ 1 10244-71 | 40 | | 46 | | | | | | | 42 | 10,39 |
| 43-ОСТ 1 10244-71 | 43 | | 49 | | | | | | | 45 | 11,30 |
| 51-ОСТ 1 10244-71 | 51 | | 59 | | 40 | 4,0 | | | 3,0 | 53 | 18,23 |
| 61-ОСТ 1 10244-71 | 61 | | 69 | | 50 | | | | | 63 | 26,05 |

3. Материал: резиновая смесь марки ТС НО-68-1НТА по ТУ 38 005 1166-98.

4. Резиновые смеси для изготовления колпачков должны проходить входной контроль на соответствие всем показателям физико-механических свойств, перечисленным в технических условиях на них.

5. Колпачки должны изготавливаться методом вулканизации в пресс-формах в соответствии с требованиями ТУ 38 005 1166-98 и действующих отраслевых документов.

6. Требования к внешнему виду колпачков должны соответствовать ТУ 38.1051959-90, группа 1У. На поверхности А дефекты не допускаются.

7. Размеры, обеспечиваются инструментом.

8. На поверхностях в местах разъемов прессформ допускаются выпрессовки. Форма выпрессовок не регламентируется. Размеры выпрессовок, выступающие за контур сечения колпачков, не должны быть более 0,5 мм.

9. Маркировать обозначение и дату изготовления колпачка на бирке.

10. Клеймить окончательную приемку на бирке.

11. Коды ОКП приведены в приложении.

12. Упаковка, транспортирование, гарантийные сроки и условия хранения колпачков - по ТУ 38. 1051959-90.

13. Консервация и упаковка колпачков на период транспортирования в страны с тропическим климатом должны производиться по действующим отраслевым документам.

Пример наименования и обозначения уплотнительного резинового колпачка с внутренним диаметром $d$ = 10 мм:

Колпачок 10-ОСТ 1 10244-71.

| Инв. № дубликата | | | | | | | | |
|---|---|---|---|---|---|---|---|---|
| Инв. № подлинника | 293 | | | | | | | |
| Изм. | № изв. | Лит. | а | 2 | 1139 | 3 | 12785 | |

ПРИЛОЖЕНИЕ
Обязательное

КОДЫ ОКП

| Обозначение колпачка | Код ОКП |
|---|---|
| 5-ОСТ 1 10244-71 | 75 9690 4001 08 |
| 6-ОСТ 1 10244-71 | 75 9690 4002 07 |
| 8-ОСТ 1 10244-71 | 75 9690 4003 06 |
| 10-ОСТ 1 10244-71 | 75 9690 4004 05 |
| 12-ОСТ 1 10244-71 | 75 9690 4005 04 |
| 14-ОСТ 1 10244-71 | 75 9690 4006 03 |
| 16-ОСТ 1 10244-71 | 75 9690 4007 02 |
| 18-ОСТ 1 10244-71 | 75 9690 4008 01 |
| 20-ОСТ 1 10244-71 | 75 9690 4009 10 |
| 23-ОСТ 1 10244-71 | 75 9690 4010 07 |
| 25-ОСТ 1 10244-71 | 75 9690 4011 06 |
| 27-ОСТ 1 10244-71 | 75 9690 4012 05 |
| 30-ОСТ 1 10244-71 | 75 9690 4013 04 |
| 33-ОСТ 1 10244-71 | 75 9690 4014 03 |
| 35-ОСТ 1 10244-71 | 75 9690 4015 02 |
| 38-ОСТ 1 10244-71 | 75 9690 4016 01 |
| 40-ОСТ 1 10244-71 | 75 9690 4017 00 |
| 43-ОСТ 1 10244-71 | 75 9690 4018 10 |
| 51-ОСТ 1 10244-71 | 75 9690 4019 09 |
| 61-ОСТ 1 10244-71 | 75 9690 4020 05 |

№ изм. 2
№ изв. 11391
Инв. № дубликата
Инв. № подлинника 293
gost.e-ecolog.ru