УДК 621.798.74 Группа Д97

ОТРАСЛЕВОЙ СТАНДАРТ

ОСТ 1 10067-71

ПЛОМБА ТРУБЧАТАЯ

Конструкция и размеры

На 4 страницах

Взамен 2444А

ОКП 75 9569 012 1 08

Проверено в 1984 г.

Распоряжением Министерства от 9 сентября 1971 г. № 087-16

срок введения установлен с 1/1 1972 г.

Несоблюдение стандарта преследуется по закону

1. Настоящий стандарт распространяется на трубчатую пломбу, предназначенную для пломбирования приборов, бортового и наземного оборудования и тары.

2. Конструкция и размеры трубчатой пломбы должны соответствовать указанным на черт. 1 и 2.

Издание официальное ГР 115 от 13.10.71

Перепечатка воспрещена

Лит.изм. 1 2 3 4
№ изв. 6198 7570 9272 11230
Инв. № дубликата
Инв. № подлинника 63

gost.e-ecolog.ru

Вариант

Остальное – см. черт. 1

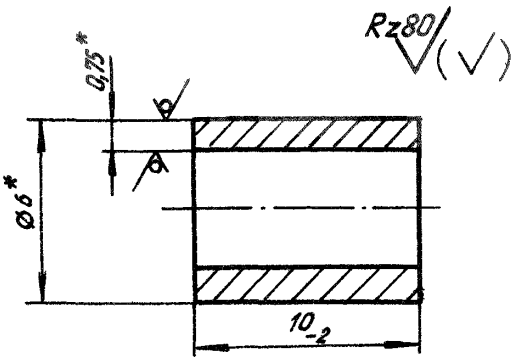

Черт. 1

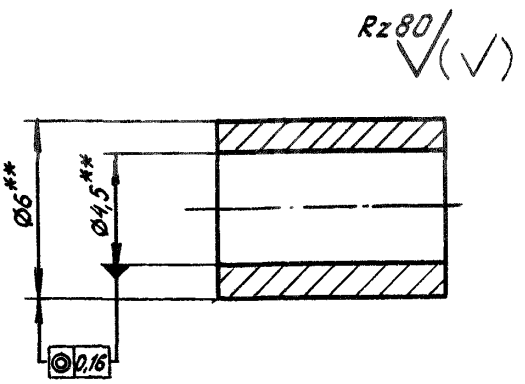

Черт. 2

3. Материал: АД1М ГОСТ 18475-82.

Допускается изготавливать из проволоки АД1 ГОСТ 14838-78, АВчМ по ОСТ 1 92005-83 и труб из алюминиевых сплавов А5, АВМ, АМцМ по ГОСТ 18475-82, АМг2М по ОСТ 1 92096-83.

4. Пломбы, изготовленные методом холодной высадки, отжечь ***.

5. Неуказанные предельные отклонения размеров, формы и расположения поверхностей – по ОСТ 1 00022-80.

6. Покрытие: Ан.Окс.нхр. ***. Допускается покрытие Хим.Окс ***.

7. Масса 1000 шт. пломб – не более 0,32 кг.

8. Применение пломб приведено в рекомендуемом приложении.

9. Технические условия – по ОСТ 1 00515-71.

Наименование и обозначение трубчатой пломбы:

Пломба ОСТ 1 10067-71

---

* Размер для справок.

** Размеры обеспеч. инстр.

*** По действующей в отрасли документации.

№ изм. 2 3 4
№ изв. 7570 9272 11230
Инв. № дубликата
Инв. № подлинника 63

ПРИЛОЖЕНИЕ
Рекомендуемое

ПРИМЕНЕНИЕ ПЛОМБ

1. Примеры применения пломбы указаны на чертеже.

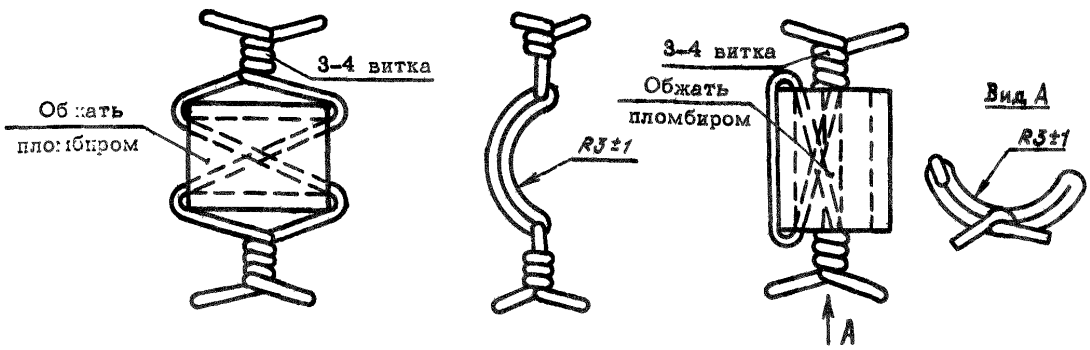

2. Для пломбирования применять проволоку марки КС по ГОСТ 792-67 с покрытием Кд8.хр.

3. Для температур более 300°С применять проволоку из стали марки 12Х18Н9Т или 12Х18Н10Т по ГОСТ 18143-72.

4. Надписи на клейме выполнять шрифтом по ОСТ 1 00312-78 высотой 2,5 мм. Глубина оттиска 0,15-0,25 мм.

5. Скрученные концы проволоки подогнуть.

Инв. № дубликата | Инв. № подлинника | 63 | Изм. | Лист | № докум. | Подп. | Дата | 1 6198 | 2 7570 | 3 9272 | 4 11230
gost.e-ecolog.ru