Инв. № дубликата | 62
Инв. № подлинника
Изм. | а | 2 | 3 | 4 | 5 | 6
№ изв. | 5232 | 6486 | 7569 | 8872 | 9271 | 11229

УДК 621.798.74

Группа Д97

ОТРАСЛЕВОЙ СТАНДАРТ

ЧАШКИ ПЛОМБИРОВОЧНЫЕ

Конструкция и размеры

ОСТ 1 10066-71

На 7 страницах

Взамен 2443А

Проверено в 1984 г.

ОКП 75 9560

Распоряжением Министерства от 9 сентября 1971 г. № 087-16

срок введения установлен с 1/1 1972 г.

Несоблюдение стандарта преследуется по закону

1. Настоящий стандарт распространяется на пломбировочные чашки, предназначенные для пломбирования приборов, бортового и наземного оборудования и тары.

2. Конструкция и размеры пломбировочных чашек должны соответствовать указанным:

- для исполнения 1 – на черт. 1 и в табл. 1;
- для исполнения 2 – на черт. 2 и в табл. 2.

Издание официальное

ГР 116 от 13.10.71

Перепечатка воспрещена

gost.e-ecolog.ru

Rz80 √(√)

Исполнение 1

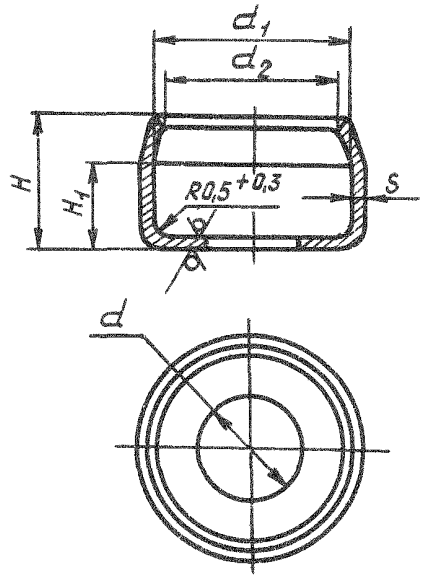

Черт. 1

Таблица 1

Размеры, мм

Типоразмер	d	d_1	d_2	H	H_1	S	Масса 100 шт., кг
				Пред. откл. ±0,3			
1	2,2	5,0	4,5	4,2	3,5	0,3	0,019
2	2,8	6,5	6,0	4,5	3,8		0,028
3	3,2			5,0	4,2		0,030
4	4,2	9,0	8,6	6,0	5,0	0,5	0,052
5	5,3	10,5	9,8	6,5	5,5		0,070
6	6,3	12,5	11,8	7,5	6,5		0,091

Исполнение 2

Остальное – см. черт. 1

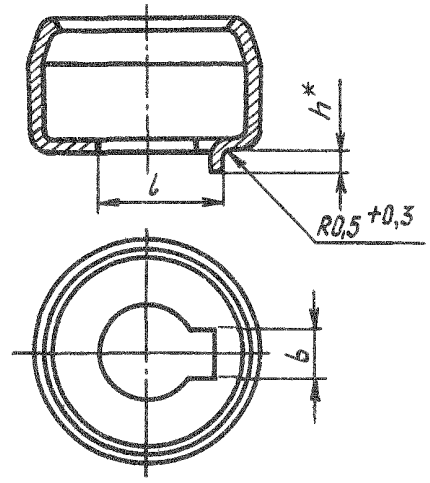

Черт. 2

*Размер для справок.

№ изм. 3 5 6
№ изв. 7569 9271 11229
Инв. № дубликата
Инв. № подлинника 62

Таблица 2

Размеры, мм

Типоразмер	d	d_1	d_2	H Пред. откл. ±0,3	H_1 Пред. откл. ±0,3	h	S	l Пред. откл. ±0,3	b Пред. откл. -0,12	Масса 100 шт., кг
1	2,2	5,0	4,5	4,2	3,5	1,0	0,3	3,2	1,0	0,019
2	2,8	6,5	6,0	4,5	3,8			3,8		0,028
3	3,2			5,0	4,2			4,2	1,5	0,030
4	4,2	9,0	8,6	6,0	5,0		0,5	5,2		0,052
5	5,3	10,5	9,8	6,5	5,5	1,2		6,5		0,070
6	6,3	12,5	11,8	7,5	6,5			7,5		0,091

3. Материал: лента 10-М ГОСТ 503-81. Допускается изготавливать из ленты 08-М ГОСТ 503-81 и ленты 20 ГОСТ 2284-79.

4. Покрытие: Ц15.хр или Кд 15.фос.*

5. В пример наименования и обозначения пломбировочной чашки введен код: цинкованной - 1; кадмированной - 2.

6. Неуказанные предельные отклонения размеров, формы и расположения поверхностей - по ОСТ 1 00022-80.

7. Применение пломбировочных чашек на изделии приведено в приложении 1.

8. Коды ОКП приведены в приложении 2.

9. Технические условия - по ОСТ 1 00515-71.

Пример наименования и обозначения пломбировочной чашки исполнения 1 типоразмера 3 цинкованной:

Чашка пломбировочная 1-3-1-ОСТ 1 10066-71

То же, исполнения 2:

Чашка пломбировочная 2-3-1-ОСТ 1 10066-71

*По действующей в отрасли документации.

№ изм. 3 4 5 6
№ изв. 7569 8872 9271 11229
Инв. № подлинника 62
Инв. № дубликата

ПРИЛОЖЕНИЕ 1
Рекомендуемое

ПРИМЕНЕНИЕ ПЛОМБИРОВОЧНЫХ ЧАШЕК НА ИЗДЕЛИИ

1. Установочные места для пломбировочных чашек исполнения 2 должны соответствовать указанным на черт. 1 и таблице.

При толщине панели не более 2 мм

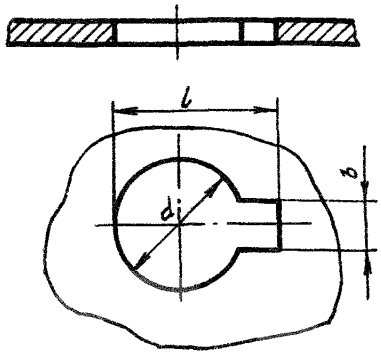

При толщине панели более 2 мм

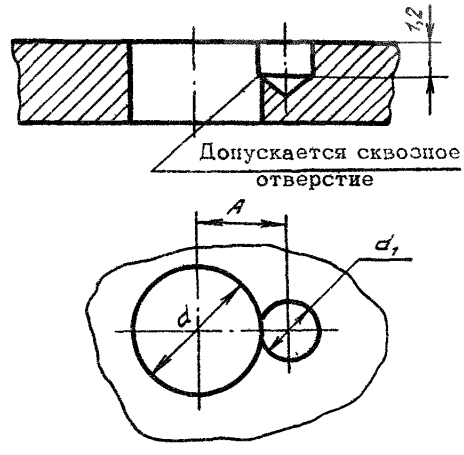

Черт. 1

мм

Типоразмер чашки	Диаметр винта*	d	d_1	b	A	l
				Пред. откл.		
				+0,12	±0,1	
1	2,0	2,4	1,8	1,2	2,0	4,0
2	2,5	2,9			2,5	4,5
3	3,0	3,4		1,8		5,0
4	4,0	4,5	2,0		3,0	6,0
5	5,0	5,5			4,0	7,5
6	6,0	6,6			4,5	8,5

2. Неуказанные предельные отклонения размеров, формы и расположения поверхностей – по ОСТ 1 00022-80.

3. Составы паст и технология пломбирования ими изделий – по ОСТ 1 80023-80.

---

* Размер для справок.

Инв. № дубликата | Инв. № подлинника | 62 | Лит. изм. | № изв. | 2 | 6436 | 3 | 7569 | 4 | 8872 | 5 | 9271 | 6 | 11229

4. Пломбировочные чашки устанавливаются под винты с цилиндрической или полукруглой головкой.

5. Пример применения пломбировочных чашек исполнения 2 указан на черт. 2.

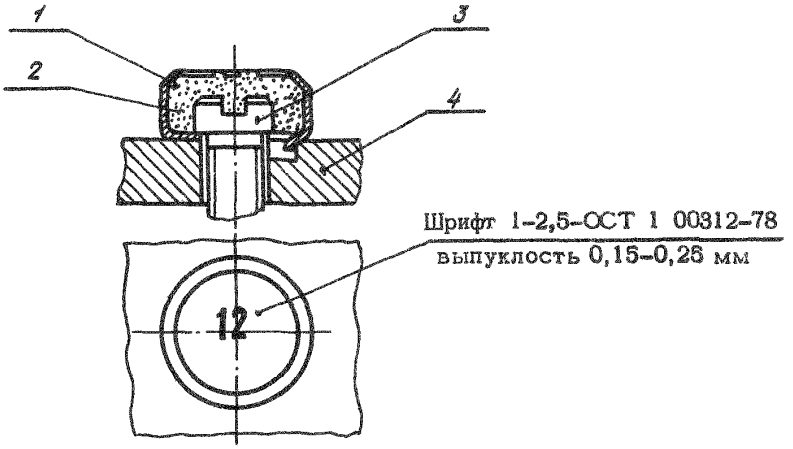

1 - чашка; 2 - паста;
3 - винт; 4 - панель

Черт. 2

Инв. № дубликата | 62
Инв. № подлинника
Лит.изм. | 2 | 3 | 4
№ изв. | 6436 | 7569 | 8872

ПРИЛОЖЕНИЕ 2
Обязательное

КОДЫ ОКП

Обозначение чашки пломбировочной	Код ОКП
1-1-1-ОСТ 1 10066-71	75 9568 0301 00
1-2-1-ОСТ 1 10066-71	75 9568 0302 10
1-3-1-ОСТ 1 10066-71	75 9568 0303 09
1-4-1-ОСТ 1 10066-71	75 9568 0304 08
1-5-1-ОСТ 1 10066-71	75 9568 0305 07
1-6-1-ОСТ 1 10066-71	75 9568 0306 06
1-1-2-ОСТ 1 10066-71	75 9568 0307 05
1-2-2-ОСТ 1 10066-71	75 9568 0308 04
1-3-2-ОСТ 1 10066-71	75 9568 0309 03
1-4-2-ОСТ 1 10066-71	75 9568 0310 10
1-5-2-ОСТ 1 10066-71	75 9568 0311 09
1-6-2-ОСТ 1 10066-71	75 9568 0312 08
2-1-1-ОСТ 1 10066-71	75 9568 0313 07
2-2-1-ОСТ 1 10066-71	75 9568 0314 06
2-3-1-ОСТ 1 10066-71	75 9568 0315 05
2-4-1-ОСТ 1 10066-71	75 9568 0316 04
2-5-1-ОСТ 1 10066-71	75 9568 0317 03
2-6-1-ОСТ 1 10066-71	75 9568 0318 02
2-1-2-ОСТ 1 10066-71	75 9568 0319 01
2-2-2-ОСТ 1 10066-71	75 9568 0320 08
2-3-2-ОСТ 1 10066-71	75 9568 0321 07
2-4-2-ОСТ 1 10066-71	75 9568 0322 06
2-5-2-ОСТ 1 10066-71	75 9568 0323 05
2-6-2-ОСТ 1 10066-71	75 9568 0324 04

№ изм. 6
№ изв. 11229
Инв. № дубликата 62
Инв. № подлинника
gost.e-ecolog.ru