УДК 62-472.001.24:629.7

Группа ГО2

ОТРАСЛЕВОЙ СТАНДАРТ

ОСТ 1 03904-88

На 5 страницах

ОТВЕРСТИЯ ГЛАДКИЕ

Размеры

ОКСТУ 7502

Дата введения 01.07.89

Настоящий стандарт устанавливает размеры гладких отверстий в деталях из алюминиевых сплавов с временным сопротивлением $\sigma_в \geqslant$ 245 МПа (25 кгс/мм^2) для ввинчивания в них шпилек по ОСТ 1 14624-88 в соответствии с требованиями ОСТ 1 02653-88.

Издание официальное

Перепечатка воспрещена

№ изм. 1
№ изв. 11774
Инв № дубликата 5765
Инв № подлинника

gost.e-ecolog.ru

1. Размеры отверстий должны соответствовать указанным на черт. 1 – 6 и в таблице.

6,3 (V)

Исполнение 1

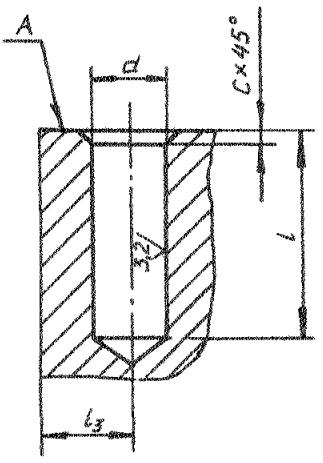

Черт. 1

Исполнение 2
Остальное – см. черт. 1

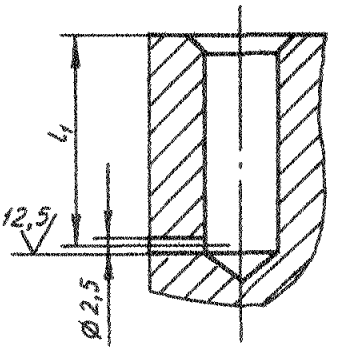

Черт. 2

Исполнение 3
Остальное – см. черт. 1

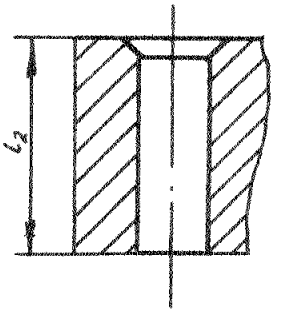

Черт. 3

Исполнение 4

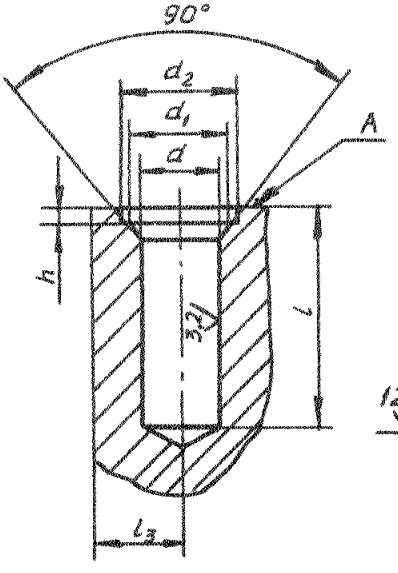

Черт. 4

Исполнение 5
Остальное – см. черт. 4

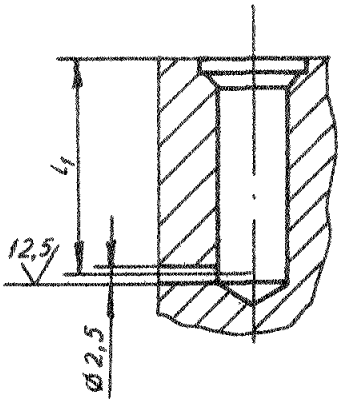

Черт. 5

Исполнение 6
Остальное – см. черт. 4

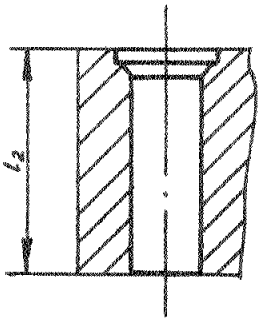

Черт. 6

№ изм. | № изв. | Инв. № дубликата | 5765 | Инв. № подлинника

мм

Резьба ввинчиваемой детали*	d		d_1	d_2	l	l_1	l_2	l_3	c	h
	Номин.	Пред. откл.					не менее			
MR 5-6e	4,53	+0,075	5	6	15	13,5	11	5	0,8	0,5
MR 6-6e	5,43		6	7	17	15,5	13	6	1,0	
MR 8-6e	7,29	+0,150	8	9	21	19,5	17	8	1,2	1,0
MR 10-6e	9,15		10	11	25	23,5	21	10	1,6	

*Размер для справок.

2. Неуказанные предельные отклонения размеров - по ОСТ 1 00022-80.

3. Допуск перпендикулярности осей отверстий относительно поверхности A - не более 0,2 мм на длине 100 мм.

4. Использование абразива и пластического деформирования при обработке отверстий d не допускается.

№ изм. № изв. Инв. № дубликата 5765 Инв. № подлинника

ИНФОРМАЦИОННЫЕ ДАННЫЕ

1. УТВЕРЖДЕН Министерством

ЗАРЕГИСТРИРОВАН ЦГО
за № 14 от 29.09.88

2. ВЗАМЕН ОСТ 1 03904-78.

3. ССЫЛОЧНЫЕ НОРМАТИВНО-ТЕХНИЧЕСКИЕ ДОКУМЕНТЫ

Обозначение НТД, *на который дана ссылка*	Номер пункта, вводная часть
ОСТ 1 00022-80	2
ОСТ 1 02653-88	Вводная часть
ОСТ 1 14624-88	Вводная часть

№ изм. 1
№ изв. 11774
Инв. № дубликата
Инв. № подлинника 5765
gost.e-ecolog.ru