УДК 62-472 : 621.88 Группа Г30

ОТРАСЛЕВОЙ СТАНДАРТ

ОТВЕРСТИЯ СКВОЗНЫЕ И ПОВЕРХНОСТИ ОПОРНЫЕ ПОД КРЕПЕЖНЫЕ ДЕТАЛИ

Размеры

ОСТ 1 03813-75

На 6 страницах

Взамен 181АТ
185АТ

Проверен в 1984 г.
Подлежит проверке в 1989 г.

ОК СТУ 7502

Распоряжением Министерства от 16 октября 1975 г. № 087-16

срок введения установлен с 1 июля 1976 г.

Несоблюдение стандарта преследуется по закону

1. Настоящий стандарт устанавливает размеры диаметров и фасок сквозных отверстий для болтов с полями допусков диаметра гладкой части стержня 11-го и 12-го квалитетов (кроме обшивочных), винтов и шпилек диаметрами от 1 до 24 мм, устанавливаемых с зазорами, а также форму и размеры опорных поверхностей под крепежные детали.

Издание официальное ГР 4625 от 13.11.76 Перепечатка воспрещена

№ изм. 2 № изв. 9569
Инв. № дубликата 1
Инв. № подлинника
gost.e-ecolog.ru

2. Размеры сквозных отверстий, форма и размеры опорных поверхностей должны соответствовать указанным на черт. 1 – 10 и в таблице.

Исполнение 1

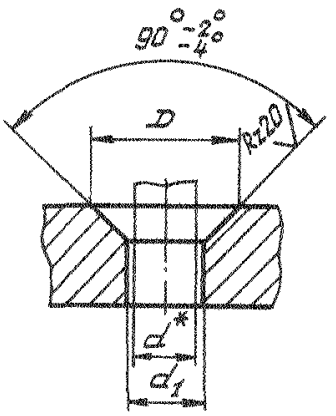

Черт. 1

Исполнение 2

Остальное см. черт. 1

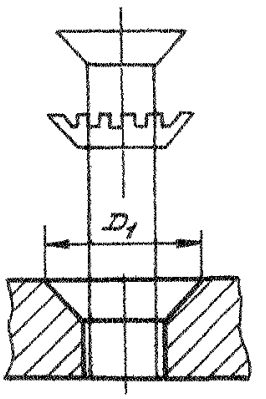

Черт. 2

Исполнение 3

Остальное см. черт. 1

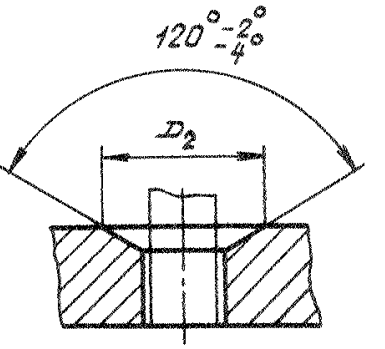

Черт. 3

Исполнение 4

Остальное см. черт. 1

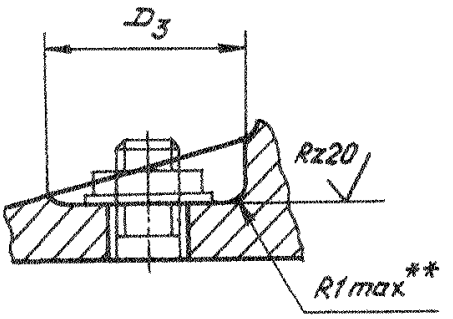

Черт. 4

Исполнение 5

Остальное см. черт. 1 и 4

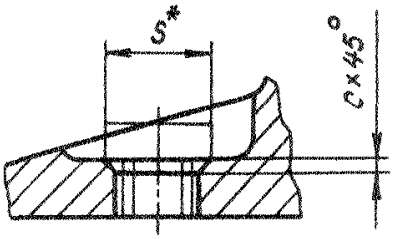

Черт. 5

---

* Размер для справок.

** Размер обеспеч. инстр.

Инв. № дубликата | Инв. № подлинника | 1 | 9569 | 2 | Изм. | № изв.

Исполнение 6

Остальное – см. черт. 1

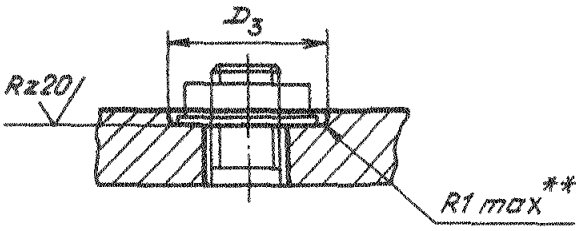

Черт. 6

Исполнение 7

Остальное – см. черт. 1 и 6

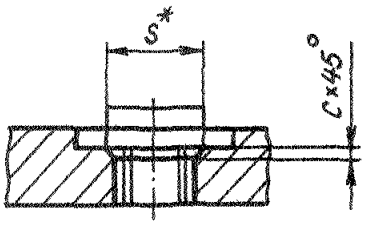

Черт. 7

Исполнение 8

Остальное – см. черт. 1

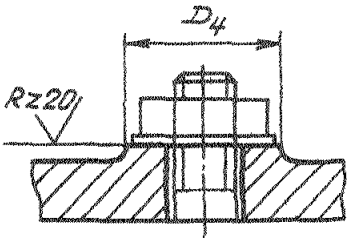

Черт. 8

Исполнение 9

Остальное – см. черт. 1 и 8

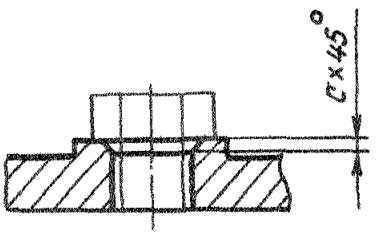

Черт. 9

Исполнение 10

Остальное – см. черт. 1 и 4

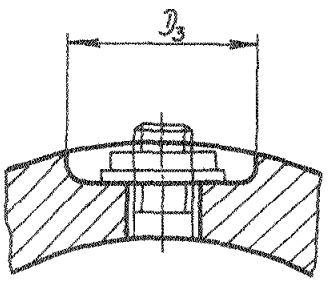

Черт. 10

---

* Размер для справок.

** Размер обеспеч. инстр.

Инв. № дубликата | Инв. № подлинника | 1 | № изм. | 2 | № изв. | 8568

мм

d	d_1			D		D_1	D_2	Размер под ключ	D_3			D_4	c	
	1-й ряд	2-й ряд	3-й ряд	1-й ряд	2-й ряд*				1-й ряд	2-й ряд	3-й ряд		Номин.	Пред. откл.
	Пред. откл.								Пред. откл.					
	по H12			по H14				S	по H14			по h14		
1,0	1,1	1,2	–	2,4	–	–	–	–	2,4	–	–		–	–
1,4	1,5	1,7	–	3,4	–	–	–	–	3,0	–	–		–	–
1,6	1,7	1,9	–		–	–	–	–	3,4	–	–		–	–
2,0	2,1	2,3	–	4,6	–	–	–	–	4,0	–	–		–	–
2,5	2,6	2,8	–	5,3	–	–	–	5,0	5,3	8	–	8	0,4	+0,14
3,0	3,1	3,3	–	6,4	–	7,0	–	5,5	6,0	10		10		
4,0	4,1	4,3	4,5	8,4	–	9,2	9,2	7,0	8,0	12		12	0,6	
5,0	5,1	5,3	5,5	10,0	8,5	11,2	10,9	8,0	10,0	14	20	14		
6,0	6,2	6,5	7,0	12,0	10,0	15,0	12,9	10,0	12,0	16	22	16		
8,0	8,2	8,5	9,0	16,0	13,0	18,5	16,6	12,0	14,0	20	26	20	0,8	+0,16
								14,0	17,0					
10,0	10,2	10,5	11,0	20,0	16,0	23,5	20,4	14,0	17,0	24	26	24		
								17,0	19,0		30			
12,0	12,2	12,5	13,0	22,0	–	–	–	17,0	–	27	30	27	1,0	+0,25
								19,0	–		32			
14,0	14,2	14,5	15,0	25,0	–	–	–	19,0	–	32	32	32		
								22,0	–		36			
16,0	16,2	16,5	17,0	27,0	–	–	–	22,0	–	36	36	36	1,6	
								24,0	–		40			
18,0	18,2	18,5	19,0	30,0	–	–	–	24,0	–	38	40	38		
								27,0	–		45			
20,0	20,2	21,0	22,0	32,0	–	–	–	27,0	–	42	45	42		
								30,0	–		48			
22,0	22,2	23,0	24,0	34,0	–	–	–	30,0	–	45	48	45	2,0	
								32,0	–		52			
24,0	24,2	25,0	26,0	–	–	–	–	32,0	–	50	52	50		
								36,0	–		60			

* 2-й ряд соответствует болтам с уменьшенной потайной головкой.

№ изм. 1 2
№ изв. 8450 9569
Инв. № дубликата 1
Инв. № подлинника

3. Значения размера D_3 применять:

- по 1-му ряду - под болты и винты с цилиндрической и полукруглой головками без применения подкладных шайб;

- по 2-му ряду - под болты с шестигранной головкой и гайки при применении стандартных шайб и накидных ключей;

- по 3-му ряду - при применении стандартных подкладных шайб и торцовых ключей.

Инв. № подл. | Подпись и дата | Взам. инв. № | Инв. № дубл. | Подпись и дата

gost.e-ecolog.ru