№ изм. | 1 | 2 | 3 | 4
№ изв. | 6103 | 8533 | 9606 | 9992

Инв. № дубликата | 2012
Инв. № подлинника

УДК 62-472:621.88:629.7

Группа Г30

ОТРАСЛЕВОЙ СТАНДАРТ

ОТВЕРСТИЯ РЕЗЬБОВЫЕ ПОД ШПИЛЬКИ
Размеры

ОСТ 1 03696-74

На 6 страницах

Взамен 183АТ

Проверен в 1986 г.
Подлежит проверке в 1996 г.

Проверен в 1981 г.
Подлежит проверке в 1986 г.

ОКСТУ 7502

Распоряжением Министерства от 11 июня 1974 г. № 087-16

срок введения установлен с 1 января 1975 г.

Несоблюдение стандарта преследуется по закону

1. Настоящий стандарт устанавливает размеры глухих резьбовых отверстий под шпильки.

2. Размеры отверстий должны соответствовать указанным на черт. 1 и 2 и в таблице.

Издание официальное

ГР 3487 от 15.07.74

Перепечатка воспрещена

gost.e-ecolog.ru

Исполнение 1

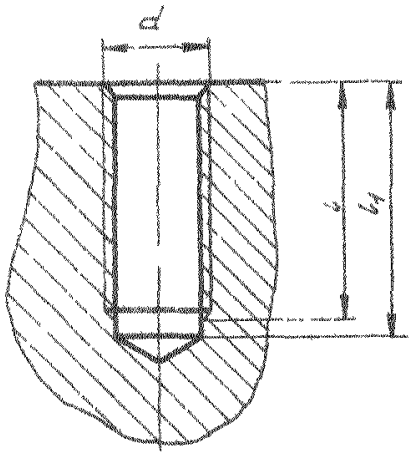

Черт. 1

Исполнение 2
Остальное – см. черт. 1

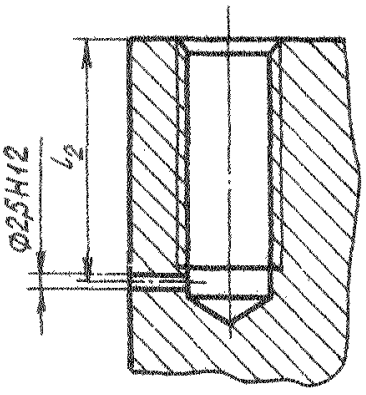

Черт. 2

Размеры в мм

Типоразмеры	Материал детали	d	Стандарт на резьбу	Длина резьбовой части шпильки **	l	l_1	l_2
					Пред.откл.		
					+1,0 -0,5	+1,0 -0,5	±0,3
1	Сталь и титановые сплавы	MR5	ОСТ 1 00105-83	7	10	12	11,0
2		M5*	ГОСТ 24705-81 / ОСТ 1 00039-73				
3		MR6	ОСТ 1 00105-83	8	12	14	13,0
4		M6*	ГОСТ 24705-81 / ОСТ 1 00039-73				
5		MR8	ОСТ 1 00105-83	10	14	17	14,5
6		M8*	ГОСТ 24705-81 / ОСТ 1 00039-73				
7		MR10	ОСТ 1 00105-83	13	18	21	19,5
8		M10*	ГОСТ 24705-81 / ОСТ 1 00039-73				
9		MR12x1,5	ОСТ 1 00105-83	16	21	24	22,5
10		M12x1,5*	ГОСТ 24705-81 / ОСТ 1 00039-73				
11		MR14x1,5	ОСТ 1 00105-83	18	23	26	24,5
12		M14x1,5*	ГОСТ 24705-81 / ОСТ 1 00039-73				
13		MR16x1,5	ОСТ 1 00105-83	21	26	2	27,5
14		M16x1,5*	ГОСТ 24705-81 / ОСТ 1 00039-73				
15		MR18x1,5	ОСТ 1 00105-83	23	28	32	29,5
16		M18x1,5*	ГОСТ 24705-81 / ОСТ 1 00039-73				

* Для титановых сплавов резьба М не применяется.

** Размеры для справок.

№ изм. 4 № изв. 9992
Инв. № дубликата 2012
Инв. № подлинника

Продолжение

Размеры в мм

Типоразмеры	Материал детали	d	Стандарт на резьбу	Длина резьбовой части шпильки **	l	l_1	l_2
					Пред.откл.		
					+1,0 −0,5	+1,0 −0,5	±0,3
17	Алюминиевые и магниевые сплавы	М3	ГОСТ 24705-81	6	8	9	8,5
19		М4	ГОСТ 24705-81	8	11	12,5	11,5
21		М5	ГОСТ 24705-81	10	13	15	14,0
22			754АТ				
23		М6	ГОСТ 24705-81	12	16	18	17,0
24			754АТ				
25		М8	ГОСТ 24705-81	16	20	23	21,5
26			754АТ				
27		М10	ГОСТ 24705-81	20	25	28	26,5
28			754АТ				
29		М12х1,5	ГОСТ 24705-81	24	29	32	30,5
30			754АТ				
31		М14х1,5	ГОСТ 24705-81	28	33	36	34,5
32			754АТ				
33		М16х1,5	ГОСТ 24705-81	32	37	40	38,5
34			754АТ				
35		М18х1,5	ГОСТ 24705-81	36	41	44	42,5
36			754АТ				

3. При выполнении резьбы по ОСТ 1 00105-83 поле допуска - 5Н6Н.

4. Сбеги резьбы и фаски - по ОСТ 1 00010-81.

5. Минимальные размеры толщин стенок при применении резьбовых отверстий под шпильки приведены в рекомендуемом приложении.

6. Допускается не указывать на чертежах размеры резьбовых отверстий, а давать ссылку на настоящий стандарт.

Пример записи на поле чертежа на выносной линии резьбового отверстия исполнения 1 с резьбой М6 типоразмера 3:

М6-3-ОСТ 1 03696-74

То же, исполнения 1 с резьбой MR6 типоразмера 3:

MR6-3-ОСТ 1 03696-74

** Размеры для справок.

№ изм. 4 № изв. 9992
Инв. № подлинника 2012 Инв. № дубликата

То же, исполнения 2 с резьбой М6 типоразмера 3:

2-М6-3-ОСТ 1 03696-74

То же, исполнения 2 с резьбой MR6 типоразмера 3:

2-MR6-3-ОСТ 1 03696-74

Пример записи в технических требованиях чертежа резьбового отверстия исполнения 1 с резьбой М6 типоразмера 3:

Отверстие резьбовое М6-3-ОСТ 1 03696-74

То же, исполнения 1 с резьбой MR6 типоразмера 3:

Отверстие резьбовое MR6-3-ОСТ 1 03696-74

То же, исполнения 2 с резьбой М6 типоразмера 3:

Отверстие резьбовое 2-М6-3-ОСТ 1 03696-74

То же, исполнения 2 с резьбой MR6 исполнения 3:

Отверстие резьбовое 2-MR6-3-ОСТ 1 03696-74

№ изм. 4
№ изв. 9992
Инв. № дубликата
Инв. № подлинника 2012

ПРИЛОЖЕНИЕ

Рекомендуемое

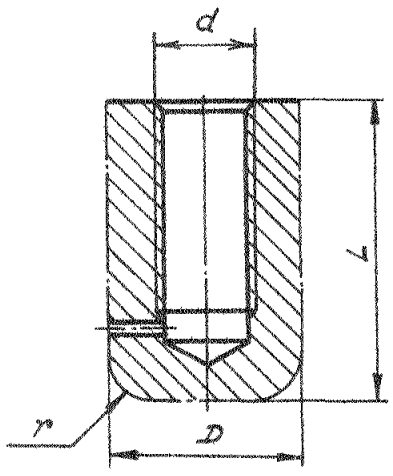

мм

d		M3	M4	M5 MR5	M6 MR6	M8 MR8	M10 MR10	M12x1,5 MR12x1,5	M14x1,5 MR14x1,5	M16x1,5 MR16x1,5	M18x1,5 MR18x1,5
L	Сталь, титановый сплав	-	-	17	19	23	28	32	34	39	41
	Алюминиевые и магниевые сплавы	13	17	20	23	29	35	40	44	50	54
D		8	9	10	12	16	20	24	28	30	32
r max		4,0	4,5	5,0	6,0	8,0	10,0	12,0	14,0	15,0	16,0

№ изм. 4 № изв. 9992
Инв. № дубликата 2012
Инв. № подлинника
gost.e-ecolog.ru