УДК 621.315.3.002.72:629.12 Группа Е77

ОТРАСЛЕВОЙ СТАНДАРТ

ОСТ 1 03584-78

ЗАДЕЛКИ ИЗОЛЯЦИИ И ОПЛЕТКИ НА КОНЦАХ ЭЛЕКТРИЧЕСКИХ ПРОВОДОВ

На 34 страницах

Типы, основные размеры и технические требования

Взамен ОСТ 1 03584-72

Распоряжением Министерства от 28 сентября 1978 г. № 087-16

срок введения установлен с 1 января 1980 г.

Несоблюдение стандарта преследуется по закону

Настоящий стандарт распространяется на заделки неэкранированных электрических проводов с пластмассовой и комбинированной волокнисто-пластмассовой изоляцией и экранированных проводов, применяемых в электрической сети летательных аппаратов, приборов и агрегатов, а также средств их наземного обслуживания

...ие официальное ГР 8099178 от 30.11.78 Перепечатка воспрещена

gost.e-ecolog.ru

Инв. № дубликата 3732
Инв. № подлинника
№ изм. 1 2
№ изв 9397 10544

1. ТИПЫ И ОСНОВНЫЕ РАЗМЕРЫ

1.1. Стандарт предусматривает 44 типа заделок:

- типы 1 – 5, 42 – неэкранированных проводов;

- типы 6 – 16, 43, 44 – экранированных проводов без вывода металлизации экранирующей оплетки;

- типы 17 – 25, 45 – 48 – экранированных проводов с выводом металлизации на конце и в средней части провода,

- тип 28 – экранированных проводов с выводом металлизации экранирующей оплеткой;

- типы 33, 35, 37, 38, 41, 49 – 54 – запасных и отключаемых проводов.

1.2. Типы и размеры заделок проводов приведены на черт. 1 – 44.

Тип 1

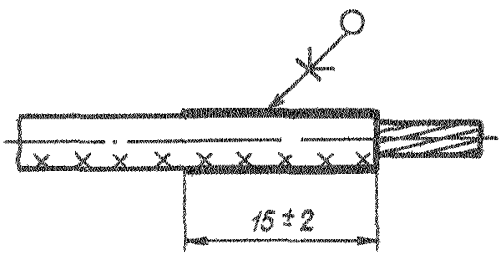

Черт. 1

Тип 2

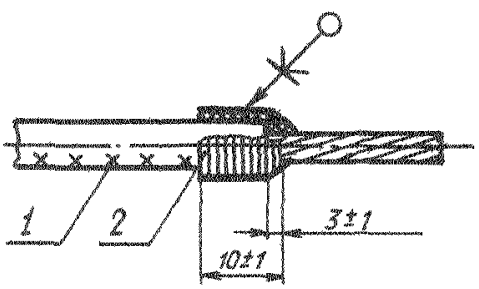

1 – провод; 2 – бандаж

Черт. 2

Тип 3

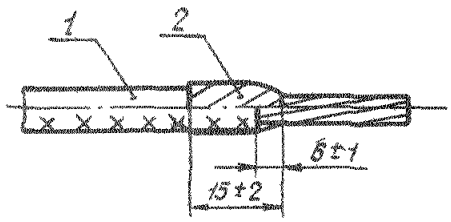

1 – провод; 2 – обмотка в три слоя с полуперекрытием

Черт. 3

Тип 4

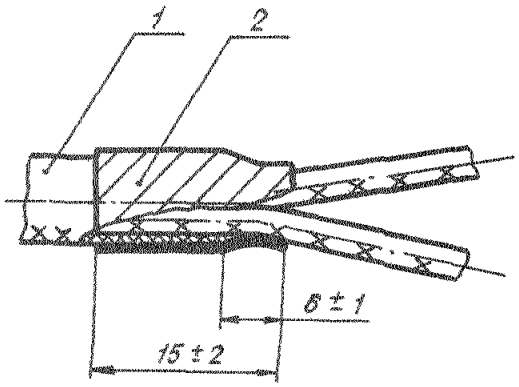

1 – многожильный провод;
2 – обмотка в три слоя с полуперекрытием

Черт. 4

Тип 5

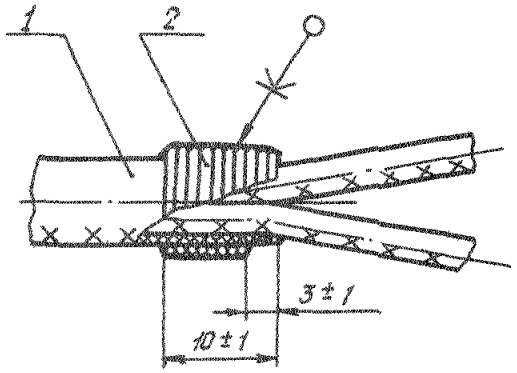

1 – многожильный провод; 2 – бандаж

Черт. 5

Инв. № дубликата
Инв. № подлинника
3732
№ изм. 2
№ изв. 10544

Тип 6

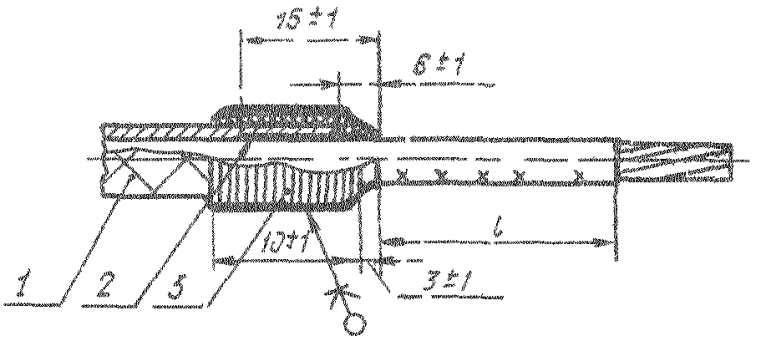

1 – экранированный провод;
2 – прокладка в два слоя; 3 – бандаж

Черт. 6

Тип 7

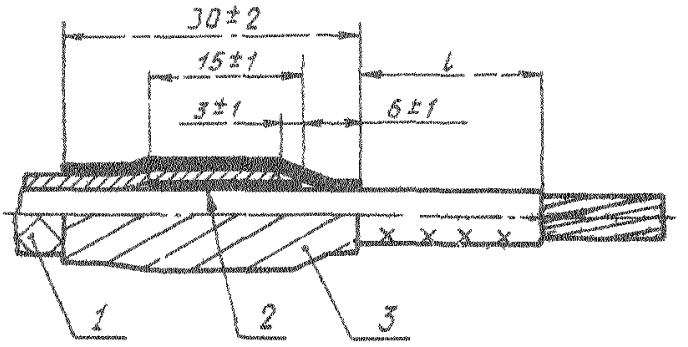

1 – экранированный провод; 2 – прокладка в два слоя,
3 – обмотка в три слоя с полуперекрытием

Черт. 7

Тип 8

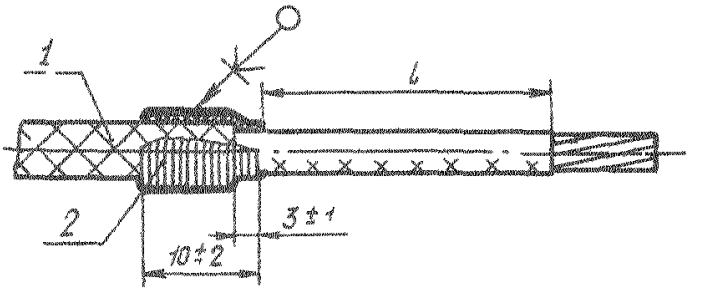

1 – экранированный провод; 2 – бандаж

Черт. 8

№ изм 2
№ изв 10544
Инв. № дубликата
Инв. № подлинника 3732

Тип 9

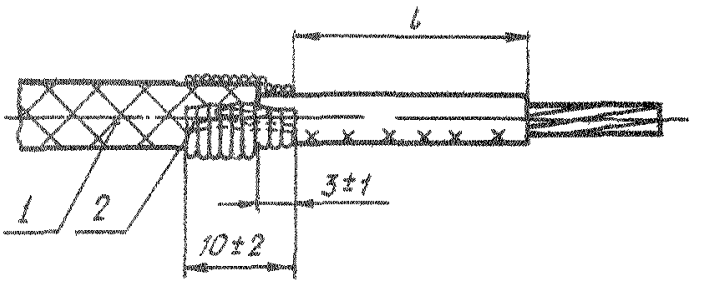

1 – экранированный провод; 2 – бандаж из скрученной пряди экранирующей оплетки

Черт. 9

Тип 10

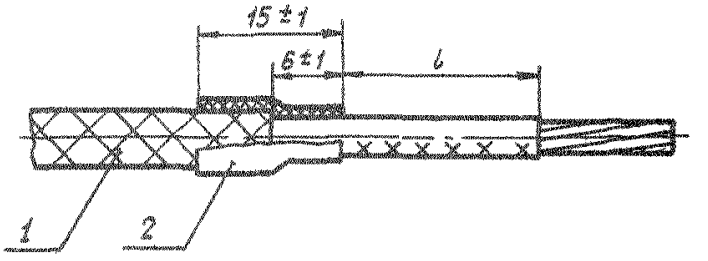

1 – экранированный провод;
2 – трубка термоусаживающаяся

Черт. 10

Тип 11

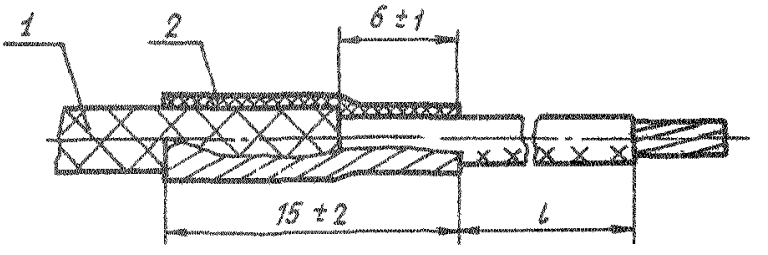

1 – экранированный провод;
2 – обмотка в три слоя с полуперекрытием

Черт. 11

Инв. № дубликата
Инв. № подлинника
3732
№ изм. 2
№ изв. 10644

Тип 12

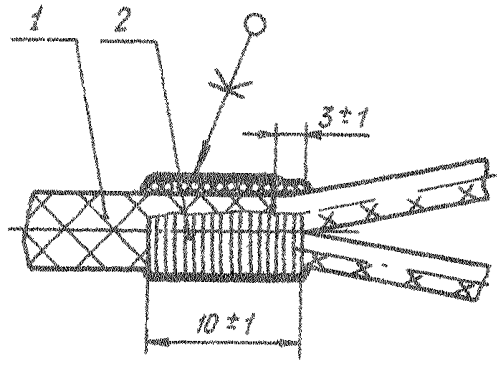

1 – многожильный экранированный провод;
2 – бандаж

Черт. 12

Тип 13

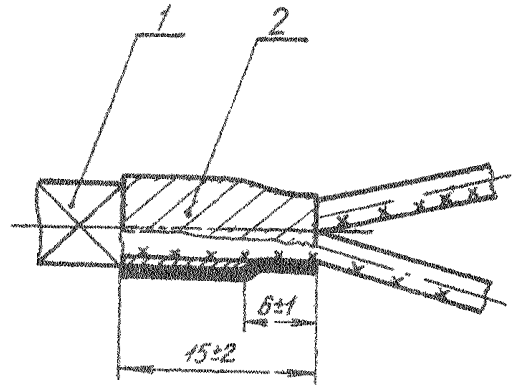

1 – многожильный экранированный провод;
2 – обмотка в три слоя с полуперекрытием

Черт. 13

Тип 14

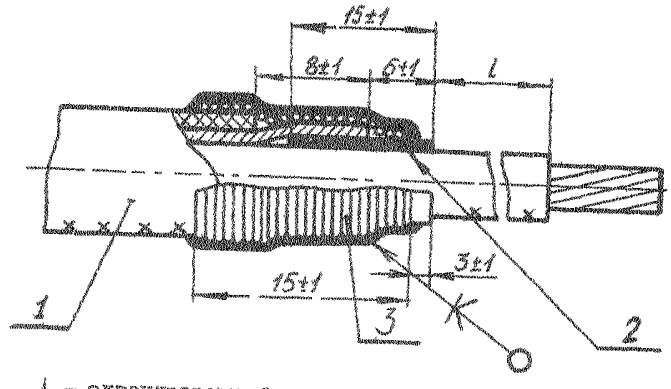

1 – экранированный провод с защитной оболочкой;
2 – прокладка в два слоя; 3 – бандаж

Черт. 14

№ изм 2
№ изв 10544
Инв № дубликата
Инв № подлинника
9732

Тип 15

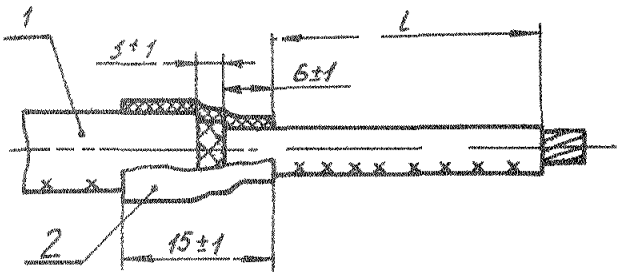

1 – экранированный провод с защитной оболочкой;
2 – трубка термоусаживающаяся

Черт. 15

Тип 16

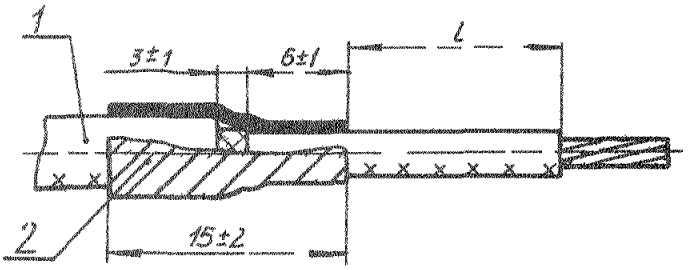

1 – экранированный провод с защитной оболочкой,
2 – обмотка в три слоя с полуперекрытием

Черт 16

Тип 17

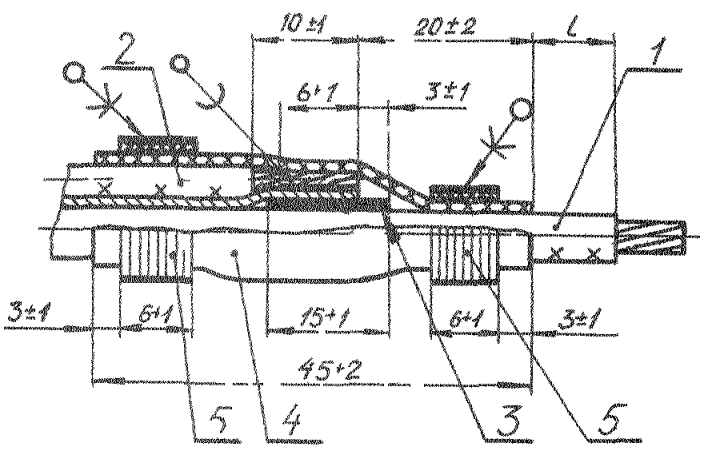

1 экранированный провод, 2 – вывод металлизации,
3 – прокладка в два слоя, 4 – трубка термоусаживающаяся
в ноусаженном со гоянии, 5 бандаж

Черт 17

Инв № дубликата
Инв № подлинника
3732
№ изм 2
№ изв 10544

Тип 18

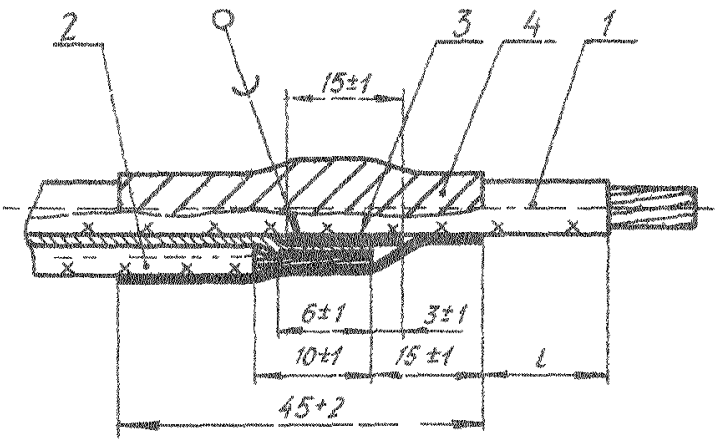

1 – экранированный провод; 2 – вывод металлизации;
3 – прокладка в два слоя; 4 – обмотка в три слоя
с полуперекрытием

Черт. 18

Тип 19

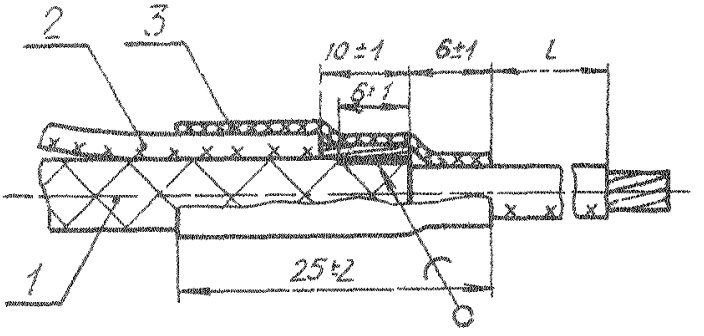

1 – экранированный провод; 2 – вывод металлизации;
3 – трубка термоусаживающаяся

Черт. 19

Тип 20

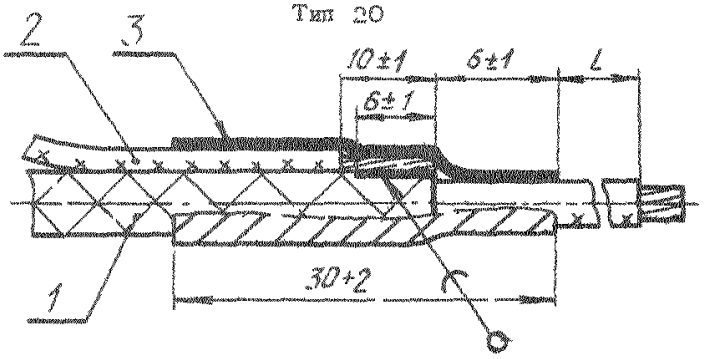

1 – экранированный провод, 2 – вывод металлизации,
3 – обмотка в три слоя с полуперекрытием

Черт. 20

Инв. № дубликата
Инв. № подлинника
3732
№ изм.
№ изв.
2
10544

Тип 21

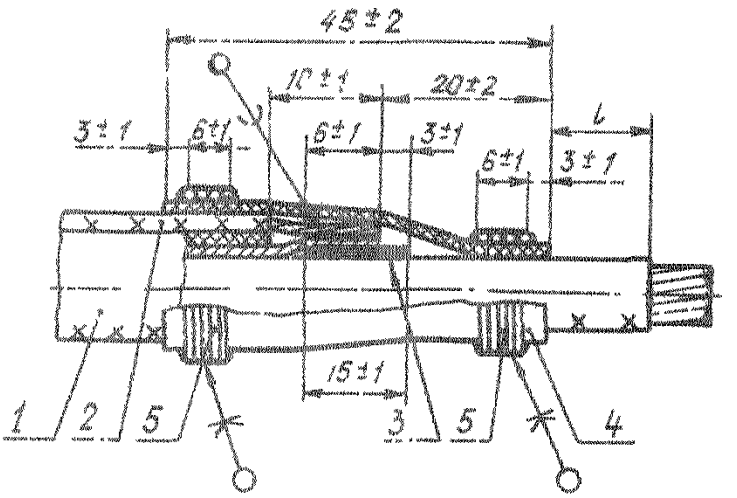

1 – экранированный провод с защитной оболочкой;
2 – вывод металлизации; 3 – прокладка в два слоя;
4 – трубка термоусаживающаяся в неусаженном состоянии; 5 – бандаж

Черт. 21

Тип 22

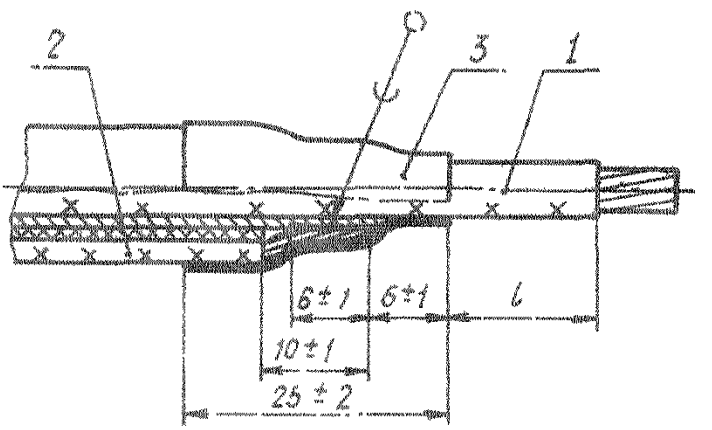

1 – экранированный провод с защитной оболочкой;
2 – вывод металлизации; 3 – трубка термоусаживающаяся

Черт. 22

Инв. № дубликата
Инв. № подлинника
3732
№ изм. 2
№ изв. 1054

Тип 23

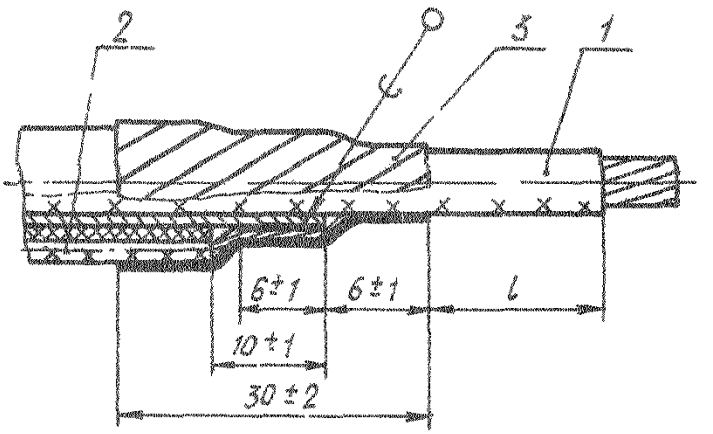

1 – экранированный провод с защитной оболочкой;
2 – вывод металлизации; 3 – обмотка в три слоя с полуперекрытием

Черт. 23

Тип 24

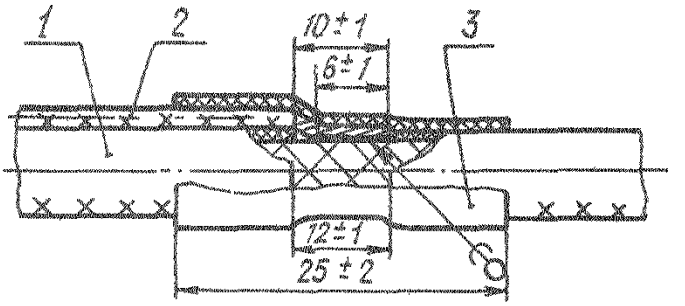

1 – экранированный провод с защитной оболочкой;
2 – вывод металлизации; 3 – трубка термоусаживающаяся

Черт. 24

Тип 25

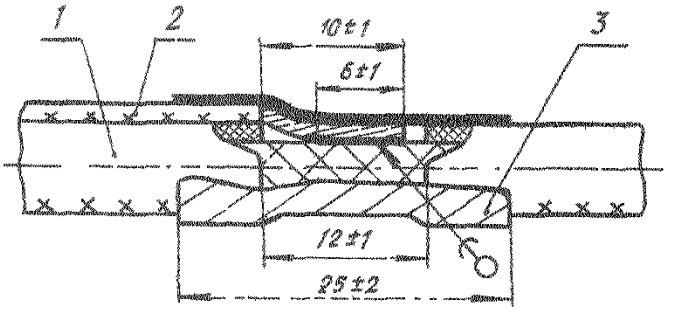

1 – экранированный провод с защитной оболочкой;
2 – вывод металлизации; 3 – обмотка в три слоя с полуперекрытием

Черт. 25

Инв. № дубликата
Инв. № подлинника
3782
№ изм. 2
№ изв. 10544

Тип 28

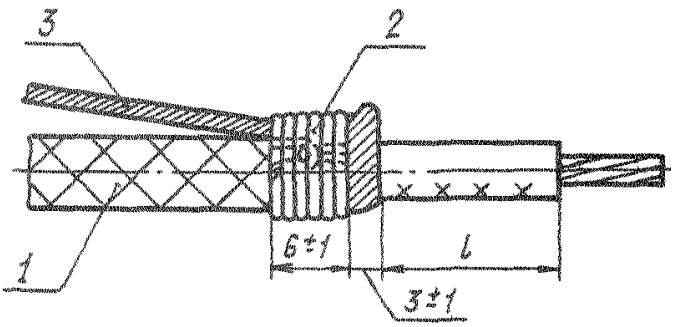

1 - экранированный провод; 2 - бандаж из пряди экранирующей оплетки; 3 - вывод металлизации

Черт. 26

Тип 33

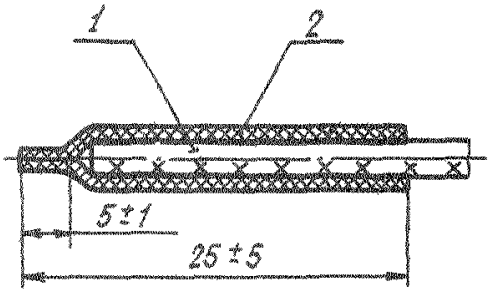

1 - провод; 2 - трубка термоусаживающаяся, сжатая на конце в нагретом состоянии

Черт. 27

Тип 35

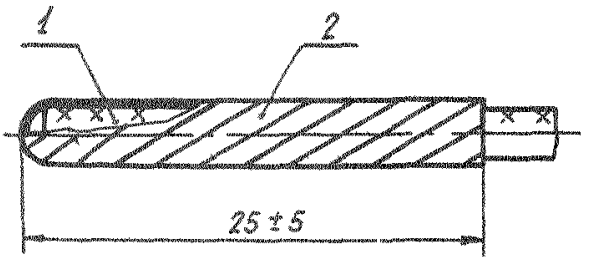

1 - провод; 2 - обмотка в три слоя с полуперекрытием

Черт. 28

Инв № дубликата
Инв № подлинника
3732
№ изм
№ изв
2
10544

Тип 37

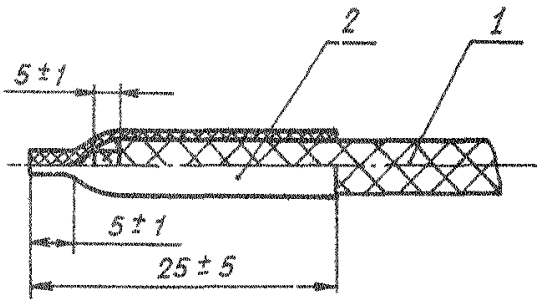

1 – экранированный провод; 2 – трубка термоусаживающаяся, сжатая на конце в нагретом состоянии

Черт. 29

Тип 38

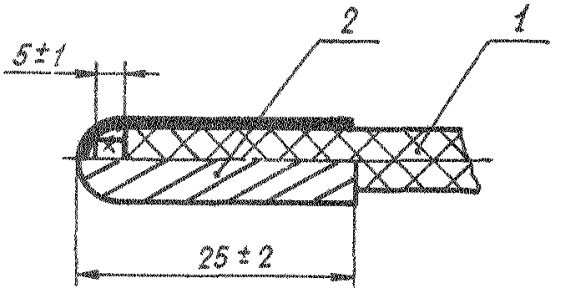

1 – экранированный провод; 2 обмотка в три слоя с полуперекрытием

Черт. 30

Тип 41

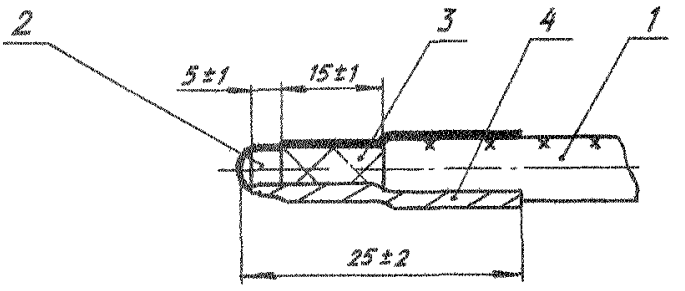

1 – экранированный провод с защитной оболочкой; 2 – изоляция; 3 – экранирующая оплетка; 4 – обмотка в три слоя с полуперекрытием

Черт. 31

№ изм 2
№ изв 10644
Инв № дубликата
Инв № подлинника 3732

Тип 42

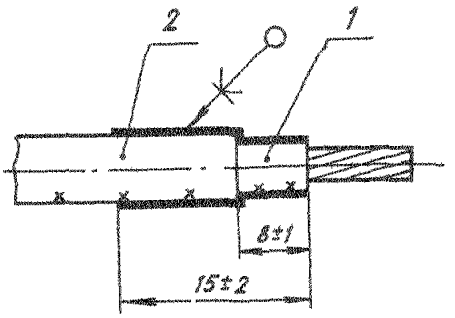

1 – изоляция; 2 – оболочка

Черт. 32

Тип 43

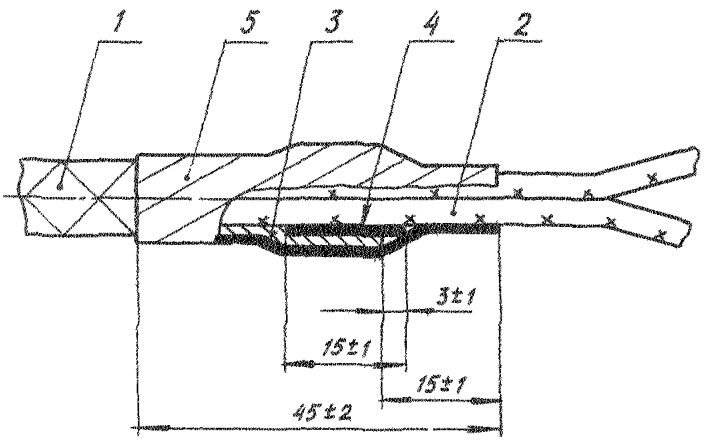

1 – многожильный экранированный провод; 2 – жила, 3 – экранирующая оплетка; 4 – прокладка; 5 – обмотка в три слоя с полуперекрытием

Черт. 33

Инв. № дубликата
Инв. № подлинника 3732
№ изм 2
№ изв 10544

Тип 44

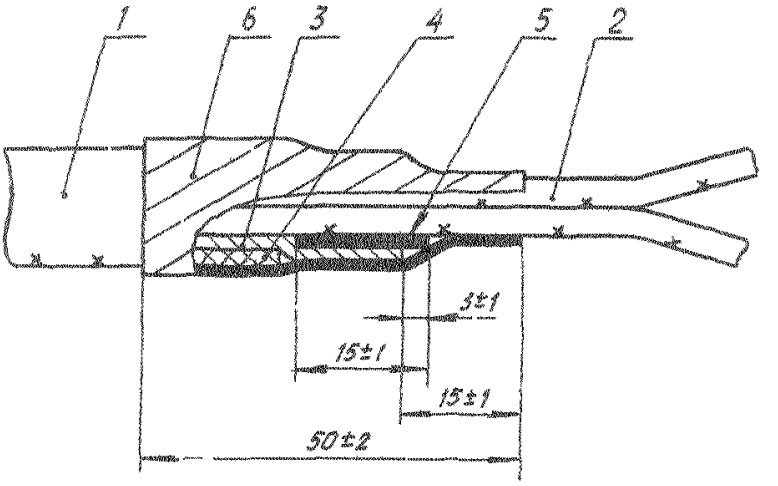

1 – многожильный экранированный провод с защитной оболочкой, 2 – жила, 3 – экранирующая оплетка; 4 – защитная оболочка; 5 – прокладка, 6 – обмотка в три слоя с полуперекрытием

Черт. 34

Тип 45

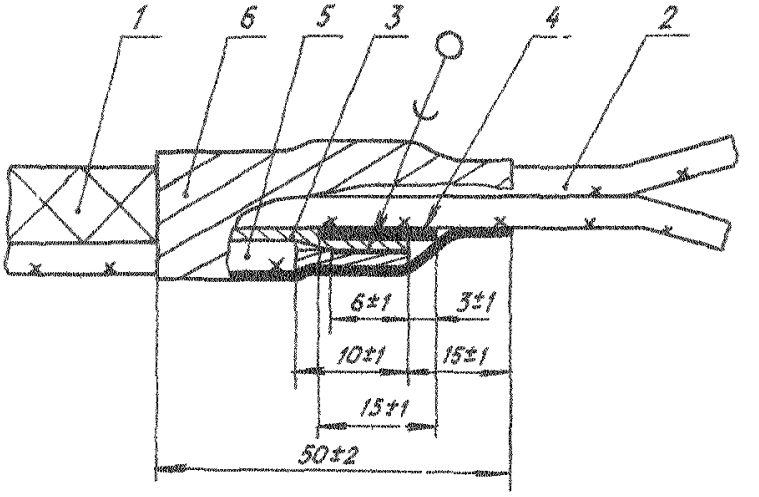

1 – многожильный экранированный провод; 2 – жила, 3 – экранирующая оплетка; 4 – прокладка; 5 – вывод металлизации; 6 – обмотка в три слоя с полуперекрытием

Черт. 35

Инв № дубликата
Инв № подлинника 3732
№ изм 2
№ изв 10644

Тип 46

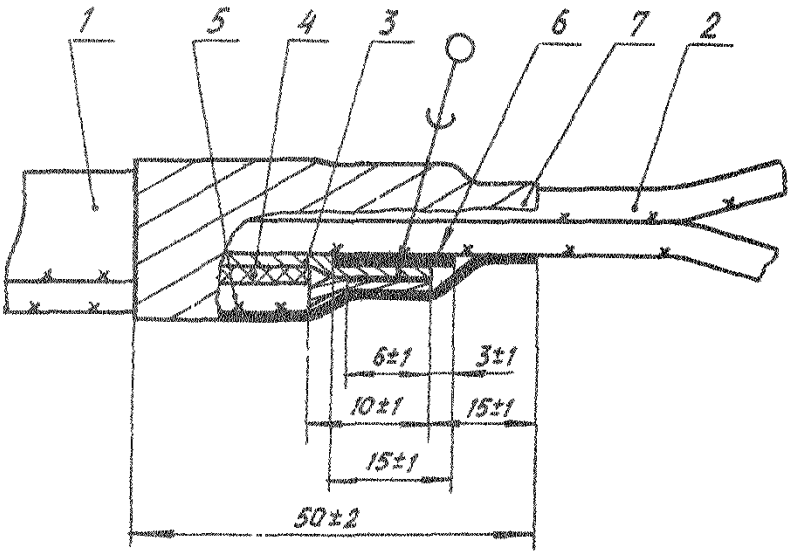

1 – многожильный экранированный провод с защитной оболочкой; 2 – жила; 3 – экранирующая оплетка; 4 – защитная оболочка; 5 – вывод металлизации; 6 – прокладка; 7 – обмотка в три слоя с полуперекрытием

Черт. 36

Тип 47

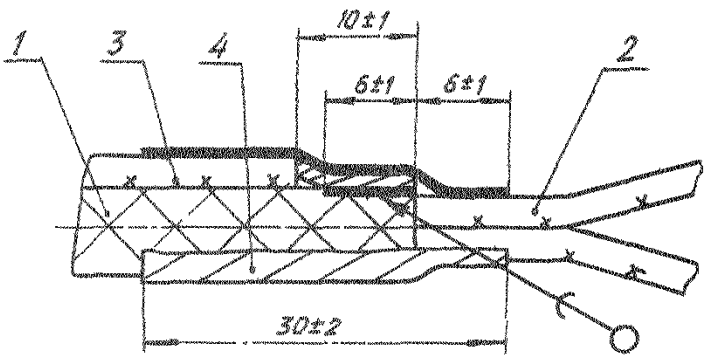

1 – экранирующая оплетка многожильного экранированного провода; 2 – жила; 3 – вывод металлизации; 4 – обмотка в три слоя с полуперекрытием

Черт. 37

Инв № дубликата
Инв № подлинника
3732
№ изв 10544
№ 2

Тип 48

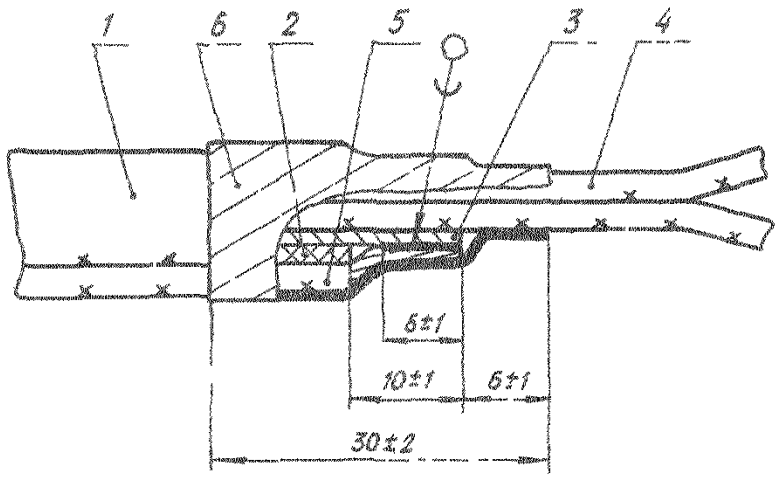

1 – многожильный экранированный провод с защитной оболочкой; 2 – оболочка, 3 – экранирующая оплетка; 4 – жила; 5 – вывод металлизации; 6 – обмотка в три слоя с полуперекрытием

Черт 38

Тип 19

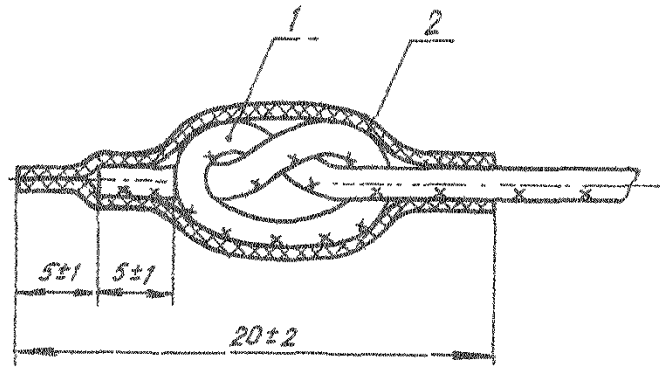

1 – провод, завязанный узлом; 2 – термоусаживающаяся трубка

Черт. 39

№ изм 2
№ изв 10644
Инв № дубликата 3732
Инв № подлинника

Тип 50

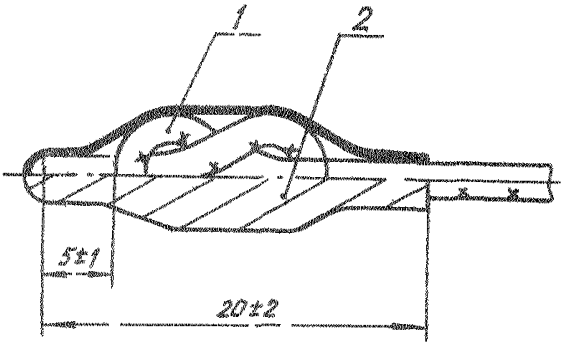

1 – провод, завязанный узлом; 2 – обмотка в три слоя с полуперекрытием

Черт. 40

Тип 51

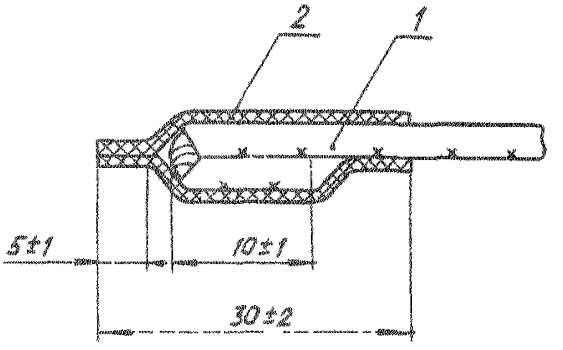

1 – изоляция провода, надрезанная по месту изгиба; 2 – термоусаживающаяся трубка, сжатая на конце в нагретом состоянии

Черт. 41

Тип 52

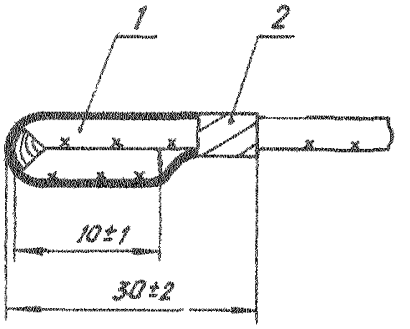

1 – изоляция провода, надрезанная по месту изгиба; 2 – обмотка в три слоя с полуперекрытием

Черт. 42

Инв. № дубликата 3732
Инв. № подлинника
№ изв. 10544
№ 2

Тип 53

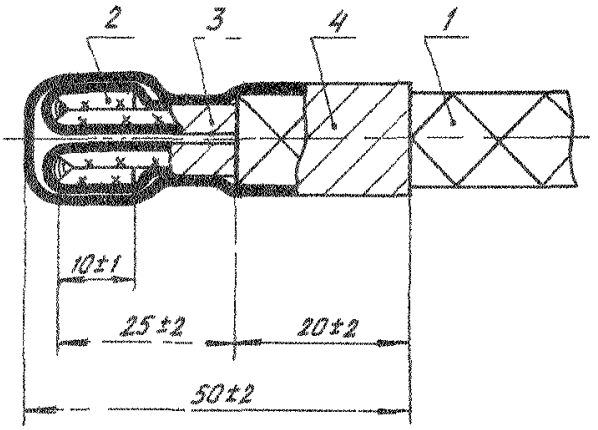

1 – экранирующая оплетка многожильного экранированного провода; 2 – изоляция, надрезанная по месту изгиба; 3, 4 – обмотка в три слоя с полуперекрытием

Черт. 43

Тип 54

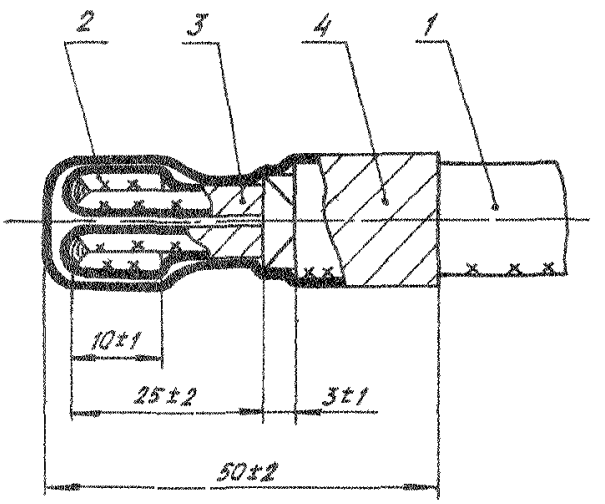

1 – защитная оболочка многожильного экранированного провода; 2 изоляция, надрезанная по месту изгиба, 3, 4 – обмотка в три слоя с полуперекрытием

Черт. 44

Инв № дубликата
Инв № подлинника 3732
№ изм 2
№ изв 10544

1.3. Изоляция неэкранированных проводов марок МС 21-11, МСО 21-11, МГШВ, МПМ, МПМУ, МПКМ, МПКМУ, МПО, МПСПО, МЛП, МЛПГ, МС 13-11, БПДО, МСТП, МСТПГ, ОГФ, БИФ, МС 16-13, МС 26-11, МГТФ, МСТФ, МС 36-11, БФС, БИН, МП 37-12, МП 17-11, МП 16-11, МС 16-11, МП 37-11, МК 27-11, МЛТП, МТФМ заделке не подвергаются.

1.4. Длина l, освобожденная от экранирующей оплетки, устанавливается в зависимости от способа подключения, но не менее 25 мм для негерметизируемых электрических соединителей, не менее 50 мм для герметизируемых электрических соединителей со способом подключения пайкой и не менее 75 мм для электрических соединителей с контактами под обжим.

1.5. Заделка двух выводов металлизации на экранирующей оплетке экранированных проводов и проводов с защитной оболочкой должна производиться по способу, указанному для типов 17-25. Выводы металлизации должны располагаться диаметрально экранирующей оплетке провода.

2. ТЕХНИЧЕСКИЕ ТРЕБОВАНИЯ

2.1. Заделки должны изготовляться в соответствии с требованиями настоящего стандарта по рабочим чертежам, утвержденным в установленном порядке.

2.2. При снятии изоляции с концов проводов надрез и повреждение покрытия жил не допускаются.

2.3. Местное потемнение изоляции и оплавление ее, вызванное электрообжигом, допускается на длине не более 3 мм.

2.4. На поверхности изоляции провода допускается наличие следов от инструмента без нарушения целостности изоляции.

2.5. В случае развива жилы при снятии изоляции проволоки жилы должны быть скручены по естественному повиву жилы.

2.6. Заделка экранирующей оплетки и подпайка к ней выводов металлизации должны производиться способом, исключающим повреждение (прожог или надрез) изоляции провода, а также проколы изоляции провода (или соседних проводов) отдельными проволоками экранирующей оплетки.

2.7. Наложение бандажа должно производиться по ОСТ 1 03856-79, приложение 2.

2.8. Наложение бандажа и покрытие клеем должно производиться по действующей отраслевой документации.

№ изм | 1 | 2
№ изв | 9397 | 10544
Инв. № дубликата
Инв. № подлинника | 8732

2.9. При заделке изоляции и оплетки на конце провода по типу 1 допускается затекание клея по жиле на длине (1±0,5) мм;

2.10. Заделка изоляции и оплетки на концах многожильного провода должна производиться по типам 2, 3, 42 и требованиям п. 1.3 в зависимости от марки провода.

2.11. Соединение жил выводов металлизации с экранирующими оплетками экранированных проводов в заделках типов 17-25 производить припоями в зависимости от температуры окружающей среды при эксплуатации заделок:

от минус 60 до плюс 105 °С - припои 02; 0,3; ПОССу61-05; ПСрМ05 (ВПр-9); ВПрТ4;

от минус 60 до плюс 200 °С - припой ПСрОСу8 (ВПр-6);

от минус 60 до плюс 250 °С - припой ПСрИн-1,5 (ВПр-18).

2.12. Вывод металлизации экранированного провода площадью сечения до 0,2 мм^2 должен производиться проводом, равным экранированному, вывод металлизации экранированного провода площадью сечения более 0,2 мм^2 - проводами площадью сечений 0,20; 0,35 мм^2.

2.13. Конец экранирующей оплетки при заделке по типу 28 должен быть расплетен, скручен в косичку и закреплен на проводе бандажом из пряди экранирующей оплетки. Свободный конец косички используется для металлизации.

2.14. Материалы заделок проводов и рабочие температуры в зависимости от типов заделок приведены в таблице.

№ изм. 1 2
№ изв 9397 10544
Инв. № дубликата
Инв. № подлинника 3732

Тип	Рабочая температура заделки	Марка провода	Вывод металлизации (марка провода)	Материал крепления изоляции и экранирующей оплетки
1	От -60 до +450 °С	БСА	–	Лак КО-815
2	От -60 до +200 °С	ПТЛ-200	–	Нить стеклянная БС6-34х1х6 (100) БС10-160х1х3 (50). Клей ВКТ-2, ВС-10Т
	От -60 до +250 °С	ПТЛ-250, ПТЛА, ПТФ-НМ, ПТФ-МГ, ФТ-А, ФТ-Х, САК-А, САК-Х		
3	От -60 до +200 °С	ПТЛ-200	–	Пленка СКЛФ-4Д 0,045х8-15. Лента ФУМ-2 0,045х8-15
	От -60 до +250 °С	ПТЛ-250, ПТЛА, ПТФ-НМ, ПТФ-МТ, ФТ-А, ФТ-Х, САК-А, САК-Х		
4	От -60 до +155 °С	ПФД-МТп, ПФД-МК, ПФД-МКп, ПФЛ-ХКп	–	
	От -60 до +250 °С	СФК-ХА, СФК-ЖС, СФК-ХК, СФК-КС		
5	От -60 до +155 °С	ПФД-МТп, ПФД-МК, ПФД-МКп, ПФД-ХКп	–	Нить стеклянная БС6-34х1х6(100) БС10-160х1х3 (50). Клей ВКТ-2, ВС-10Т
	От -60 до +250 °С	СФК-ХА, СФК-ЖС, СФК-ХК, СФК-КС		
6	От - 60 до +70 °С	МСЭ21-11, МСОЭ, МГШВЭ, МСОЭ21-11	–	Стеклолакоткань ЛСК 155/180. Нитки 3К, 7К. Клей ВКТ-2, ВС-10Т. Пленка Ф-4ЭО, Ф-4ЭН
	От -60 до +85 °С	МПЭ, МПКМЭ, МПМУЭ, МПКМУЭ		
	От -60 до +100 °С	МПОЭ, МПОУЭ, МЛПЭ		
	От -60 до +200 °С	МСЭ16-13, МСЭ16-33, МСЭ26-13, МСЭ26-33, МСЭ36-13, МСЭ36-33		Пленка Ф-4ЭО, Ф-4ЭН. Нить стеклянная БС6-34х1х6 (100) БС10-160х1х3 (50). Клей ВКТ-2, ВС-10Т
	От -60 до +220 °С	МГТФЭ МГСТФЭ		

№ изм | 1 | 9397
№ изв | 2 | 10544
Инв № дубликата | 3732
Инв № подлинника

Продолжение

Тип	Рабочая температура заделки	Марка провода	Вывод металлизации (марка провода)	Материал крепления изоляции и экранирующей оплетки
7	От -60 до +70 °С	МСЭ21-11, МГШВЭ	-	Пленка СКЛФ-4Д 0,045х8-15. Лента ФУМ-2 0,045х8-15
	От -60 до +85 °С	МПМЭ, МПКМЭ, МПМУЭ, МПКМУЭ		
	От -60 до +100 °С	МПОЭ, МПОУЭ, МЛПЭ		
	От -60 до +200 °С	МСЭ16-13, МСЭ16-33, МСЭ26-13, МСЭ26-33, МСЭ36-13, МСЭ36-33		
	От -60 до +220 °С	МГТФЭ, МГСТФЭ		
8	От -60 до +120 °С	МПОЭ23-11, МПОЭ33-11	-	Нить стеклянная БС6-34х1х6 (100) БС10-160х1х3 (50) Клей ВКТ-2, ВС-10Т
	От -60 до +200 °С	ПТЛЭ-200, МСЭ26-11		
	От -60 до +250 °С	ПТЛЭ-250, ПТЛА, ФТЭ-Х, ФТЭ-А, ПТФЭ-НМ, ПТФЭ-МТ, МПЭ37-12, МКЭ27-11, МПЭ37-11		
9	От -60 до +450 °С	БСАЭ		Скрученная прядь экранирующей оплетки провода БСАЭ
10	От -60 до +105 °С	БПДОЭ, БИФЭ, БИНЭ, БФСЭ		Трубка термоусаживающаяся, Радпласт Т-2

Инв № дубликата 3732
Инв № подлинника
№ изм 1 9397
№ изв 2 10544

Продолжение

Тип	Рабочая температура заделки	Марка провода	Вывод металлизации (марка провода)	Материал крепления изоляции и экранирующий оплетки
11	От -60 до +105 °С	БПДОЭ	-	Пленка СКЛФ-4Д 0,045х8-15. Лента ФУМ-2 0,045х8-15
	От -60 до +200 °С	ПТЛЭ-200, БИФЭ, МСЭ26-11		
	От -60 до +250 °С	МПЭ37-12, МПЭ37-11, МКЭ27-11, БФСЭ, БИНЭ, ПТЛЭ-250		
12	От -60 до +200 °С	БИФЭ	-	Нить стеклянная БС6-34х1х6 (100) БС10-160х1х3 (50). Клей ВКТ-2, ВС-10Т
	От -60 до +250 °С	БФСЭ, СФКЭ-ХА, СФКЭ-ХК, СФКЭ-ЖС, СФКЭ-КС, ПТФД-НМ, ПТФД-МТ		
13	От -60 до +200 °С	БИФЭ	-	Пленка СКЛФ-4Д 0,045х8-15. Лента ФУМ-2 0,045х8-15
	От -60 до +250 °С	БФСЭ, СФКЭ-ХА, СФКЭ-ХК, СФКЭ-ЖС, СФКЭ-КС, ПТФДЭ-НМ, ПТФДЭ-МТ		
14	От -60 до +70 °С	МГШВЭВ	-	Стеклолакоткань ЛСК 155/180. Пленка Ф-4ЭО, Ф-4ЭН. Нитки 3К, 7К. Клей ВКТ-2, ВС-10Т
15	От -60 до +135 °С	БИФЭ3, БФСЭ3, БИНЭ3	-	Трубка термоусаживающаяся. Радпласт Т-2
16	От -60 до +200 °С	БИФЭ3	-	Пленка СКЛФ-4Д 0,045х8-15. Лента ФУМ-2 0,045х8-15
	От - 60 до +250 °С	БФСЭ3 БИНЭ3		

№ изм 1 2
№ изв 9397 10544
Инв № подлинника 3782
Инв № дубликата

Продолжение

Тип	Рабочая температура заделки	Марка провода	Вывод металлизации (марка провода)	Материал крепления изоляции и экранирующей оплетки
17	От -60 до +70 °С	МГШВЭ, МСЭ21-11	МГШВ	Трубка термоусаживающаяся. Радпласт Т-2 в неусаженном состоянии. Пленка Ф-4ЭО, Ф-4ЭН. Нитки ЗК, 7К. Клей ВКТ-2, ВС-10Т
	От -60 до +85 °С	МПМЭ, МПКМЭ, МПМУЭ, МПКМУЭ	МПМ, МПКМ	
	От -60 до +100 °С	МПОЭ, МЛПЭ, МПОУЭ	МПО	
	От -60 до +150 °С	МСТПЭ, МЛТПЭ	МЛТП, МСТП	Трубка из резины ИРП 1338, ИРП 1266. Пленка Ф-4ЭО, Ф-4ЭН. Нить стеклянная БС6-34х1х6 (100) БС10-160х1х3 (50). Клей ВКТ-2, ВС-10Т
18	От -60 до +70 °С	МГШВЭ, МСЭ21-11	МГШВ	Пленка СКЛФ-4Д 0,045х8-15. Лента ФУМ-2 0,045х8-15
	От -60 до +85 °С	МПМЭ, МПКМЭ, МПМУЭ, МПКМУЭ, МСЭ32-11	МПМ МС32-11	
	От -60 до +100 °С	МПОЭ, МЛПЭ, МПОУЭ	МЛП, МПО	
	От -60 до +150 °С	МСТПЭ, МЛТПЭ	МСТП, МЛТП	
	От -60 до +200 °С	МСЭ26-11, МСЭ16-13, МСЭ16-33, МСЭ26-13, МСЭ26-33, МСЭ36-13, МСЭ36-33	МС16-13, МС26-11	
	От -60 до +220 °С	МГТФЭ, МГСТФЭ	МГТФ	
	От -60 до +250 °С	МПЭ37-11, МПЭ37-12	МП37-11	

Инв. № дубликата	3732
Инв. № подлинника	

№ изм	1	2
№ изв	9397	10544

Продолжение

Тип	Рабочая температура заделки	Марка провода	Вывод металлизации (марка провода)	Материал крепления изоляции и экранирующей оплетки
19	От -60 до +105 °С	БПДОЭ, БИФЭ, БФСЭ, ПТЛЭ-200, ПТЛЭ-250	БПДО	Трубка термоусаживающаяся, Радпласт Т-2
20	От -60 до +200 °С	БИФЭ, ПТЛЭ-200	МС16-13	Пленка СКЛФ-4Д 0,045х8-15. Лента ФУМ-2 0,045х8-15
	От -60 до +250 °С	БФСЭ, БИНЭ, ПТЛЭ-250, МКЭ27-11, МКЭ27-21	МК27-11 МК27-21	
21	От -60 до +70 °С	МГШВЭВ	МГШВ	Трубка термоусаживающаяся, Радпласт Т-2 в неусаженном состоянии. Пленка Ф-4ЭО, Ф-4ЭН. Нитки 3К, 7К. Клей ВКТ-2, ВС-10Т
22	От -60 до +135 °С	БИФЭ3, БФСЭ3	БИФ, БФС, МС16-13	Трубка термоусаживающаяся. Радпласт Т-2
23	От -60 до +200 °	БИФЭ3	БИФ, МП37-12, МС16-13	Пленка СКЛФ-4Д 0,045х8-15. Лента ФУМ-2 0,045х8-15
	От -60 до +250 °С	БФСЭ3	БФС, МП37-12	
24	От -60 до +135 °С	БИФЭ3, БФСЭ3	МП37-12, МС16-13, БИФ, БФС	Трубка термоусаживающаяся. Радпласт Т-2
25	От -60 до +200 °С	БИФЭ3	МС16-13, БИФ	Пленка СКЛФ-4Д 0,045х8-15. Лента ФУМ-2 0,045х8-15
	От -60 до +250 °С	БФСЭ3	МП37-12, БФС	

Инв. № дубликата 3732
Инв. № подлинника
№ изм 1 9397 2 10544
№ изв

Продолжение

Тип	Рабочая температура заделки	Марка провода	Вывод металлизации (марка провода)	Материал крепления изоляции и экранирующей оплетки
28	От -60 до +450 °С	БСАЭ	Экранирующая оплетка провода БСАЭ, скрученная в косичку	Прядь экранирующей оплетки провода БСАЭ
33	От -60 до +100 °С	МЛП, МЛПГ, МПО, МПОУ	-	Трубка термоусаживающаяся. Радпласт Т-2
	От -60 до +120 °С	МПО23-11, МПО33-11, МПО33-12		
	От -60 до +125 °С	БПГРЛ		
35	От -60 до +70 °С	МГШВ, МС21-11, МС21-31, МСО21-11, МСО21-31	-	Пленка СКЛФ-4Д 0,045х8-15. Лента ФУМ-2 0,045х8-15
	От -60 до +85 °С	МС32-11, МСО32-11		
	От -60 до +100 °С	МПО		
	От -60 до +150 °С	МСТП, МСТПЛ, МЛТП		
	От -60 до +200 °С	МС36-11, ПТЛ-200		
	От -60 до +250 °С	ПТЛ-250, БИН, ПТЛА, БФС		
37	От -60 до +100 °С	МПОЭ, МПОУЭ	-	Трубка термоусаживающаяся. Радпласт Т-2
	От -60 до +105 °С	БПДОЭ		
38	От -60 до +70 °С	МГШВЭ, МСЭ21-31, МСОЭ21-31	-	Пленка СКЛФ-4Д 0,045х8-15. Лента ФУМ-2 0,045х8-15

№ изм 1 2
№ изв 9397 10544
Инв № дубликата 3732
Инв № подлинника

Продолжение

Тип	Рабочая температура заделки	Марка провода	Вывод металлизации (марка провода)	Материал крепления изоляции и экранирующей оплетки
38	От -60 до +85 °С	МПМЭ, МПМУЭ, МПКМЭ, МПКМУЭ, МСЭ32-11	–	Пленка СКЛФ-4Д 0,045х8-15. Лента ФУМ-2 0,045х8-15
	От -60 до +100 °С	МПОЭ, МПОУЭ, МЛПЭ		
	От -60 до +120 °С	МПОЭ23-11, МПОЭ33-11, МПОЭ33-12		
	От -60 до +150 °С	МСТПЭ, МЛТПЭ		
	От -60 до +200 °С	БИФЭ, МСЭ26-11, МСЭ16-13, МСЭ16-33, МСЭ26-13, МСЭ26-33, МСЭ36-13, МСЭ36-33		
	От -60 до +220 °С	МГТФЭ, МГСТФЭ		
	От -60 до +250 °С	БФСЭ, БИНЭ, МПЭ37-11, МПЭ37-12, МКЭ27-11, МКЭ27-21		
41	От -60 до +70 °С	МГШВЭВ	–	
	От -60 до +200 °С	БИФЭ3, МСЭО16-13, МСЭО16-33, МСЭО26-13, МСЭО26-33, МСЭО36-13, МСЭО36-33		
	От -60 до +250 °С	БФСЭ3		

№ изм 1 2
№ изв 9397 10544
Инв № дубликата 3732
Инв № подлинника

Продолжение

Тип	Рабочая температура заделки	Марка провода	Вывод металлизации (марка провода)	Материал крепления изоляции и экранирующей оплетки
42	От -60 до +85 °С	МСО32-11	–	Клей ВКТ-2, ВС-10Т
	От - 60 до +120 °С	МПО23-11, МПО33-11		
	От -60 до +125 °С	БЛГРЛ		
	От -60 до +150 °С	МСТПЛ		
43	От -60 до +200 °С	МСЭ16-13, МСЭ16-33, МСЭ26-13, МСЭ26-33, МСЭ36-13, МСЭ36-33	–	Пленка СКЛФ-4Д 0,045х8-15. Лента ФУМ-2 0,045х8-15
	От -60 до +220 °С	МГТФЭ, МГСТФЭ		
44	От -60 до +200 °С	МСЭО16-13, МСЭО16-33, МСЭО26-13, МСЭО26-33, МСЭО36-13, МСЭО36-33	–	
45	От -60 до +200 °С	МСЭ16-13, МСЭ16-33, МСЭ26-13, МСЭ26-33, МСЭ36-13, МСЭ36-33	МС16-13	
	От -60 до +200 °С	МГТФЭ, МГСТФЭ		
46	От -60 до +200 °С	МСЭО16-13, МСЭО16-33, МСЭО26-13, МСЭО26-33	–	

№ изм	1	2
№ изв	9397	10544

Инв. № дубликата 3792

Инв. № подлинника

Продолжение

Тип	Рабочая температура заделки	Марка провода	Вывод металлизации (марка провода)	Материал крепления изоляции и экранирующей оплетки
46	От -60 до +200 °С	МСЭО36-13, МСЭО36-33	МС16-13	Пленка СКЛФ-4Д 0,045х8-15. Лента ФУМ-2 0,045х8-15
47	От -60 до +200 °С	БИФЭ	БИФ, МС16-13, БФС	
	От -60 до +250 °С	БФСЭ		
48	От -60 до +200 °С	БИФЭ3		
	От -60 до +250 °С	БФСЭ3		
49	От -60 до +100 °С	МС13-11, МЛП, МЛПГ, МПО, МПОУ		Трубка термоусаживающаяся. Радпласт Т-2
	От -60 до +120 °С	МПО23-11		
50	От -60 до +70 °С	МГШВ, МШВ, МС21-11, МС21-31		Пленка СКЛФ-4Д 0,045х8-15. Лента ФУМ-2 0,045х8-15
	От -60 до +85 °С	МПМ, МПМУ, МС32-11		
	От -60 до +150 °С	МСТП, МСТПГ, МЛТП, МЛТПГ		
	От -60 до +200 °С	МС16-13, МС16-33, МС26-13, МС26-33, МС36-13, МС36-33, ОГФ, МС16-11, МС26-11, МС36-11, МП16-11		
	От -60 до +250 °С	МП17-11, МК27-11, МК27-21		

№ изм. 1 2
№ изв. 9397 10544
Инв № дубликата 2732
Инв № подлинника

Продолжение

Тип	Рабочая температура заделки	Марка провода	Вывод металлизации (марка провода)	Материал крепления изоляции и экранирующей оплетки
50	От -60 до +250 °С	МП37-11, МП37-12, МП37-13, МП37-14	-	Пленка СКЛФ-4Д 0,045х8-15. Лента ФУМ ? 0,045х8-15
	От -60 до +220 °С	МГТФ, МГСТФ		
51	От -60 до +100 °С	МС13-11, МЛП, МЛПГ, МПО, МПОУ	-	Трубка термоусаживающаяся. Радпласт Т-2
	От -60 до +105 °С	БПДО		
	От -60 до +120 °С	МПО23-11		
52	От -60 до +70 °С	МГШВ, МС21-11, МС21-31	-	Пленка СКЛФ-4Д 0,045х8-15. Лента ФУМ-2 0,045х8-15
	От -60 до +85 °С	МПМ, МПМУ, МС32-11		
	От -60 до +150 °С	МСТП, МЛТП		
	От -60 до +200 °С	МС16-13, МС16-33, МС26-13, МС26-33, МС36-13, МС36-33, МС36-11, БИФ, ПТЛ-200		
	От -60 до +250 °С	БФС, ПТЛ-250, БИН, МП37-11		

№ изм 1 2
№ изв 9397 10544
Инв. № дубликата 3732
Инв № подлинника

Продолжение

1 мм	Рабочая температура заделки	Марка провода	Выводы металлизации (марка провода)	Материал крепления изоляции и экранирующей оплетки
52	От -60 до +250 °С	МП37-12, МК27-11, МК27-21	-	Пленка СКЛФ-4Д 0,045х8-15. Лента ФУМ-2 0,045х8-15
53	От -60 до +70 °С	МГШВЭ		
	От -60 до +200 °С	БИФЭ		
	От -60 до +250 °С	БФСЭ		
54	От -60 до +200 °С	БИФЭ3	-	
	От -60 до +250 °С	БФСЭ3		

2.15. Перечень документов на провода и материалы, применяемые в заделках, приведен в справочном приложении.

2.16. Заделку неэкранированных запасных и отключаемых проводов с наружным диаметром по изоляции до 2 мм производить по типам 49, 50, свыше – по типам 51, 52

Пример записи в технической документации заделки изоляции и оплетки на конце провода типа 3:

Заделка 3-ОСТ 1 03584-78

Инв. № дубликата 3732
Инв. № подлинника
№ изм. 1 9397
№ изм. 2 10544

ПРИЛОЖЕНИЕ
Справочное

ПЕРЕЧЕНЬ
ДОКУМЕНТОВ НА ПРОВОДА И МАТЕРИАЛЫ

Наименование и марка материала	Обозначение документа
Провод: БПДО, БПДОЭ,	ТУ 16-505.941-76
БИФ, БИФЭ, БИФЭ3	ТУ 16-505.945-76
БФС, БФСЭ, БФСЭ3	ТУ 16.705.014-77
БСА, БСАЭ	ТУ 16.705.032-77
БИН, БИНЭ, БИНЭ3	ТУ 16-505.620-74
БПГРЛ	ТУ 16-505.124-78
МС 21-11	ТУ 16-505.172-79
МСЭ 21-11	
МСО 21-11	
МСОЭ 21-11	
МП 37-12	ТУ 16-505.191-80
МПЭ 37-12	
МП 17-11, МП 16-11	ТУ 16-505.759-81
МС 16-11, МС 26-11	ТУ 16-505.195-80
МСЭ 26-11	
МГШВ, МГШВЭ, МГШВЭВ	ТУ 16-505.437-82
МПМ, МПМУ, МПМУЭ, МПМЭ, МПКМ,	
МПКМЭ, МПКМУ, МПКМУЭ	ТУ 16-505.495-81
МГТФ, МГТФЭ, МГСТФ, МГСТФЭ	ТУ 16-505.185-71
МПО 33-11, МПОЭ 33-11	ТУ 16-505.324-80
МПО 23-11	ТУ 16-505.193-79
МПОЭ 23-11	
МПО, МПОЭ	ТУ 16-505.339-79
МСТП, МСТПГ, МСТПЭ, МСТПЛ,	
МЛТП, МЛТПГ, МЛТПЭ, МЛП,	
МЛПГ, МЛПЭ	ТУ 16-505.554-81
МС 36-11	ТУ 16-505.195-80
ОГФ	ТУ 16-505.601-74
ПТЛ-200, ПТЛЭ-200, ПТЛ-250	
ПТЛЭ-250	ТУ 16-505.280-79
ПТЛА	ТУ 16-505.520-73

Инв № дубликата | 3732
Инв № подлинника
№ изм | 1 | 9397
№ изв | 2 | 10514

Продолжение

Наименование и марка материала	Обозначение документа
Провод: ПФД-МТП, ПФД-МК, ПФД-МКп, ПФД-ХКп	ТУ 16-505.797-75
ПТФ-НМ, ПТФ-МТ, ПТФЭ-НМ, ПТФЭ-МТ	ТУ 16К19-04-91
САК-Х, САК-А	ТУ 16-505.278-77
МК 27-11, МКЭ 27-11	ТУ 16-505.779-80
СФК-ХА, СФКЭ-ХА, СФК-ЖС, СФКЭ-ЖС, СФК-ХК, СФКЭ-ХК, СФК-КС, СФКЭ-КС	ТУ 16-505.944-76
МП 37-11	ТУ 16-505.191-80
МПЭ 37-11	
МС 16-13	ТУ 16-505.083-78
МСЭ 16-13	
МС 13-11	ТУ 16-505.147-79
ФТ-А, ФТ-Х, ФТЭ-А, ФТЭ-Х	ТУ 16-505.468-78
Клей: БС-10Т	ГОСТ 22345-77
ВКТ-2	ТУ 6-10-826-85
Лак: КО-815	ГОСТ 11066-74
Нитки 3К, 7К	ОСТ 17-330-84
Нить стеклянная: БС6-34х1х6(100)	ГОСТ 8325-78
БС10-160х1х3(50)	ГОСТ 8325-78
Пленка: Ф-4ЭО	ГОСТ 24222-80
Ф-4ЭН	ГОСТ 24222-80
СКЛФ-4Д 0,045х8-15	ОСТ 6-05-405-80
ФУМ-2 0,045х8-15	ТУ 6-05-1388-86
Припой: Олово 02, 03	ГОСТ 860-75
ПОССу 61-05	ГОСТ 21931-76
Проволока: ПСрМ05(ВПр-9)	ГОСТ 19738-74
ПСрОСу8(ВПр-6)	ГОСТ 19738-74
Припой ПСрИн-1,5	ТУ 48-1-377-79
Стеклолакоткань ЛСК 155/180	ТУ 16-90И37.003.003 ТУ
Радпласт Т-2	ТУ 6-19-299-86
Трубка из резины: ИРП-1338	ТУ 38 1051959-90
ИРП-1266	ТУ 38 1051959-90

№ изм. 1 2 3
№ изв. 9897 10644 12218
Инв. № подл. 3732 Инв. № дубл.

gost.e-ecolog.ru