Группа Ж 33

ОТРАСЛЕВОЙ СТАНДАРТ

Звенья железобетонные круглых водопропускных труб под железные и автомобильные дороги. Конструкция и размеры ОКП 58 5321	ОСТ 35-27.I-85 Взамен серии 3.501-59 в части звеньев труб

Приказом Министерства транспортного строительства от 18 июля 1985 г. № 193 срок введения установлен с 1 июля 1986 г

Несоблюдение стандарта преследуется по закону.

1. Настоящий стандарт распространяется на звенья железобетонные круглых водопропускных труб под железные и автомобильные дороги и устанавливает конструкцию звеньев и арматурных изделий к ним.

2. Звенья должны удовлетворять требованиям ГОСТ 24547-81, ОСТ 35-27.0-85 и требованиям настоящего стандарта.

3. Форма, марки, арматурные каркасы звеньев должны соответствовать настоящему стандарту.

4. Скрепление арматурных изделий в пространственный каркас должно осуществляться с помощью вязальной проволоки или контактно-точечной сваркой.

Применение дуговой сварки не допускается.

5. Расположение арматуры в звеньях отверстиями 1,00; 1,25; 1,50 и 2,00 м должно соответствовать указанному на черт.2.

В звене отверстием 0,50 м - на черт. 1.

6. Спецификация арматуры и выборка стали на звено приведены в табл. 3 и табл. 7.

7. Изменение класса и диаметра арматуры, предусмотренных настоящим стандартом, при технико-экономическом обосновании допускается по согласованию с автором ОСТ 35-27.I-85.

8. Условия расчета и применения звеньев даны в ОСТ 35.27.0-85.

gost.e-ecolog.ru

Марки 3К I.I00; 3К I.300

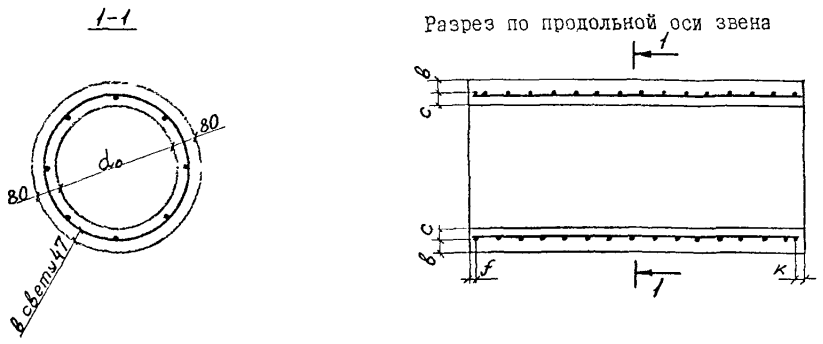

Черт. I

Марки 3К 2.I00 - 3К I3.300

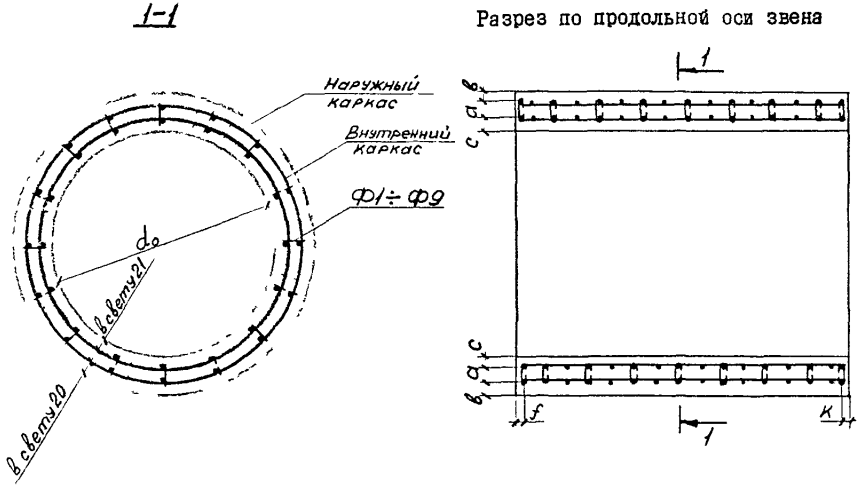

Черт. 2

Ведомость стержней Таблица I

Марка фиксатора	Эскиз	Диаметр, мм	Длина	a
			мм	
Ф1	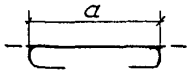	6А-I	I30	52
Ф2		6А-I	I50	72
Ф3		6А-I	I70	92
Ф4		6А-I	I90	II2
Ф5		6А-I	230	I5I
Ф6		6А-I	2I0	I3I
Ф7		6А-I	270	I9I
Ф8		6А-I	250	I7I
Ф9		6А-I	320	2I6

Номинальные размеры, мм

Таблица 2

Марка звена	a_0, м	a	b	c	f	к
3К I.I00	0,50	-	50	30	43	43
3К I.300	0,44	-	50	30	43	43
3К 2.I00	0,75	33	23	24	30	30
3К 2.300	0,75	33	23	24	55	55
3К 3.I00	I,00	47	26	27	50	50
3К 3.I50	I,00	47	26	27	38	37
3К 3.200	I,00	47	26	27	55	55
3К 3.300	I,00	47	26	27	55	55
3К 4.I00	I,00	67	26	27	45	45
3К 4.I50	I,00	67	26	27	4I	42
3К 4.200	I,00	67	26	27	55	55
3К 4.300	I,00	67	26	27	40	40
3К 5.I00	I,25	67	26	27	35	35
3К 5.I50	I,25	67	26	27	49	49
3К 5.200	I,25	67	26	27	30	30
3К 5.300	I,25	67	26	27	40	40
3К 6.I00	I,25	87	26	27	30	30
3К 6.I50	I,25	87	26	27	47	47
3К 6.200	I,25	87	26	27	30	30
3К 6.300	I,25	87	26	27	50	50
3К 7.I00	I,25	I27	26	27	30	30
3К 7.I50	I,25	I27	26	27	45	45
3К 7.200	I,25	I27	26	27	4I	4I
3К 7.300	I,25	I27	26	27	37	37

Продолжение табл.2

Марка звена	a_0, м	a	b	c	f	к
3К 8.I00	I,50	87	26	27	45	45
3К 8.I50	I,50	87	26	27	4I	4I
3К 8.200	I,50	87	26	27	55	55
3К 8.300	I,50	87	26	27	40	40
3К 9.I00	I,50	I07	26	27	30	30
3К 9.I50	I,50	I07	26	27	32	33
3К 9.200	I,50	I07	26	27	46	46
3К 9.300	I,50	I07	26	27	40	40
3К I0.I00	I,50	I65	27	28	30	30
3К I0.I50	I,50	I65	27	28	30	30
3К I0.200	I,50	I65	27	28	44	44
3К I0.300	I,50	I65	27	28	40	40
3К II.I00	2,00	I07	26	27	30	30
3К II.I50	2,00	I07	26	27	40	40
3К II.200	2,00	I07	26	27	48	48
3К II.300	2,00	I07	26	27	47	47
3К I2.I00	2,00	I47	26	27	30	30
3К I2.I50	2,00	I47	26	27	45	45
3К I2.200	2,00	I47	26	27	4I	4I
3К I2.300	2,00	I47	26	27	37	37
3К I3.I00	2,00	I8I	29	30	30	30
3К I3.I50	2,00	I8I	29	30	39	39
3К I3.200	2,00	I8I	29	30	44	44
3К I3.300	2,00	I8I	29	30	40	40

Спецификация арматурных изделий и выборка стали на звено

Таблица 3

Марка звена	Каркасы		Фиксатор		Выборка стали, кг							
					Арматурная сталь по ГОСТ 5781-82							
					Класс А-I			Класс А-II				Всего
	Наружный (I шт.)	Внутренний (I шт.)	Марка	Кол. шт.	Диаметр, мм		Итого	Диаметр, мм			Итого	
	Марка				6	8		I0	I2	I6		
3К I.I00	КПI	-	-	-	7,4	-	7,4	-	-	-	-	7,4
3К I.300	КП2	-	-	-	20,I	-	20,I	-	-	-	-	20,I
3К 2.I00	КП3	КП4	ФI	96	27,0	-	27,0	-	-	-	-	27,0
3К 2.300	КП5	КП6	ФI	276	77,6	-	77,6	-	-	-	-	77,6
3К 3.I00	КП7	КП8	Ф2	48	8,4	-	8,4	27,8	-	-	27,8	36,2
3К 3.I50	КП9	КПI0	Ф2	72	I2,8	-	I2,8	40,6	-	-	40,6	53,4
3К 3.200	КПII	КПI2	Ф2	96	I7,I	-	I7,I	53,4	-	-	53,4	70,5
3К 3.300	КПI3	КПI4	Ф2	I44	25,8	-	25,8	79,0	-	-	79,0	I04,8
3К 4.I00	КПI5	КПI6	Ф3	64	9,2	-	9,2	37,0	-	-	37,0	46,2
3К 4.I50	КПI7	КПI8	Ф3	96	I4,0	-	I4,0	54,4	-	-	54,4	68,4
3К 4.200	КПI9	КП20	Ф3	I28	I8,8	-	I8,8	7I,7	-	-	7I,7	90,5
3К 4.300	КП2I	КП22	Ф3	I92	28,3	-	28,3	I06,5	-	-	I06,5	I34,8
3К 5.I00	КП23	КП24	Ф3	56	8,9	-	8,9	39,9	-	-	39,9	48,8
3К 5.I50	КП25	КП26	Ф3	80	I3,4	-	I3,4	55,8	-	-	55,8	69,2
3К 5.200	КП27	КП28	Ф3	II2	I8,2	-	I8,2	77,I	-	-	77,I	95,3
3К 5.300	КП29	КП30	Ф3	I68	27,4	-	27,4	II4,3	-	-	II4,3	I4I,7
3К 6.I00	КП3I	КП32	Ф4	88	I0,5	-	I0,5	62,0	-	-	62,0	72,5
3К 6.I50	КП33	КП34	Ф4	I28	I5,8	-	I5,8	89,0	-	-	89,0	I04,8
3К 6.200	КП35	КП36	Ф4	I76	2I,3	-	2I,3	I2I,3	-	-	I2I,3	I42,6
3К 6.300	КП37	КП38	Ф4	264	32,2	-	32,2	I80,6	-	-	I80,6	2I2,8
3К 7.I00	КП39	КП40	Ф5	I36	I3,8	-	I3,8	97,I	-	-	97,I	II0,9
3К 7.I50	КП4I	КП42	Ф5	200	20,6	-	20,6	I4I,5	-	-	I4I,5	I62,I
3К 7.200	КП43	КП44	Ф5	272	27,8	-	27,8	I9I,4	-	-	I9I,4	2I9,2
3К 7.300	КП45	КП46	Ф5	408	4I,9	-	4I,9	285,6	-	-	285,6	327,5

Продолжение табл.3

Марка звена	Каркасы		Фиксатор		Выборка стали, кг							Всего
					Арматурная сталь по ГОСТ 578I-82							
					Класс А-I			Класс А-II				
	Наружный (I шт.)	Внутренний (I шт.)	Марка	Кол. шт.	Диаметр, мм		Итого	Диаметр, мм			Итого	
	Марка				6	8		I0	I2	I6		
3К 8.I00	КП47	КП48	Ф4	80	II,9	-	II,9	54,I	-	-	54,I	66,0
3К 8.I50	КП49	КП50	Ф4	I20	I8,0	-	I8,0	79,5	-	-	79,5	97,5
3К 8.200	КП5I	КП52	Ф4	I60	24,2	-	24,2	I05,0	-	-	I05,0	I29,2
3К 8.300	КП53	КП54	Ф4	240	36,4	-	36,4	I55,8	-	-	I55,8	I92,2
3К 9.I00	КП55	КП56	Ф6	I40	I5,I	-	I5,I	93,4	-	-	93,4	I08,5
3К 9.I50	КП57	КП58	Ф6	220	23,2	-	23,2	I44,9	-	-	I44,9	I68,I
3К 9.200	КП59	КП60	Ф6	280	30,5	-	30,5	I83,5	-	-	I83,5	2I4,0
3К 9.300	КП6I	КП62	Ф6	420	45,9	-	45,9	273,6	-	-	273,6	3I9,5
3К I0.I00	КП63	КП64	Ф7	I40	I6,9	-	I6,9	-	I39,2	-	I39,2	I56,I
3К I0.I50	КП65	КП66	Ф7	220	26,2	-	26,2	-	2I6,0	-	2I6,0	242,2
3К I0.200	КП67	КП68	Ф7	280	34,2	-	34,2	-	273,6	-	273,6	307,8
3К I0.300	КП69	КП70	Ф7	420	5I,5	-	5I,5	-	408,0	-	408,0	459,5
3К II.I00	КП7I	КП72	Ф6	I20	I5,8	-	I5,8	88,0	-	-	88,0	I03,8
3К II.I50	КП73	КП74	Ф6	I80	24,0	-	24,0	I30,0	-	-	I30,0	I54,0
3К II.200	КП75	КП76	Ф6	240	32,I	-	32,I	I7I,7	-	-	I7I,7	203,8
3К II.300	КП77	КП78	Ф6	360	48,3	-	48,3	255,4	-	-	255,4	303,7
3К I2.I00	КП79	КП80	Ф8	204	2I,6	-	2I,6	I49,3	-	-	I49,3	I70,9
3К I2.I50	КП8I	КП82	Ф8	300	32,2	-	32,2	2I7,5	-	-	2I7,5	249,7
3К I2.200	КП83	КП84	Ф8	408	43,5	-	43,5	294,3	-	-	294,3	337,8
3К I2.300	КП85	КП86	Ф8	6I2	65,5	-	65,5	439,3	-	-	439,3	504,8
3К I3.I00	КП87	КП88	Ф9	I68	-	39,4	39,4	-	-	322,6	322,6	362,0
3К I3.I50	КП89	КП90	Ф9	252	--	59,5	59,5	-	-	478,2	478,2	537,7
3К I3.200	КП9I	КП92	Ф9	336	-	79,6	79,6	-	-	633,9	633,9	7I3,5
3К I3.300	КП93	КП94	Ф9	504	-	II9,8	II9,8	-	-	945,2	945,2	I065,0

Арматурные каркасы КПI - КП94

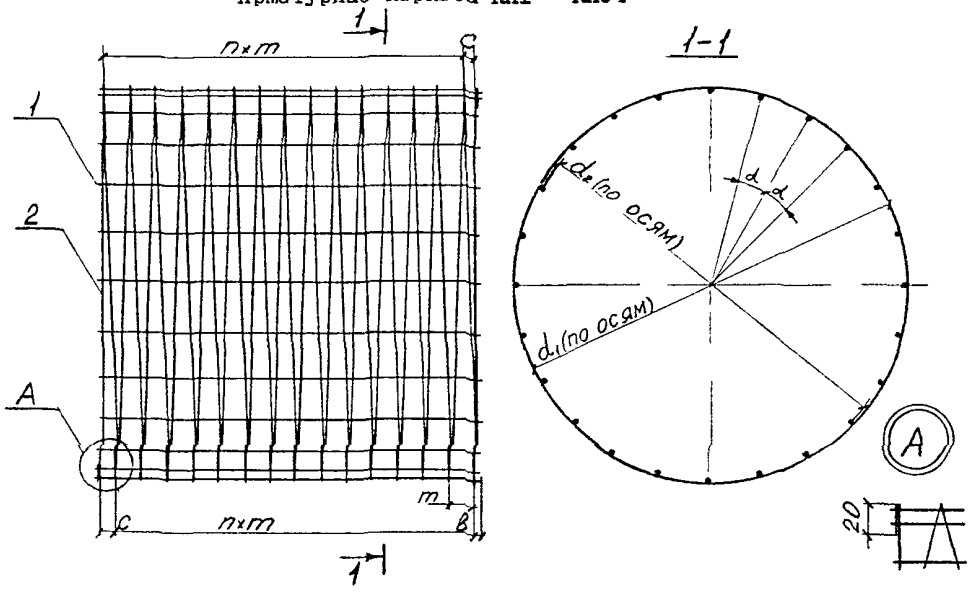

Черт.3

Размеры каркасов, мм

Таблица 4

Марка каркаса	d_1	d_2 (для справок)	b	c	m	n шт.	α град.
КПI	560	548	23	38	73	I2	45
КП2	500	488	23	34	72	40	45
КП3	864	852	I0	30	65	I4	30
КП4	798	786	I0	30	65	I4	30
КП5	864	852	35	30	65	44	30
КП6	798	786	35	30	65	44	30
КП7	II48	II30	30	I00	200	4	22,5
КП8	I054	I036	30	I00	200	4	22,5
КП9	II48	II30	I8	95	I90	7	22,5
КПI0	I054	I036	I8	95	I90	7	22,5
КПII	II48	II30	35	90	I80	I0	22,5
КПI2	I054	I036	35	90	I80	I0	22,5
КПI3	II48	II30	35	90	I75	I6	22,5

Продолжение табл. 4

Марка каркаса	d_1	d_2 (для справок)	b	c	m	n шт.	α град.
КПI4	I054	I036	35	90	I75	I6	22,5
КПI5	II88	II70	25	70	I40	6	22,5
КПI6	I054	I036	25	70	I40	6	22,5
КПI7	II88	II70	22	67	I35	I0	22,5
КПI8	I054	I036	22	67	I35	I0	22,5
КПI9	II88	II70	35	70	I30	I4	22,5
КП20	I054	I036	35	70	I30	I4	22,5
КП2I	II88	II70	20	60	I30	22	22,5
КП22	I054	I036	20	60	I30	22	22,5
КП23	I438	I420	I5	80	I70	5	22,5
КП24	I304	I286	I5	80	I70	5	22,5
КП25	I438	I420	29	82	I65	8	22,5
КП26	I304	I286	29	82	I65	8	22,5
КП27	I438	I420	I0	80	I55	I2	22,5
КП28	I304	I286	I0	80	I55	I2	22,5
КП29	I438	I420	20	70	I50	I9	22,5
КП30	I304	I286	20	70	I50	I9	22,5
КП3I	I478	I460	I0	40	I00	9	22,5
КП32	I304	I286	I0	40	I00	9	22,5
КП33	I478	I460	27	48	97	I4	22,5
КП34	I304	I286	27	48	97	I4	22,5
КП35	I478	I460	I0	40	95	20	22,5
КП36	I304	I286	I0	40	95	20	22,5
КП37	I478	I460	30	48	92	3I	22,5
КП38	I304	I286	30	48	92	3I	22,5
КП39	I558	I540	I0	40	60	I5	22,5
КП40	I304	I286	I0	40	60	I5	22,5
КП4I	I558	I540	25	30	60	23	22,5

Продолжение табл. 4

Марка каркаса	d_1	d_2 (для справок)	b	c	m	n шт.	α град.
КП42	I304	I286	25	30	60	23	22,5
КП43	I558	I540	2I	30	59	32	22,5
КП44	I304	I286	2I	30	59	32	22,5
КП45	I558	I540	I7	35	59	49	22,5
КП46	I304	I286	I7	35	59	49	22,5
КП47	I728	I7I0	25	70	I40	6	I8
КП48	I554	I536	25	70	I40	6	I8
КП49	I728	I7I0	2I	68	I35	I0	I8
КП50	I554	I536	2I	68	I35	I0	I8
КП5I	I728	I7I0	35	70	I30	I4	I8
КП52	I554	I536	35	70	I30	I4	I8
КП53	I728	I7I0	20	60	I30	22	I8
КП54	I554	I536	20	60	I30	22	I8
КП55	I768	I750	I0	40	75	I2	I8
КП56	I554	I536	I0	40	75	I2	I8
КП57	I768	I750	I2	35	70	20	I8
КП58	I554	I536	I2	35	70	20	I8
КП59	I768	I750	26	36	72	26	I8
КП60	I554	I536	26	36	72	26	I8
КП6I	I768	I750	20	40	72	40	I8
КП62	I554	I536	20	40	72	40	I8
КП63	I886	I866	I0	40	75	I2	I8
КП64	I556	I536	I0	40	75	I2	I8
КП65	I886	I866	I0	40	70	20	I8
КП66	I556	I536	I0	40	70	20	I8
КП67	I886	I866	24	40	72	26	I8
КП68	I556	I536	24	40	72	26	I8
КП69	I886	I866	20	40	72	40	I8

Продолжение табл.4

Марка каркаса	d_1	d_2 (для справок)	b	c	m	n шт.	α град.
КП70	I556	I536	20	40	72	40	I8
КП7I	2268	2250	I0	44	II2	8	I5
КП72	2054	2036	I0	44	II2	8	I5
КП73	2268	2250	20	55	I05	I3	I5
КП74	2054	2036	20	55	I05	I3	I5
КП75	2268	2250	28	50	I03	I8	I5
КП76	2054	2036	28	50	I03	I8	I5
КП77	2268	2250	27	50	I02	28	I5
КП78	2054	2036	27	50	I02	28	I5
КП79	2348	2330	I0	40	60	I5	I5
КП80	2054	2036	I0	40	60	I5	I5
КП8I	2348	2330	25	30	60	23	I5
КП82	2054	2036	25	30	60	23	I5
КП83	2348	2330	2I	30	59	32	I5
КП84	2054	2036	2I	30	59	32	I5
КП85	2348	2330	I7	35	59	49	I5
КП86	2054	2036	I7	35	59	49	I5
КП87	2422	2396	I0	40	75	I2	I5
КП88	2060	2034	I0	40	75	I2	I5
КП89	2422	2396	I9	35	73	I9	I5
КП90	2060	2034	I9	35	73	I9	I5
КП9I	2422	2396	24	40	72	26	I5
КП92	2060	2034	24	40	72	26	I5
КП93	2422	2396	20	40	72	40	I5
КП94	2060	2034	20	40	72	40	I5

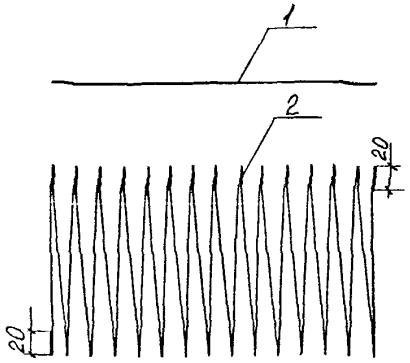

Спецификация на одно изделие Таблица 5

Марка каркаса	Поз.	Диаметр, мм, класс	Кол. шт.	Длина, мм	Масса каркаса, кг
КП1	I	6А-I	8	960	7,4
	2	6А-I	I	25600	
КП2	I	6А-I	8	2960	20,I
	2	6А-I	I	66770	
КП3	I	6А-I	I2	см.КП1	I2,5
	2	6А-I	I	448I0	
КП4	I	6А-I	I2	см КП1	II,8
	2	6А-I	I	4I390	
КП5	I	6А-I	I2	см.КП2	35,9
	2	6А-I	I	I26200	
КП6	I	6А-I	I2	см.КП2	33,8
	2	6А-I	I	II6560	
КП7	I	6А-I	I6	см КП1	I7,9
	2	IOА-II	I	23480	
КП8	I	6А-I	I6	см.КП1	I6,7
	2	IOА-II	I	2I560	
КП9	I	6А-I	I6	I460	26,4
	2	IOА-II	I	34290	

Продолжение табл. 5

Марка каркаса	Поз.	Диаметр, мм, класс	Кол. шт.	Длина, мм	Масса каркаса, кг
КП10	I	6А-I	I6	см.КП9	24,6
	2	IOА-II	I	3I480	
КП11	I	6А-I	I6	I960	34,8
	2	IOА-II	I	45I00	
КП12	I	6А-I	I6	см.КП11	32,5
	2	IOА-II	I	4I4I0	
КП13	I	6А-I	I6	см.КП2	5I,7
	2	IOА-II	I	66730	
КП14	I	6А-I	I6	см.КП2	48,3
	2	IOА-II	I	6I270	
КП15	I	6А-I	I6	см.КП1	23,0
	2	IOА-II	I	3I750	
КП16	I	6А-I	I6	см.КП1	20,8
	2	IOА-II	I	28I80	
КП17	I	6А-I	I6	см.КП9	34,0
	2	IOА-II	I	46670	
КП18	I	6А-I	I6	см.КП9	30,7
	2	IOА-II	I	4I4I0	
КП19	I	6А-I	I6	см.КП11	45,0
	2	IOА-II	I	6I590	
КП20	I	6А-I	I6	см.КП11	40,7
	2	IOА-II	I	54650	
КП2I	I	6А-I	I6	см.КП2	66,9
	2	IOА-II	I	9I440	
КП22	I	6А-I	I6	см.КП2	60,6
	2	IOА-II	I	8II30	

Продолжение табл. 5

Марка каркаса	Поз.	Диаметр, мм, класс	Кол. шт.	Длина, мм	Масса каркаса, кг
КП23	I	6А-I	I6	см.КП1	24,3
	2	IOА-II	I	33910	
КП24	I	6А-I	I6	см.КП1	22,4
	2	IOА-II	I	30750	
КП25	I	6А-I	I6	см.КП9	34,5
	2	IOА-II	I	47450	
КП26	I	6А-I	I6	см.КП9	3I,8
	2	IOА-II	I	43040	
КП27	I	6А-I	I6	см.КП11	47,4
	2	IOА-II	I	65520	
КП28	I	6А-I	I6	см.КП11	43,6
	2	IOА-II	I	59410	
КП29	I	6А-I	I6	см.КП2	70,4
	2	IOА-II	I	97I20	
КП30	I	6А-I	I6	см.КП2	64,8
	2	IOА-II	I	88080	
КП3I	I	6А-I	I6	см.КП1	36,4
	2	IOА-II	I	53410	
КП32	I	6А-I	I6	см.КП1	32,5
	2	IOА-II	I	47I30	
КП33	I	6А-I	I6	см.КП9	52,5
	2	IOА-II	I	76620	
КП34	I	6А-I	I6	см.КП9	46,9
	2	IOА-II	I	67600	
КП35	I	6А-I	I6	см.КП11	7I,4
	2	IOА-II	I	I04460	

Продолжение табл. 5

Марка каркаса	Поз.	Диаметр, мм, класс	Кол. шт.	Длина, мм	Масса каркаса, кг
КП36	I	6А-I	I6	см.КПII	63,8
	2	IOА-II	I	92I70	
КП37	I	6А-I	I6	см.КП2	I06,5
	2	IOА-II	I	I555I0	
КП38	I	6А-I	I6	см.КП2	95,2
	2	IOА-II	I	I372I0	
КП39	I	6А-I	I6	см КПI	56,3
	2	IOА-II	I	85660	
КП40	I	6А-I	I6	см.КПI	47,7
	2	IOА-II	I	7I700	
КП4I	I	6А-I	I6	см.КП9	82,2
	2	IOА-II	I	I24790	
КП42	I	6А-I	I6	см.КП9	69,6
	2	IOА-II	I	I04460	
КП43	I	6А-I	I6	см.КПII	III,I
	2	IOА-II	I	I68820	
КП44	I	6А-I	I6	см.КПII	94,2
	2	IOА-II	I	I4I3I0	
КП45	I	6А-I	I6	см.КП2	I66,0
	2	IOА-II	I	25I990	
КП46	I	6А-I	I6	см КП2	I40,6
	2	IOА-II	I	2I09I0	
КП47	I	6А-I	20	см.КПI	32,7
	2	IOА-II	I	46I60	

Продолжение табл. 5

Марка каркаса	Поз.	Диаметр, мм, класс	Кол. шт.	Длина, мм	Масса каркаса, кг
КП48	I	6А-I	20	см.КПI	29,9
	2	IOА-II	I	4I520	
КП49	I	6А-I	20	см.КП9	48,4
	2	IOА-II	I	67870	
КП50	I	6А-I	20	см.КП9	44,2
	2	IOА-II	I	6I040	
КП5I	I	6А-I	20	см.КПII	64,0
	2	IOА-II	I	89570	
КП52	I	6А-I	20	см.КПII	58,4
	2	IOА-II	I	80560	
КП53	I	6А-I	20	см.КП2	95,2
	2	IOА-II	I	I32980	
КП54	I	6А-I	20	см.КП2	86,9
	2	IOА-II	I	II9590	
КП55	I	6А-I	20	см.КПI	54,0
	2	IOА-II	I	80540	
КП56	I	6А-I	20	см.КПI	48,0
	2	IOА-II	I	70800	
КП57	I	6А-I	20	см.КП9	83,6
	2	IOА-II	I	I24950	
КП58	I	6А-I	20	см.КП9	74,3
	2	IOА-II	I	I09830	
КП59	I	6А-I	20	см.КПII	I06,4
	2	IOА-II	I	I58260	

Продолжение табл. 5

Марка каркаса	Поз.	Диаметр, мм, класс	Кол. шт.	Длина, мм	Масса каркаса, кг
КП60	I	6А-I	20	см.КПII	94,5
	2	IOА-II	I	I39II0	
КП6I	I	6А-I	20	см.КП2	I58,7
	2	IOА-II	I	235980	
КП62	I	6А-I	20	см.КП2	I4I,I
	2	IOА-II	I	207430	
КП63	I	6А-I	20	см.КПI	80,6
	2	I2А-II	I	859I0	
КП64	I	6А-I	20	см.КПI	67,2
	2	I2А-II	I	70890	
КП65	I	6А-I	20	см.КП9	I24,9
	2	I2А-II	I	I33290	
КП66	I	6А-I	20	см.КП9	I04,I
	2	I2А-II	I	I09980	
КП67	I	6А-I	20	см.КПII	I58,6
	2	I2А-II	I	I68820	
КП68	I	6А-I	20	см.КПII	I32,4
	2	I2А-II	I	I39290	
КП69	I	6А-I	20	см.КП2	236,7
	2	I2А-II	I	25I730	
КП70	I	6А-I	20	см.КП2	I97,6
	2	I2А-II	I	207690	
КП7I	I	6А-I	24	см.КПI	5I,3
	2	IOА-II	I	74820	

Продолжение табл. 5

Марка каркаса	Поз.	Диаметр, мм, класс	Кол. шт	Длина, мм	Масса каркаса, кг
КП72	I	6А-I	24	см.КПI	46,9
	2	IOА-II	I	67760	
КП73	I	6А-I	24	см.КП9	75,9
	2	IOА-II	I	II0430	
КП74	I	6А-I	24	см.КП9	69,5
	2	IOА-II	I	I000I0	
КП75	I	6А-I	24	см.КПII	I00,6
	2	IOА-II	I	I46040	
КП76	I	6А-I	24	см.КПII	92,I
	2	IOА-II	I	I32260	
КП77	I	6А-I	24	см.КП2	I49,8
	2	IOА-II	I	2I7250	
КП78	I	6А-I	24	см.КП2	I37,2
	2	IOА-II	I	I96760	
КП79	I	6А-I	24	см.КПI	84,8
	2	IOА-II	I	I29070	

Продолжение табл. 5

Марка каркаса	Поз.	Диаметр, мм, класс	Кол. шт.	Длина, мм	Масса каркаса, кг
КП80	I	6А-I	24	см.КПI	74,8
	2	IOА-II	I	II29I0	
КП8I	I	6А-I	24	см.КП9	I23,8
	2	IOА-II	I	I88050	
КП82	I	6А-I	24	см.КП9	I09,3
	2	IOА-II	I	I645I0	
КП83	I	6А-I	24	см.КПII	I67,4
	2	IOА-II	I	254400	
КП84	I	6А-I	24	см.КПII	I47,8
	2	IOА-II	I	222550	
КП85	I	6А-I	24	см.КП2	250,I
	2	IOА-II	I	379740	
КП86	I	6А-I	24	см.КП2	220,8
	2	IOА-II	I	332200	
КП87	I	8А-I	24	960	I83,4
	2	I6А-II	I	II0320	

Продолжение табл. 5

Марка каркаса	Поз.	Диаметр, мм, класс	Кол. шт.	Длина, мм	Масса каркаса, кг
КП88	I	8А-I	24	см.КП87	I57,4
	2	I6А-II	I	93840	
КП89	I	8А-I	24	I460	272,3
	2	I6А-II	I	I63550	
КП90	I	8А-I	24	см КП89	233,7
	2	I6А-II	I	I39I20	
КП9I	I	8А-I	24	I960	36I,I
	2	I6А-II	I	2I6790	
КП92	I	8А-I	24	см.КП9I	309,9
	2	I6А-II	I	I84390	
КП93	I	8А-I	24	2960	538,8
	2	I6А-II	I	323260	
КП94	I	8А-I	24	см.КП93	462,5
	2	I6А-II	I	274950	

Марки 3КI4.I32 - 3КI7.I32

1-1

Разрез по продольной оси звена

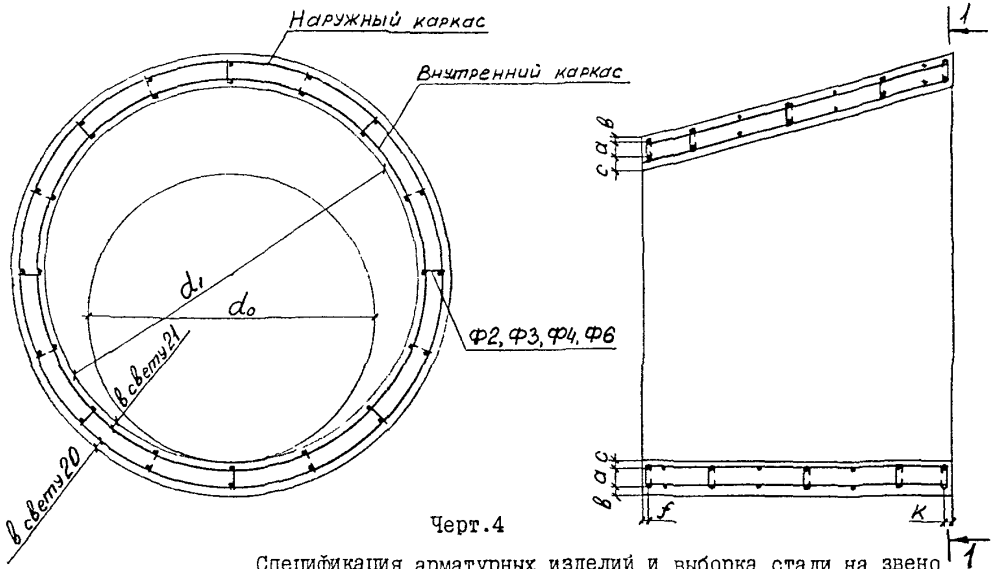

Черт.4

Номинальные размеры, мм — Таблица 6

Марка звена	d_0 м	d_1 м	a	B	C	f	K
3К I4.I32	I,00	I,20	47	26	27	50	50
3К I5.I32	I,25	I,50	67	26	27	50	50
3К I6.I32	I,50	I,80	87	26	27	45	45
3К I7.I32	2,00	2,40	I05	27	28	30	30

Спецификация арматурных изделий и выборка стали на звено — Таблица 7

Марка звена	Каркасы		Фиксатор		Выборка стали, кг				
	Наружный (I шт.)	Внутренний (I шт.)	Марка	Кол. шт.	Арматурная сталь по ГОСТ 578I-82				Всего
					Класс А-I		Класс А-II		
	Марка				Диаметр, мм 6	Итого	Диаметр, мм I0	Итого	
3К I4.I32	КП95	КП96	Ф2	64	II,2	II,2	39,6	39,6	50,8
3К I5.I32	КП97	КП98	Ф3	72	II,8	II,8	55,I	55,I	66,9
3К I6.I32	КП99	КПI00	Ф4	I00	I5,6	I5,6	72,9	72,9	88,5
3К I7.I32	КПI0I	КПI02	Ф6	I56	20,9	20,9	I23,6	I23,6	I44,5

Арматурные каркасы КП95 - КПI02

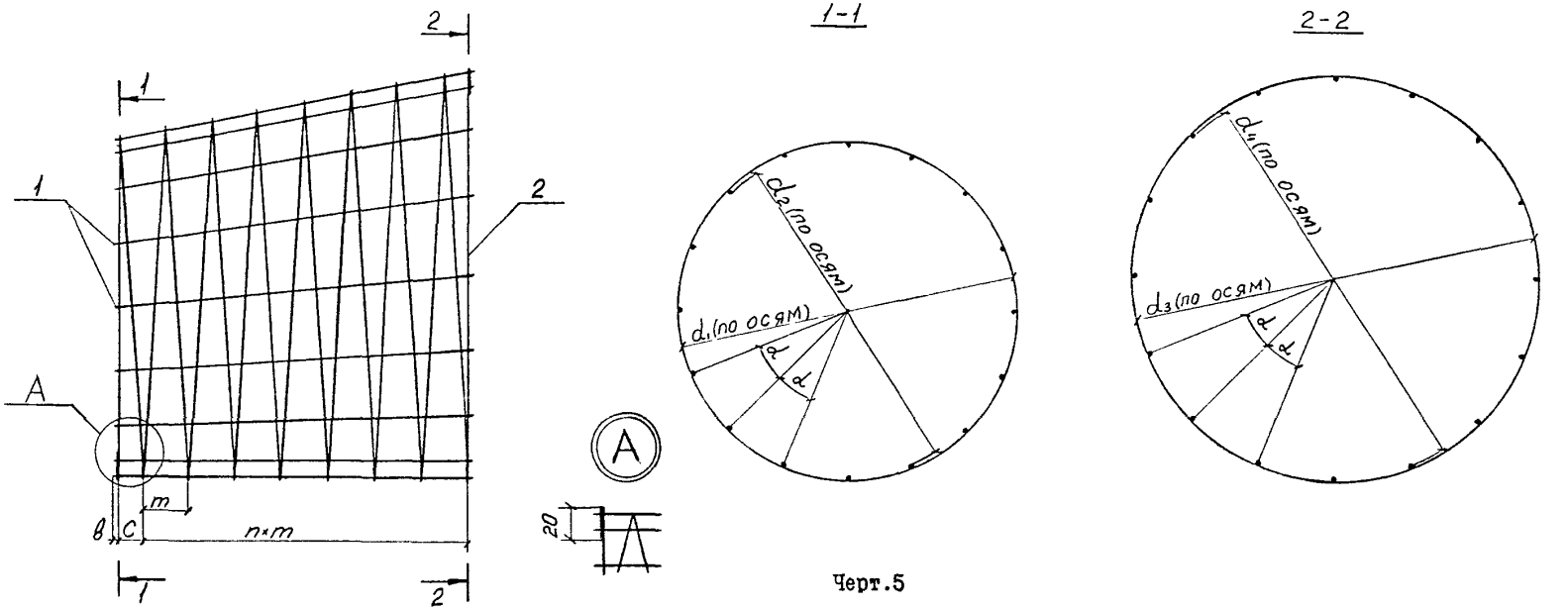

Черт.5

Размеры каркасов, мм

Таблица 8

Марка каркаса	d_1	d_2 (для справок)	d_3	d_4 (для справок)	в	с	m	n шт.	α град.
КП95	II56	II38	I340	I322	30	80	I90	6	22,5
КП96	I06I	I043	I245	I227	30	80	I90	6	22,5
КП97	I447	I429	I679	I66I	30	I00	I60	7	22,5
КП98	I3I3	I295	I543	I525	30	I00	I60	7	22,5
КП99	I738	I720	20I8	2000	25	70	I45	8	I8
КПI00	I563	I545	I843	I825	25	70	I45	8	I8
КПI0I	2278	2260	2658	2640	35	55	I05	II	I5
КПI02	2064	2046	2444	2426	35	55	I05	II	I5

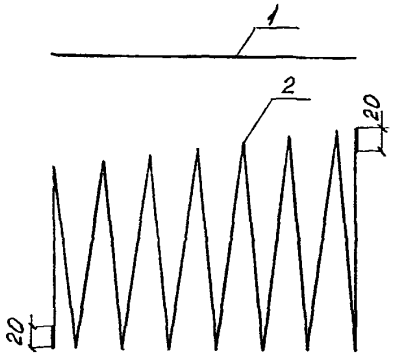

Спецификация на одно изделие Таблица 9

Марка каркаса	Поз.	Диаметр, мм, класс	Кол. шт.	Длина, мм	Масса каркаса кг
КП95	I	6А-I	I6	I280	2I,5
	2	IOА-II	I	33350	
КП96	I	6А-I	I6	см.КП95	23,6
	2	IOА-II	I	30840	
КП97	I	6А-I	I6	см.КП95	33,4
	2	IOА-II	I	46670	
КП98	I	6А-I	I6	см.КП95	30,9
	2	IOА-II	I	42640	

Продолжение табл. 9

Марка каркаса	Поз.	Диаметр, мм, класс	Кол. шт.	Длина, мм	Масса каркаса, кг
КП99	I	6А-I	20	см.КП95	43,9
	2	IOА-II	I	6I960	
КПI00	I	6А-I	20	см.КП95	40,4
	2	IOА-II	I	56220	
КПI0I	I	6А-I	24	см.КП95	7I,4
	2	IOА-II	I	I04660	
КПI02	I	6А-I	24	см.КП95	65,8
	2	IOА-II	I	95590	

Ленгипротрансмост

Главный инженер института А.К.Васин

Руководитель службы стандартизации В.Н.Семенов

Руководитель разработки

Начальник отдела типового проектирования С.С.Ткаченко

Ответственный исполнитель ГИП Р.С.Клейнер

Исполнители:

руководитель группы Н.И.Беляева

ведущий инженер И.Ф.Миронова

старший инженер А.Ю.Кучанова

инженер Е.Н.Пургина

ст.техник В.М.Коен

Соисполнители:

СибЦНИИС

директор института П.Ф.Стафеев

руководитель разработки А.С.Потапов

ОКП 22 2621 7400 Группа Л27

СОГЛАСОВАНО

Главный инженер Данковского химического завода
- Н.Г.Уфимцев

телеграмма № 101204/595
от 23.02.90 г.

УТВЕРЖДАЮ

Заместитель генерального директора НПО "Полимерсинтез"

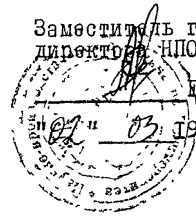

_____ Е.А.Петров

"02" 03 1990 г.

ИЗМЕНЕНИЕ № 1

ТУ 6-55-2201-959-88 "ЛАПРОЛ 4601-2-100"

Продлить срок действия технических условий до 01.01.91 г.

СОГЛАСОВАНО

Главный инженер Владимирского химического завода
- В.В.Соколов

телеграмма № 218312/153
от 20.02.90 г.

Зав.отделом стандартизации

_____ Е.М.Филянов

"1" 03 1990 г.

Зав.лабораторией № 3

_____ А.П.Андреев

"25" 02 1990 г.

gost.e-ecolog.ru